Содержание

P-PSA серия
Вспомогательные насосы

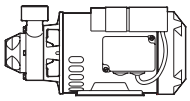
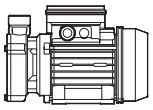

5 P-PSA

SP серия
Самовсасывающие насосы
с боковой входной магиастралью

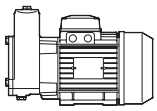

9 SP

BG серия
Самовсасывающие центробежные
насосы со встроенным эжектором

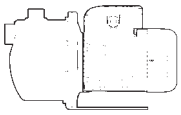

12 BG

HM-HMS серия
Горизонтальные многоступенчатые
центробежные насосы

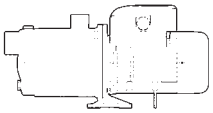

15 HM-HMS

CEA-CA серия
Центробежные насосы для чистой воды
из нержавеющей стали AISI 304

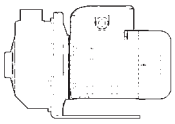

19 CEA-CA

CO серия
Центробежные насосы из нержавеющей
стали AISI 316L с открытым рабочим
колесом для загрязненной воды

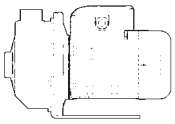

30 CO

LQ серия
Центробежные насосы большой
мощности из чугуна.

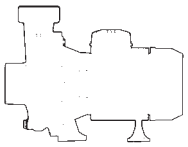

35 LQ

FH (FHE, FHS, FHF) серия
Центробежные насосы из чугуна
с фланцевым подсоединением

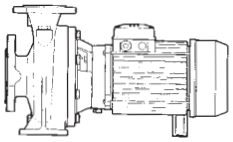

38 FH

SH (SHE, SHS, SHF) серия
Центробежные насосы из
нержавеющей стали AISI 316L
с фланцевым подсоединением

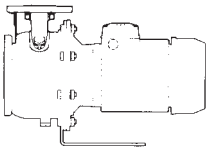

61 SH

SV серия
Многоступенчатые вертикальные
центробежные насосы

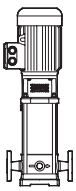

87 SV

RECYCLED PAPER
cyclus
Do it 100%

Содержание

SVI серия
Вертикальные погружные насосы
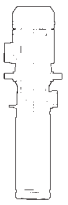
102

Domino
Автоматическое контрольное устройство для однофазных насосов бытового водоснабжения
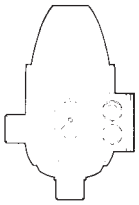
104

Сферические и блочные установки “Dominosystem“
Однофазный насос с напорным баком для бытового водоснабжения
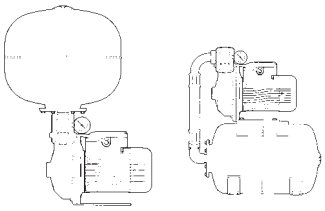
106

Установки повышения давления
Установки из 2, 3, 4 насосов для индивидуальных домов, жилых массивов, для промышленного применения и пожаротушения
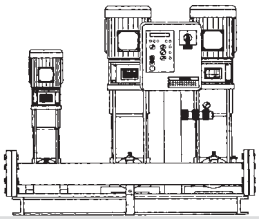
108

SFC (FCE, FCS) серия
Насосы типа «Инлайн»
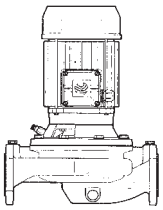
112

NCLG4 серия
Сдвоенные насосы типа «Инлайн»
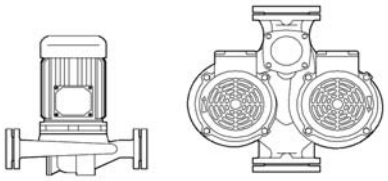
134

SCUBA + SCUBA CG серия
Моноблочные погружные насосы для 5” скважин
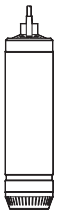
137

GS серия
Погружные насосы для 4” скважин
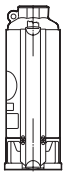
140

OZ6-FZ6 серия
Погружные насосы для 6” скважин

151

4OS-OS6 серия
Моторы погружных насосов для 4” и 6” скважин
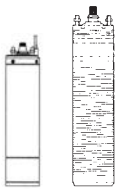
161

Содержание

F4-F6 серия
Моторы погружных насосов
для 4” и 6” скважин

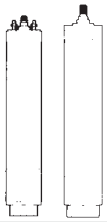

164 F4-F6

TV 8” - 10” серия
Погружные колодезные насосы
для 8” - 10” скважин

167 TV

DOC серия
Погружные насосы
для загрязненной воды
(для бытового водоснабжения)

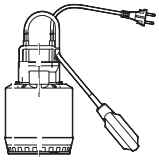

168 DOC

MINIBOX серия
Сборные миниустановки для
удаления загрязненной воды

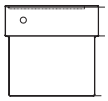

171 MINIBOX

DIWA серия
Погружные насосы
для загрязненной воды
из нерж. стали AISI 304

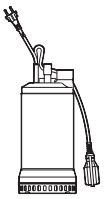

173 DIWA

DN серия
Погружные насосы
для загрязненной воды

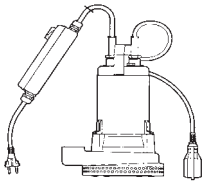

176 DN

DOMO серия
Погружные насосы
для илистых вод
из нерж. стали AISI 304

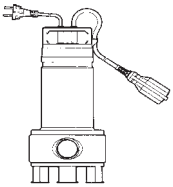

179 DOMO

DL серия
Погружные насосы
для илистых вод

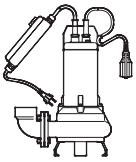

183 DL

DOMOBOX - BIOBOX -
DOUBLEBOX серия
Сборные миниустановки для
удаления илистых вод

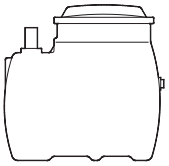

190 DOMOBOX BIOBOX DOUBLEBOX

FDL-FXDL-FBDL серия
Насосы для илистых вод
и для промышленных нужд
(из чугуна, нерж. стали AISI 316, бронзы)

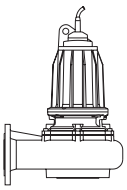

192 FDL-FXDL -FBDL

Содержание

Digger
Погружные насосы
для загрязненных вод
(для профессионального применения)

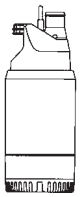

198

PBU
Аварийные питатели

200

Электрощиты

201

Hydrovar
Преобразователь частоты

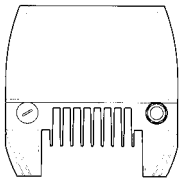

208

Мембранные автоклавы

212

Принадлежности

213

LOWARA

Серии P – PSA

Вихревые насосы

Вихревые насосы серии P – PSA являются результатом 30-ти летнего опыта производства насосного оборудования компанией “Lowara”. Они способны создавать высокий напор, используя электродвигатели с низкой мощностью.

Область применения

- **Подача чистой воды на бытовые нужды.**
- Дождевальные системы.
- Повышение давления в системах водоснабжения.
- Стиральные машины.
- **Питание котлов под высоким давлением (особо рекомендуется серия PSA).**

Рабочие характеристики

- P – серия с фронтальным всасывающим и радиальным напорным патрубками.
  PSA – серия с радиальными всасывающим и напорным патрубками.
- **Подача**: до **70 л/мин (4,2 м³/час)**.
- **Напор**: до **82 м (8,2 бар)**.
- **Максимальное** рабочее **давление: 8 бар (для серии PSA – 10 бар)**.
- **Непрерывное действие.**
- **Температура рабочей жидкости: от -10°C до 40°C для серии P, до 80°C для серии PSA**.
- **Макс. температура окружающей среды: 40°C**.
- Встроенный электродвигатель с внутренней вентиляцией для насосов серии P и с внешней вентиляцией и корпусом из алюминиевого сплава для насосов серии PSA.
- Типы электродвигателей:
  Однофазный с напряжением 220-240 В (220-230 В для PM 30 и 40) и частотой 50 Гц. Поставляется со встроенной защитой от перегрузок.
  Трехфазный с напряжением 220-240/380-415 В и частотой 50 Гц. Защита от перегрузок обеспечивается пользователем.
- **Мощность** до **1,1 кВт**.
- Класс **изоляции F**.
- **Класс защиты для серии P – IP44, для серии PSA – IP55**.

Материалы

Узел	Материал
Корпус насоса Переходник	Чугун (также возможна латунь) * **(для предотвращения засорения рабочего колеса насосы серии PSA снабжены латунными фитингами)**
Рабочее колесо	Латунь
Вал (P)	Нержавеющая сталь (AISI 303 – DIN 1.4305)
Вал (PSA)	Нержавеющая сталь (AISI 416 – DIN 1.4005)
Пробка заливочного отверстия	Латунь
Торцевое уплотнение	Графит/керамика/NBR
Уплотнительное кольцо круглого сечения	NBR

* Возможна поставка в бронзовом исполнении

LOWARA

Серия P
Рабочие характеристики 2850 об/мин 50Гц

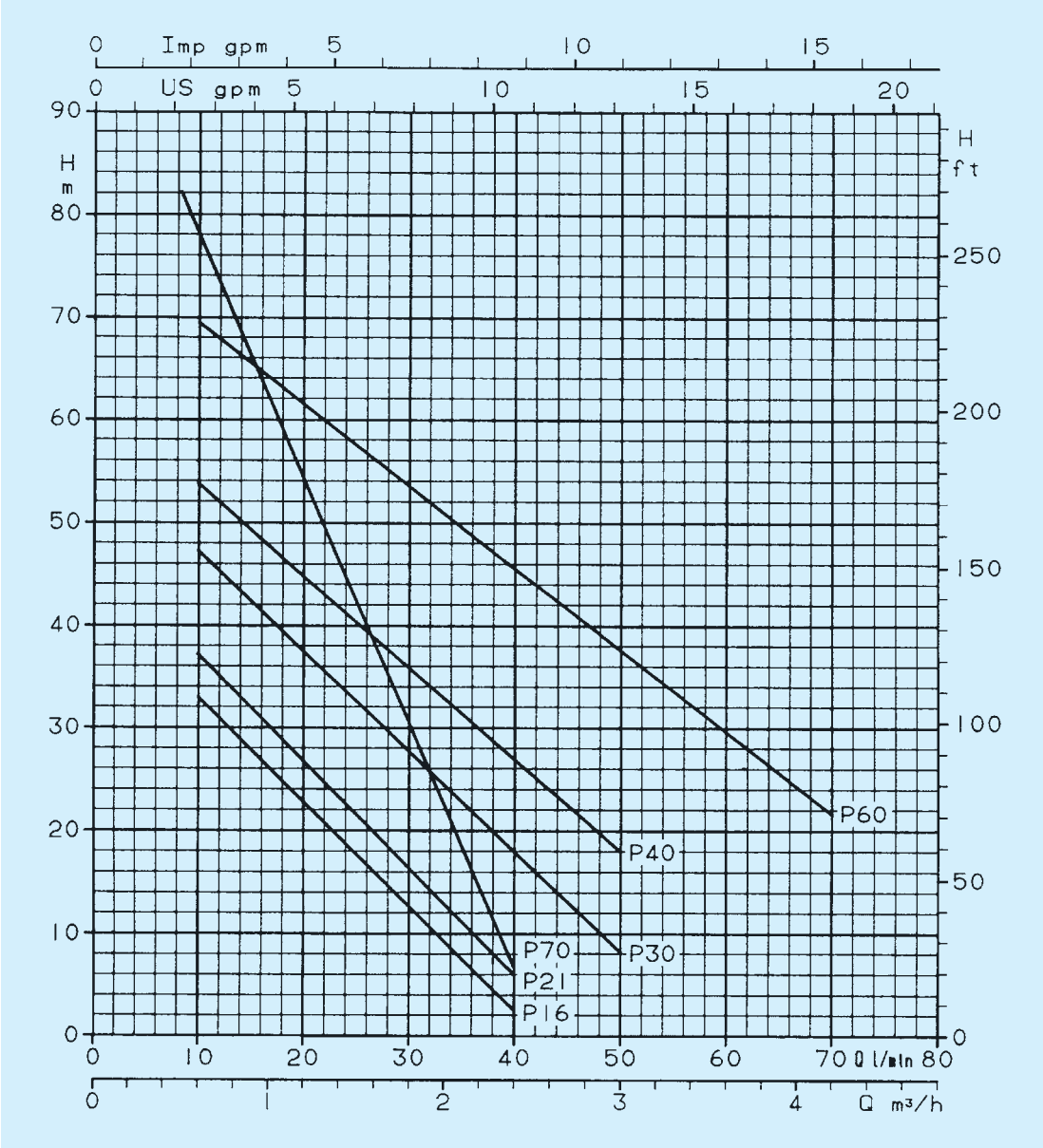

Марка насоса		кВт	лс	Потребляем. мощность, кВт		Емкость		Сила тока, А			Q = подача										
Одно-фазн. 220 В 50 Гц	Трех-фазн. 220-240/ 380-415В 50 Гц			Одно-фазн.	Трех-фазн.	мкФ	В	Одно-Фазн. 220 – 240 В	Трехфазный 220 – 240 В	Трехфазный 380 – 415 В	л/мин	8	10	15	20	25	30	35	40	50	60	70
											м³/час	0,5	0,6	0,9	1,2	1,5	1,8	2,1	2,4	3	3,6	4,2
											H = напор, метры водяного столба											
PM 16	P 16	0,3	0,4	0,5	0,48	10	450	2,4	1,5	0,87		33	28	23	17	12	7,5	2,5				
PM 21	P 21	0,37	0,5	0,58	0,55	12,5	450	2,8	1,8	1,05		37	32	27	21	16	11	6				
PM 30	P 30	0,5	0,7	0,8	0,78	16	450	4	2,6	1,5		47	42	37	32	28	23	18	8			
PM 40	P 40	0,6	0,8	1,15	1,15	20	450	5,3	3,6	2,1		54	49	45	40	36	31	27	18			
PM 60	P 60	1,1	1,5	1,9	1,8	30	450	8,5	5,2	3		69	66	62	57	54	50	46	38	30	22
PM 70	P 70	0,75	1	1,15	1,2	20	450	5,3	3,6	2,1	82	77	66	54	42	30	18	7				

Характеристики действительны для жидкостей с плотностью ρ = 1,0 кг/дм³ и кинематической вязкостью γ = 1 мм²/с.

Серия PSA 70
Рабочие характеристики 2850 об/мин 50Гц

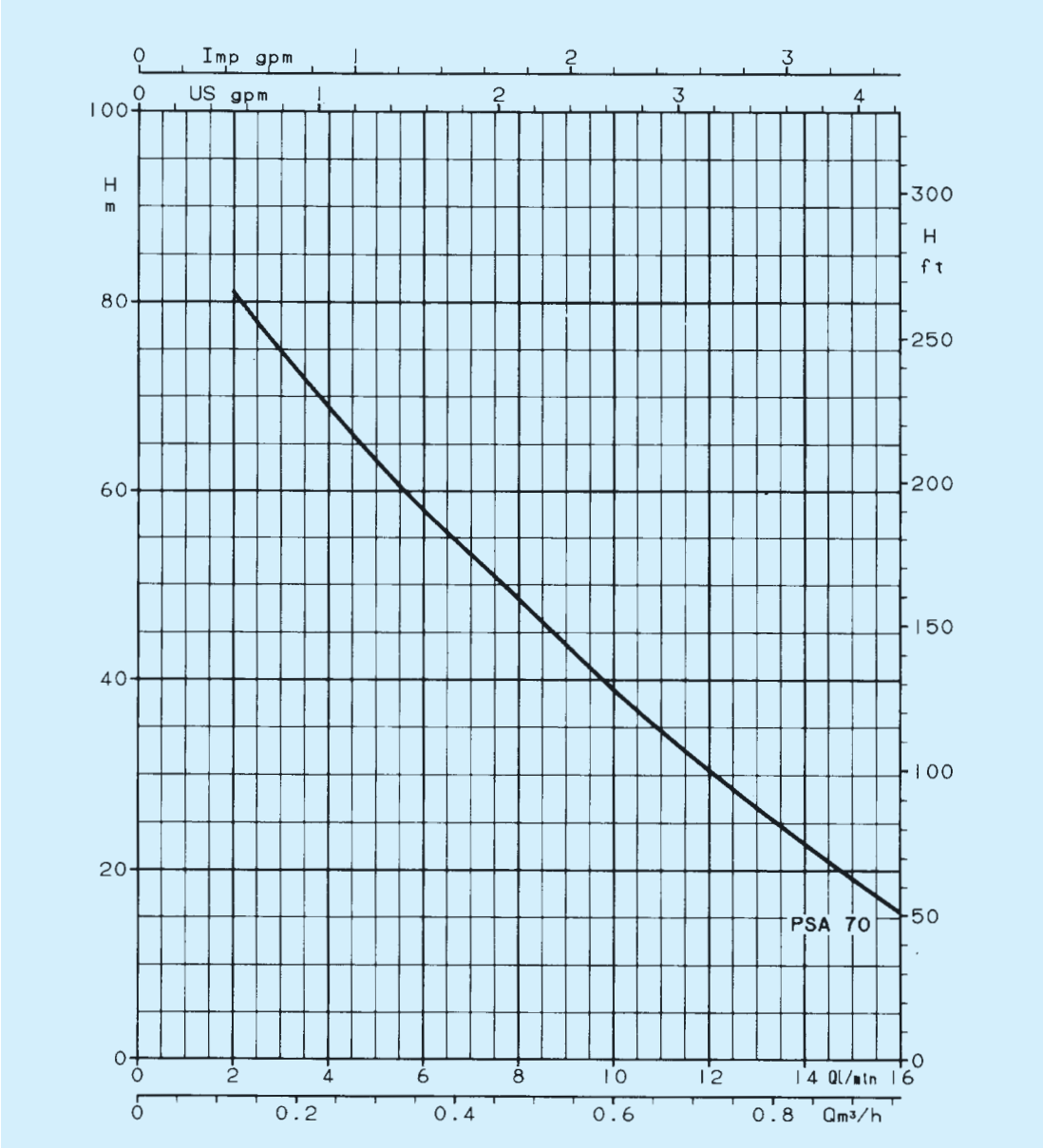

Марка насоса		кВт	лс	Потребляем. мощность, кВт		Емкость		Сила тока, А			Q = подача								
Одно-фазн. 220 В 50 Гц	Трех-фазн. 220-240/ 380-415В 50 Гц			Одно-фазн.	Трех-фазн.	мкФ	В	Одно-Фазн. 220 – 240 В	Трехфазный 220 – 240 В	Трехфазный 380 – 415 В	л/мин	2	4	6	8	10	12	14	16
											м³/час	0,12	0,24	0,36	0,48	0,6	0,72	0,84	0,96
											H = напор, метры водяного столба								
PSAM 70	PSA 70	0,37	0,5	0,65	0,63	16	450	2,9	2,68	1,55		81	69	58	48	39	31	23	15

Характеристики действительны для жидкостей с плотностью ρ = 1,0 кг/дм³ и кинематической вязкостью γ = 1 мм²/с.

LOWARA

Размеры и масса насосов серий P и PSA

Серия P

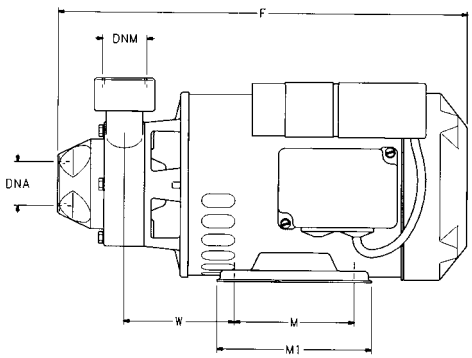

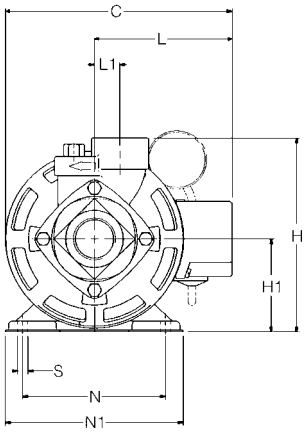

Марка насоса	kW	Размеры, мм												DNA	DNM	Масса
		C	F	H	H1	L	L1	M	M1	N	N1	S	W			кг
P16 - PM16	0,3	178	280	153	73	108	18,5	90	116	112	139	Ø 8	73	Rp 1″	Rp 1″	8,5
P21 - PM21	0,37	178	280	153	73	108	18,5	90	116	112	139	Ø 8	73	Rp 1″	Rp 1″	9,5
P30 - PM30	0,5	178	285	163	73	108	20	90	116	112	139	Ø 8	73	Rp 1″	Rp 1″	11
P40 - PM40	0,6	178	305	163	73	108	20	90	116	112	139	Ø 8	73	Rp 1″	Rp 1″	11,5
P60 - PM60	1,1	195	350	180	80	116	20	100	129	125	155	Ø 9	95	Rp 1″	Rp 1″	17
P70 - PM70	0,75	195	350	180	80	116	18	100	129	125	155	Ø 9	94	Rp ¾″	Rp ¾″	14,5

Серия PSA

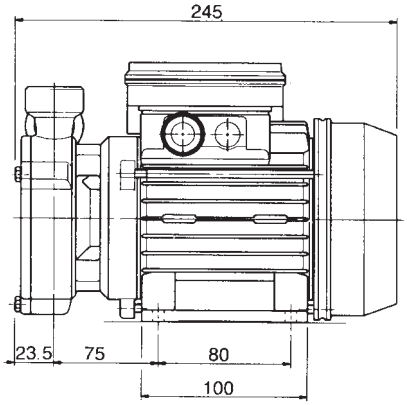

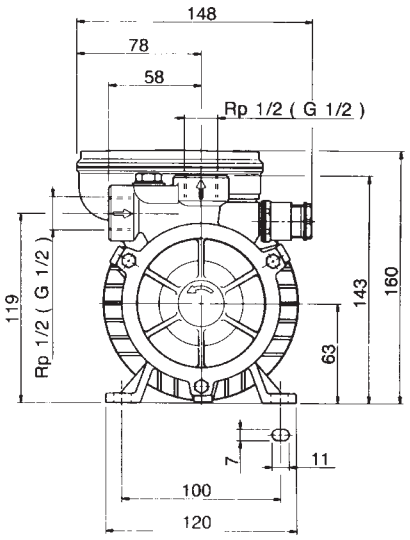

Марка насоса	кВт	DNA	DNM	Масса кг
PSA70-PSAM70	0,5	Rp ½″	Rp ½″	7,5

LOWARA

Серия SP

Самовсасывающие насосы с боковым подводом воды

Моноблочные центробежные насосы с боковым подводом воды и рабочим колесом с радиальными лопатками. Способны создавать разрежение во всасывающем трубопроводе даже при наличии газов или отсутствии воды.

❑ **Для предотвращения коррозии рабочее колесо в корпусе насоса располагается между двумя латунными дисками**.

SP

Область применения

- Подача воды на бытовые нужды.
- Дождевальные системы.
- Стиральные машины.
- При трудностях, возникающих при заливе насосов.

Рабочие характеристики

- **Подача**: до **45 л/мин (2,7 м³/час)**.
- **Напор**: до **50 м**.
- **Максимальное** рабочее **давление: 8 бар**.
- **Непрерывное действие**.
- **Температура рабочей жидкости: от -10°C до +40°C**.
- **Макс. температура окружающей среды: 40°C**.
- Встроенный **электродвигатель** с **внешней вентиляцией и корпусом из алюминиевого сплава**.
- Типы электродвигателей:
  Однофазный с напряжением 220-240 В и частотой 50 Гц. Поставляется со встроенной защитой от перегрузок.
  Трехфазный с напряжением 220-240/380-415 В и частотой 50 Гц. Защита от перегрузок обеспечивается пользователем.
- Мощность до 0,75 кВт.
- Класс **изоляции F**.
- **Класс защиты – IP44**.

Материалы

Узел	Материал
Корпус насоса и плита основание	Чугун
Рабочее колесо	Никелированная латунь
Передний фланец, пробка заливочного отверстия	Латунь
Вал	Нержавеющая сталь (AISI 303 – DIN 1.4305)
Торцевое уплотнение	Графит/керамика/NBR
Уплотнительное кольцо круглого сечения	NBR

Серия SP
Рабочие характеристики 2850 об/мин 50Гц

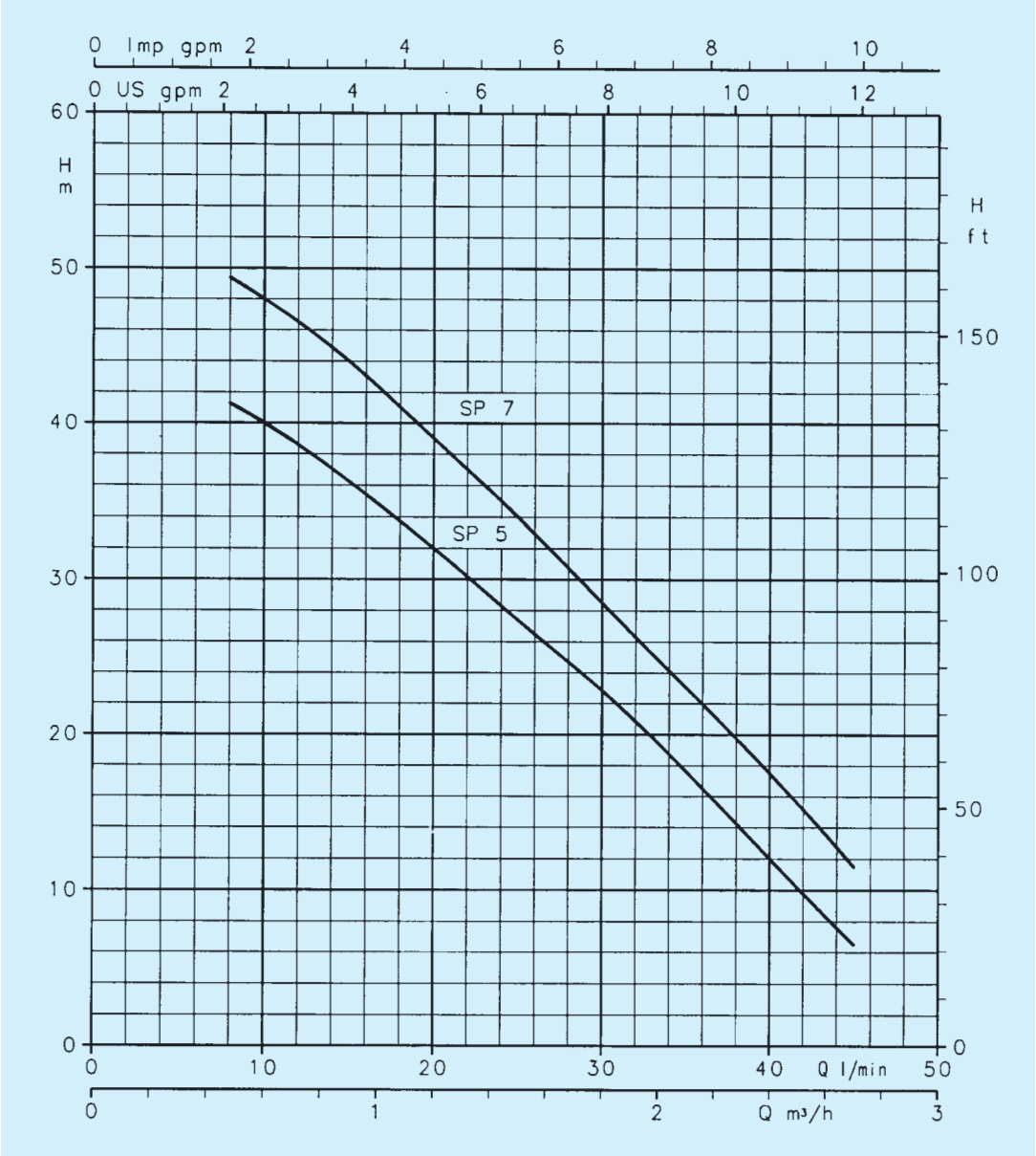

Марка насоса		кВт	лс	Потребляем. мощность, кВт		Емкость		Сила тока, А			Q = подача								
Одно-фазн. 220 В 50 Гц	Трех-фазн. 220-240/ 380-415В 50 Гц			Одно-фазн.	Трех-фазн.	мкФ	В	Одно-Фазн. 220 – 240 В	Трехфазный 220 – 240 В	Трехфазный 380 – 415 В	л/мин	10	15	20	25	30	35	40	45
											м³/час	0,6	0,9	1,2	1,5	1,8	2,1	2,4	2,7
											H = напор, метры водяного столба								
SP5	SP5T	0,55	0,75	0,88	0,9	18	450	4,0	2,8	1,6		40	36	32	27	23	17,5	12	6,5
SP7	SP7T	0,75	1	1,1	1,15	22	450	5,1	3,5	2		48	44	39	34	28,5	23	17,5	11,5

Характеристики действительны для жидкостей с плотностью ρ = 1,0 кг/дм³ и кинематической вязкостью γ = 1 мм²/с.

Размеры и масса насосов серий P и PSA

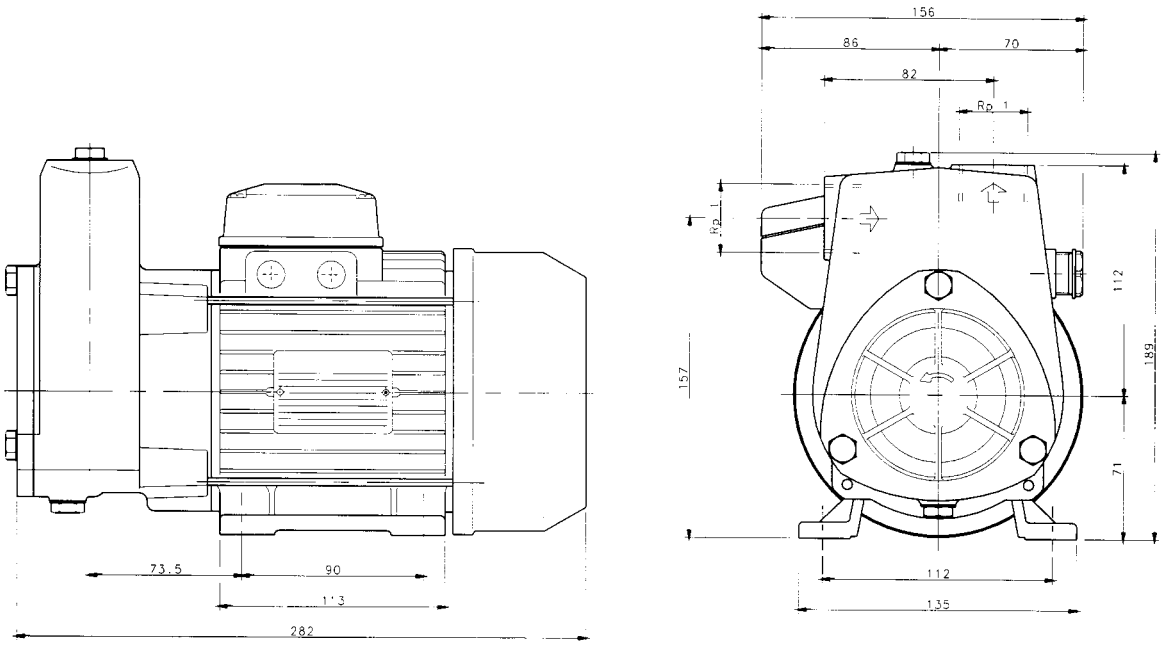

МАРКА НАСОСА	ВЕС кг
SP5 - SP5T	11
SP7 - SP7T	12

BG

LOWARA

Серия BG

Самовсасывающие центробежные насосы

Моноблочные центробежные насосы со встроенным эжектором, позволяющие создать разрежение во всасывающем трубопроводе даже при наличии газов или отсутствии воды. Широкое применение для изготовления насосов штампованной нержавеющей стали (AISI 304 или AISI 316) обеспечивает их высокую производительность, прочность и легкий вес.

- ❑ **Модификация «GARDEN» комплектуется рукояткой для переноса, клеммной коробкой и двухметровым кабелем со штепсельной вилкой**
- ❑ **Широкое использование нерж. стали AISI 304 или AISI 316**
- ❑ **Защита двигателей: IP 55**

Область применения

- Подача чистой воды на бытовые нужды.
- Повышение давления в системах водоснабжения.
- Дождевальные системы.
- Стиральные машины.

Рабочие характеристики

- **Подача**: до **74 л/мин (4,2 м³/час)**.
- **Напор**: до **53 м**.
- **Максимальное** рабочее **давление: 8 бар**.
- **Максимальная высота всасывания 8 м** (при диаметре всасывающего патрубка **1”¼** и температуре воды 20 °C).
- **Непрерывное действие**.
- **Температура рабочей жидкости: от -10 °C до 40 °C**.
- **Макс. температура окружающей среды: 40°C**.
- Встроенный электродвигатель с внешней вентиляцией и **корпусом из алюминиевого сплава**.
- Типы электродвигателей:
  Однофазный с напряжением 220-240 В и частотой 50 Гц. Поставляется со встроенной защитой от перегрузок.
  Трехфазный с напряжением 220-240/380-415 В и частотой 50 Гц. Защита от перегрузок обеспечивается пользователем.
- Мощность до 1,1 кВт.
- Класс **изоляции F**.
- **Класс защиты – IP55**.

Материалы

Узел	Материал
Корпус насоса, рабочее, колесо	Нержавеющая сталь (AISI 304 – DIN 1.4301)
Диффузор, эжектор	Термопластичные материалы пищевого класса
Вал	Нержавеющая сталь (AISI 316 – DIN 1.4401)
Пробки заливочного и сливного отверстий	Никелированная латунь
Торцевое уплотнение	Графит/керамика/NBR
Уплотнительное кольцо круглого сечения	NBR

Серия BG
Рабочие характеристики 2850 об/мин 50Гц

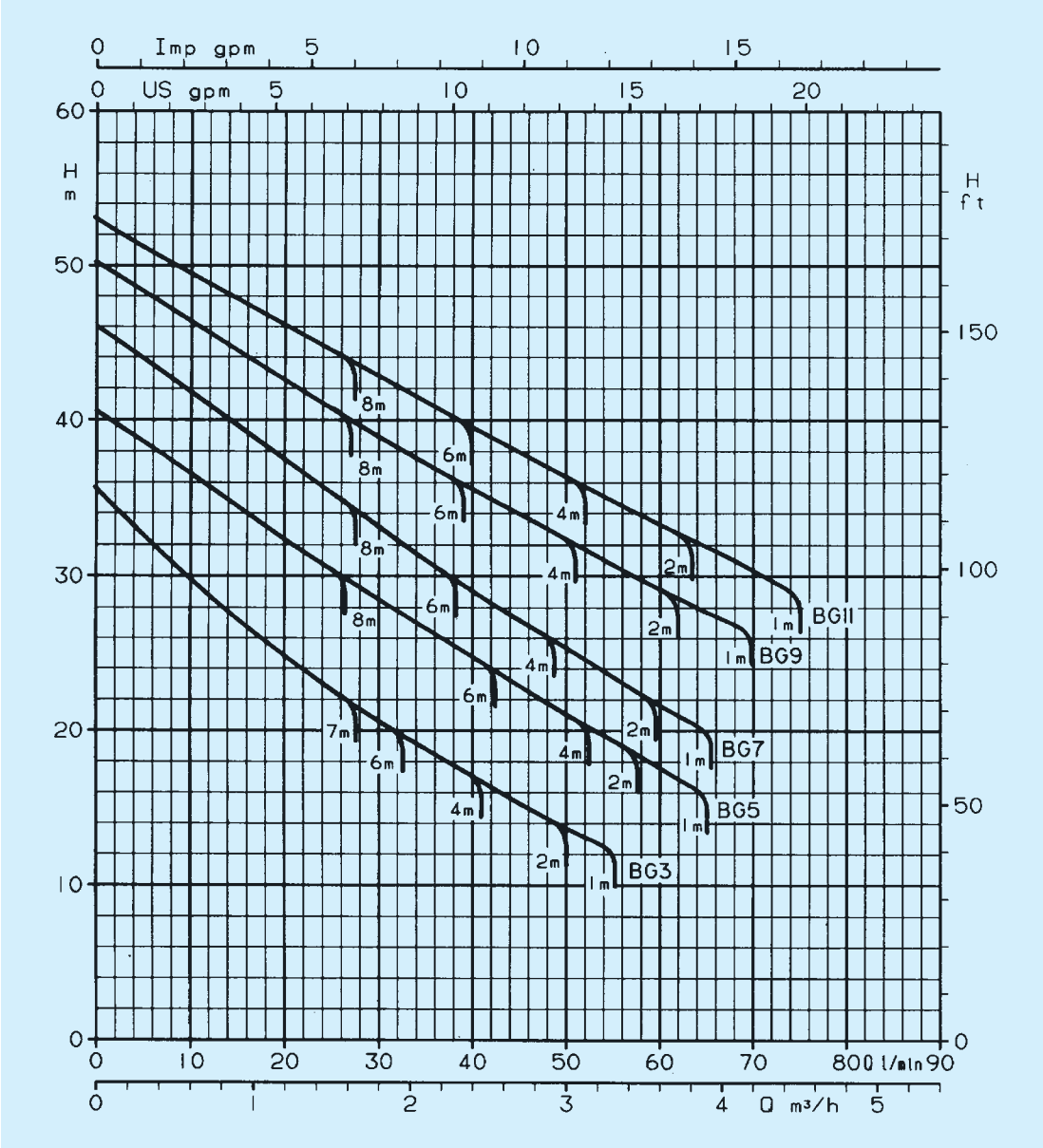

Марка насоса		кВт	лс	Потребляем. мощность, кВт		Емкость		Сила тока, А			Q = подача							
Одно-фазн. 220 В 50 Гц	Трех-фазн. 220-240/ 380-415В 50 Гц			Одно-фазн.	Трех-фазн.	мкФ	В	Одно-Фазн. 220 – 240 В	Трехфазный 220 – 240 В	Трехфазный 380 – 415 В	л/мин	0	10	20	30	40	50	60	70
											м³/час	0	0,6	1,2	1,8	2,4	3	3,6	4,2
											H = напор, метры водяного столба								
BGM 3	BG 3	0,37	0,5	0,66	0,63	12,5	450	3	2,1	1,2		36	30	25	20,5	17	14	–	–
BGM 5	BG 5	0,55	0,75	0,88	0,85	18	450	4	2,8	1,6		40,5	36,5	32,5	28,5	25	21	17,5	–
BGM 7	BG 7	0,75	1	1,1	1,05	22	450	4,8	3,3	1,9		46	42	37,5	33	29	25	21,5	–
BGM 9	BG 9	0,9	1,2	1,2	1,3	22	450	5,6	4,5	2,6		50	46	42,5	39	35,5	32,5	29	–
BGM 11	BG 11	1,1	1,5	1,48	1,3	30	450	6,8	4,2	2,4		53	49,5	46	43	39,5	36	33,5	30

Макс. значения подач зависят от геодезических перепадов уровня на всасывании с трубой дл. 8 м и незасоренным донным клапаном на 1"¹/₄.
Испытания согласно нормам ISO 2548 для серийно производимых насосов класса С.

Характеристики действительны для жидкостей с плотностью ρ = 1,0 кг/дм³ и кинематической вязкостью γ = 1 мм²/с.

Размеры и масса насосов серии BG

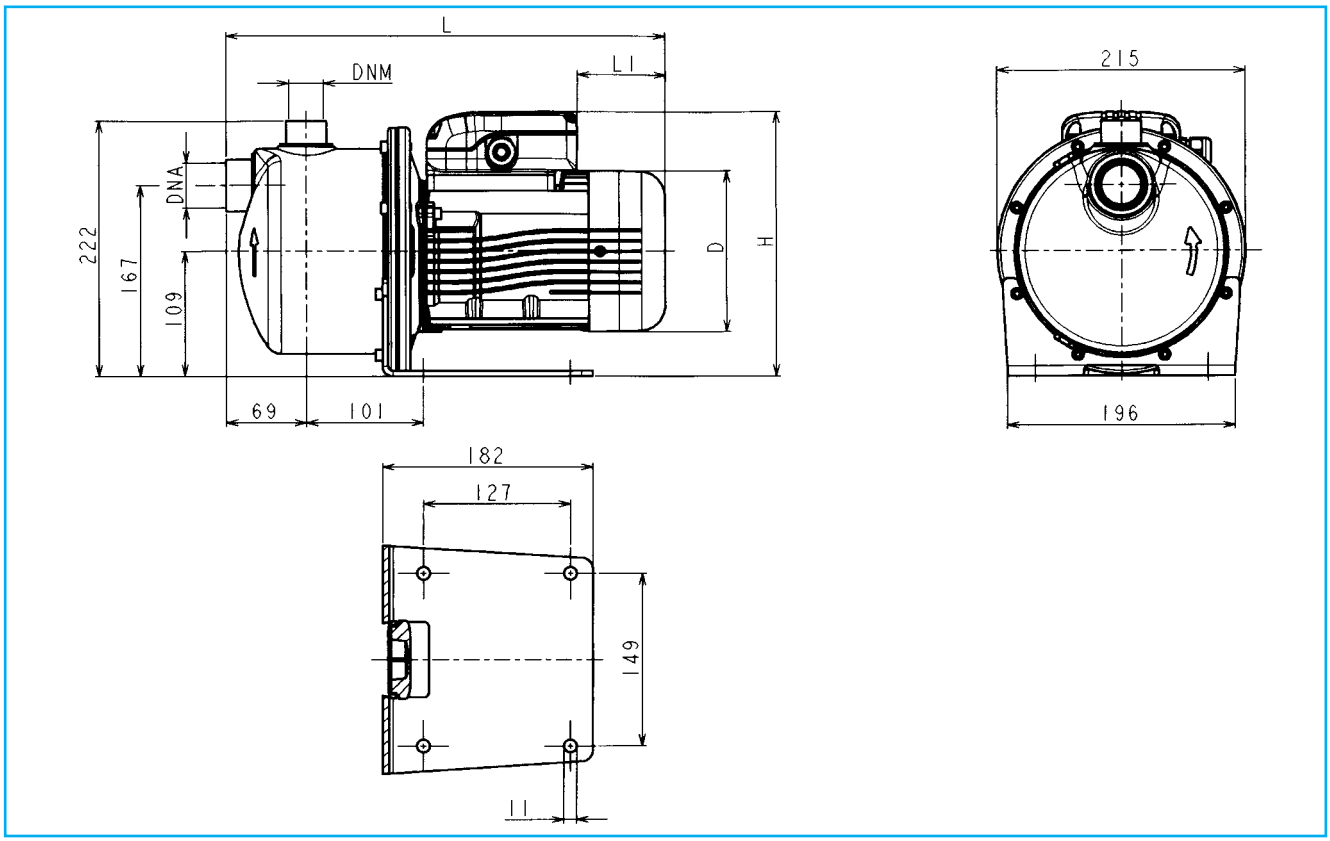

МАРКА НАСОСА	кВт	D	L	L1	H	DNA	DNM	МАССА кг
BGM 3	0,37	120	366	62	220	Rp 1"¼	Rp 1	11
BGM 5	0,55	140	380	76	230	Rp 1"¼	Rp 1	12
BGM 7	0,75	140	380	76	230	Rp 1"¼	Rp 1	14
BGM 9	0,9	140	380	31	239	Rp 1"¼	Rp 1	16
BGM 11	1,1	156	425	69	246	Rp 1"¼	Rp 1	20
BG 3	0,37	120	366	62	220	Rp 1"¼	Rp 1	10
BG 5	0,55	140	380	76	230	Rp 1"¼	Rp 1	11
BG 7	0,75	140	380	76	230	Rp 1"¼	Rp 1	12
BG 9	0,9	140	380	76	230	Rp 1"¼	Rp 1	14
BG 11	1,1	156	425	114	238	Rp 1"¼	Rp 1	15

LOWARA

Серии HM - HMS

Горизонтальные многоступенчатые центробежные насосы

Современные бесшумные высокоэффективные насосы серии HM применяются для бытовых нужд, а насосы серии HMS (полностью выполненные из нержавеющей стали AISI 316) – для производственных нужд.

Область применения насосов серии HM (AISI 304 + Технополимер)

- Подача чистой воды на бытовые нужды.
- Повышение давления в системах водоснабжения дачных домов.
- Системы орошения.
- Стиральные машины.

Область применения насосов серии HMS (AISI 316)

- Промышленные прачечные.
- Системы охлаждения и отопления.
- Перекачивание воды, содержащей химически агрессивные частицы, масла.
- Системы орошения обогащенные питательными и/или агрессивными химическими веществами.

Рабочие характеристики:

- **Подача**: до **120 л/мин (7,2 м³/час)**.
- **Напор**: до **60 м**.
- **Непрерывное действие**.
- **Температура рабочей жидкости от:**
  -10°C до 60°C для серии HM
  -10°C до 110°C для серии HMS.
- **Максимальное** рабочее **давление: 8 бар**.
- Встроенный электродвигатель с внешней вентиляцией и **корпусом из алюминиевого сплава**.
- Типы электродвигателей:
  Однофазный с напряжением 220-240 В и частотой 50 Гц. Поставляется со встроенной защитой от перегрузок.
  Трехфазный с напряжением 220-240/380-415 В и частотой 50 Гц. Защита от перегрузок обеспечивается пользователем.
- Мощность до 0,9 кВт.
- Класс **изоляции F**.
- **Класс защиты для серии HM - IP44, для серии HMS - IP55**.

Материалы

Серия HM

Узел	Материал
Корпус насоса, диффузоры покрытия	Нержавеющая сталь (AISI 304 – DIN 1.4301)
Рабочие колеса	Технополимерные материалы пищевого класса
Вал	Нержавеющая сталь (AISI 316 – DIN 1.4401)
Пробки заливочного и сливного отверстий	Никелированная латунь
Торцевое уплотнение	Графит/керамика/EPDM
Уплотнительное кольцо круглого сечения	EPDM

Серия HMS

Узел	Материал
Корпус насоса, диффузоры, покрытияь рабочие колеса	Нержавеющая сталь (AISI 316 – DIN 1.4404)
Вал, пробки заливного и сливного отверстий	Нержавеющая сталь (AISI 316 – DIN 1.4401)
Торцевое уплотнение	Керамика/графит/EPDM
Уплотнительное кольцо круглого сечения	EPDM

Серия HM
Рабочие характеристики 2850 об/мин 50Гц

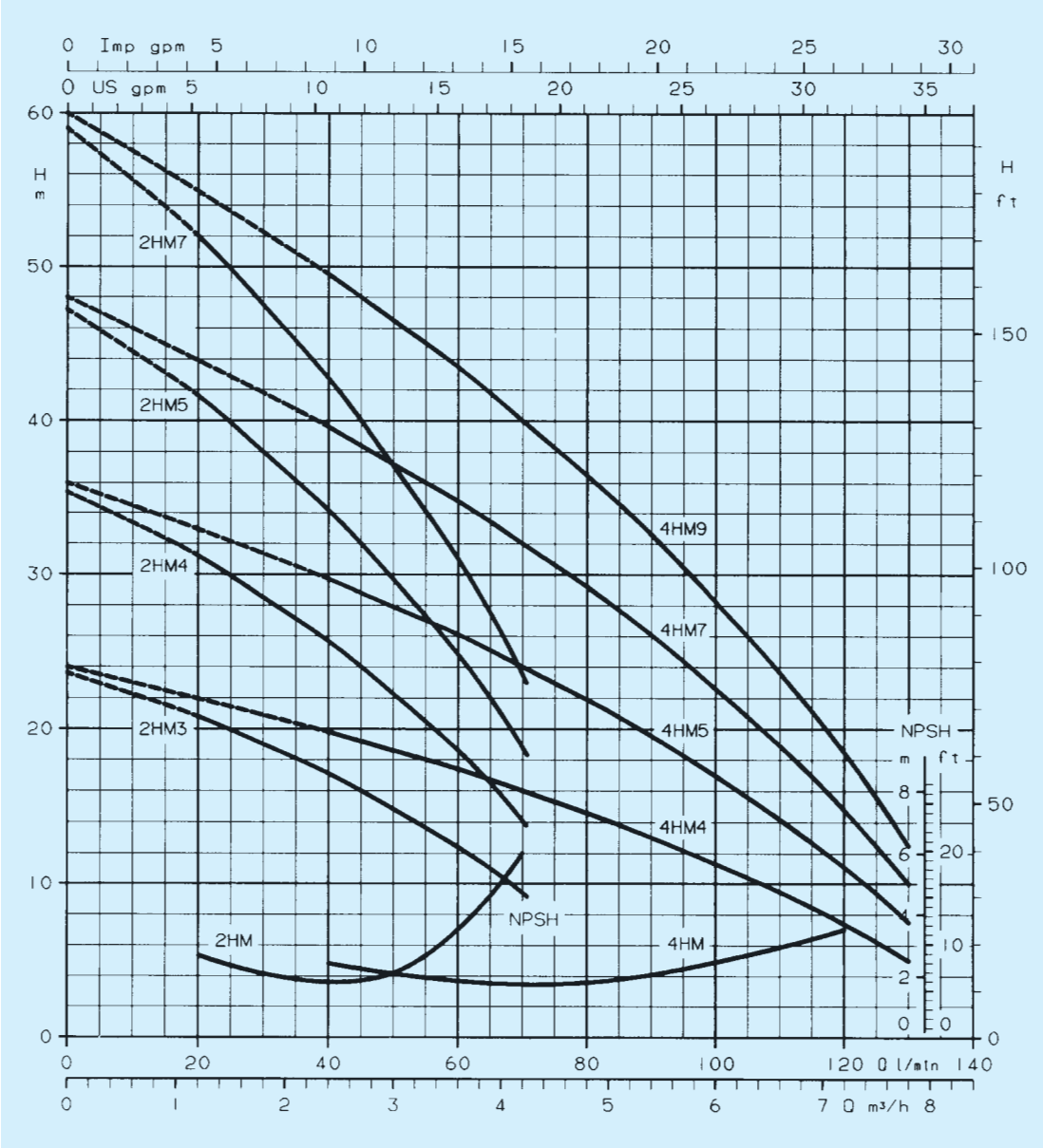

Марка насоса		Кол-во ступеней	кВт	лс	Емкость		Сила тока, А			Q = подача										
Одно-фазн. 220 В 50 Гц	Трех-фазн. 220-240/ 380-415В 50 Гц				мкФ	В	Одно-Фазн. 220 – 240 В	Трехфазный 220 – 240 В	Трехфазный 380 – 415 В	л/мин 0	10	20	30	40	50	60	70	80	100	120
										м³/час 0	0,6	1,2	1,8	2,4	3	3,6	4,2	4,8	6	7,2
										H = напор, метры водяного столба										
2HM3	2HM3T	2	0,3	0,4	10	450	2,1	1,75	1,01	23,5	22	21	19	17	15	12,5	9,5			
2HM4	2HM4T	3	0,45	0,6	12,5	450	2,9	2,46	1,42	35,5	33,5	31	28,5	25,5	22	18,5	14			
2HM5	2HM5T	4	0,55	0,75	16	450	3,6	2,91	1,68	47	44,5	41,5	38	34	29,5	25	19			
2HM7	2HM7T	5	0,75	1	22	450	5	3,5	2	59	55,5	52	47,5	43	37	31	23,5			
4HM4	4HM4T	2	0,45	0,6	12,5	450	2,7	2,42	1,40	24			21	20	19	17,5	16	14,5	11,5	7,5
4HM5	4HM5T	3	0,55	0,75	16	450	3,8	2,98	1,72	36			31,5	29,5	28	26	24	22	17	11
4HM7	4HM7T	4	0,75	1	22	450	5	3,5	2	48			42	39,5	37	35	32	29	22,5	15
4HM9	4HM9T	5	0,9	1,2	22	450	5,7	4,2	2,4	60			52	49,5	46,5	43,5	40	36,5	28	18,5

Характеристики действительны для жидкостей с плотностью ρ = 1,0 кг/дм³ и кинематической вязкостью γ = 1 мм²/с.

Серия HMS
Рабочие характеристики 2850 об/мин 50Гц

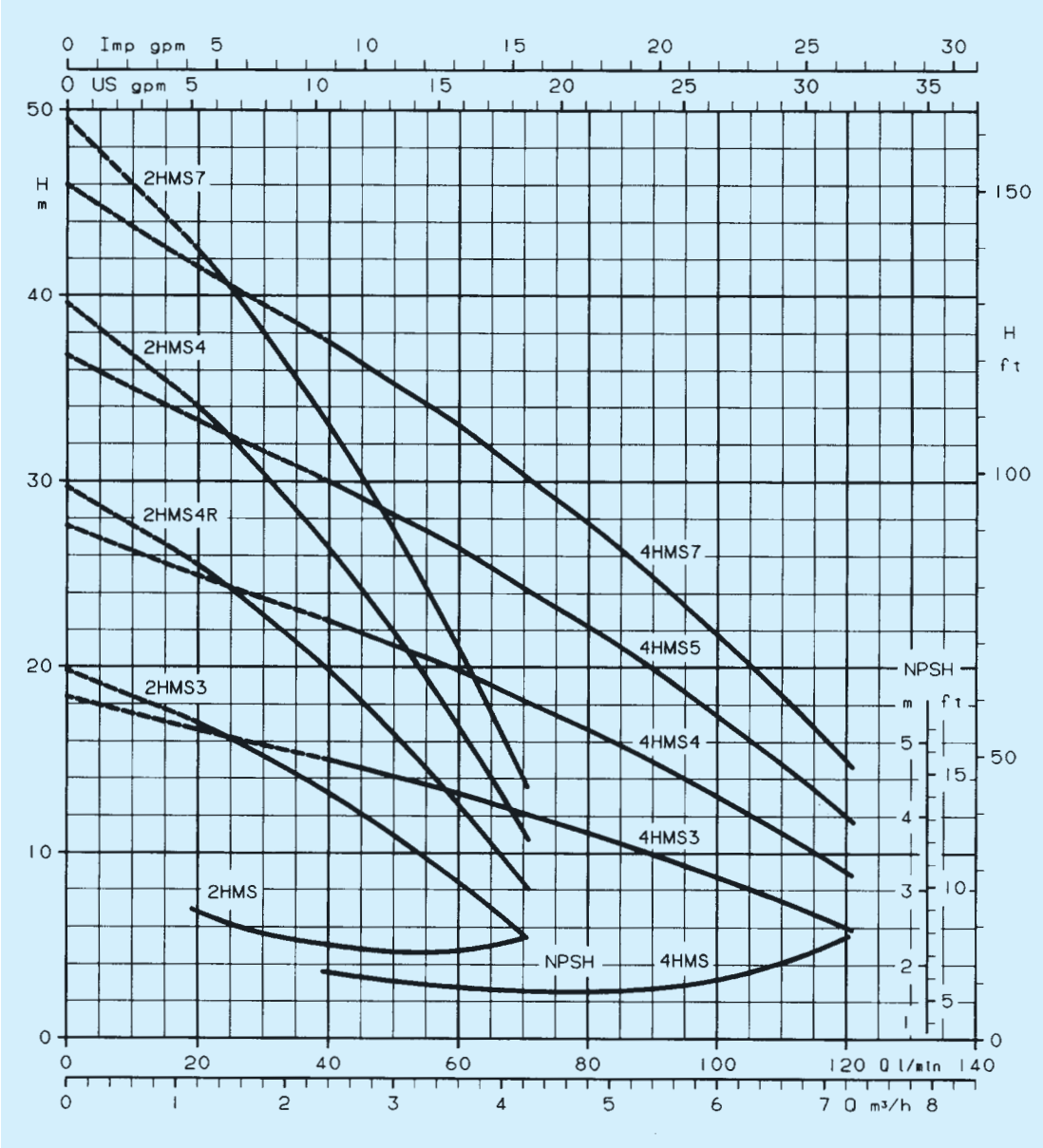

Марка насоса		Кол-во ступеней	кВт	лс	Емкость		Сила тока, А			Q = подача										
Одно-фазн. 220 В 50 Гц	Трех-фазн. 220-240/ 380-415В 50 Гц				мкФ	В	Одно-Фазн. 220 – 240 В	Трехфазный 220 – 240 В	Трехфазный 380 – 415 В	л/мин	0	10	20	30	40	50	60	70	80	100	120
										м³/час	0	0,6	1,2	1,8	2,4	3	3,6	4,2	4,8	6	7,2
										H = напор, метры водяного столба											
2HMS3	2HMS3T	2	0,3	0,4	10	450	1,95	1,71	0,99	20	18,5	17	15	13	11	8,5	5,5				
2HMS4R	2HMS4RT	3	0,45	0,6	12,5	450	2,64	2,41	1,39	29,5	27,5	25,5	23	20	16,5	12,5	8,5				
2HMS4	2HMS4T	4	0,45	0,6	12,5	450	3,2	2,53	1,46	39,5	37	34	30,5	26,5	22	17	11				
2HMS7	2HMS7T	5	0,75	1	22	450	4,6	3,3	1,9	49,5	46	42,5	38	33	27,5	21	14				
4HMS3	4HMS3T	2	0,3	0,4	10	450	2,12	1,77	1,02	18,5			16	15	14	13	12	11	9	6
4HMS4	4HMS4T	3	0,45	0,6	12,5	450	3	2,49	1,44	27,5			24	22,5	21	20	18	16,5	13	9
4HMS5	4HMS5T	4	0,55	0,75	16	450	3,48	2,88	1,66	37			31,5	30	28	26,5	24,5	22	17,5	12
4HMS7	4HMS7T	5	0,75	1	22	450	5	3,5	2	46			39,5	37,5	35	33	30,5	28	22	15

Характеристики действительны для жидкостей с плотностью ρ = 1,0 кг/дм³ и кинематической вязкостью γ = 1 мм²/с.

Размеры и масса насосов серии HM, HMS

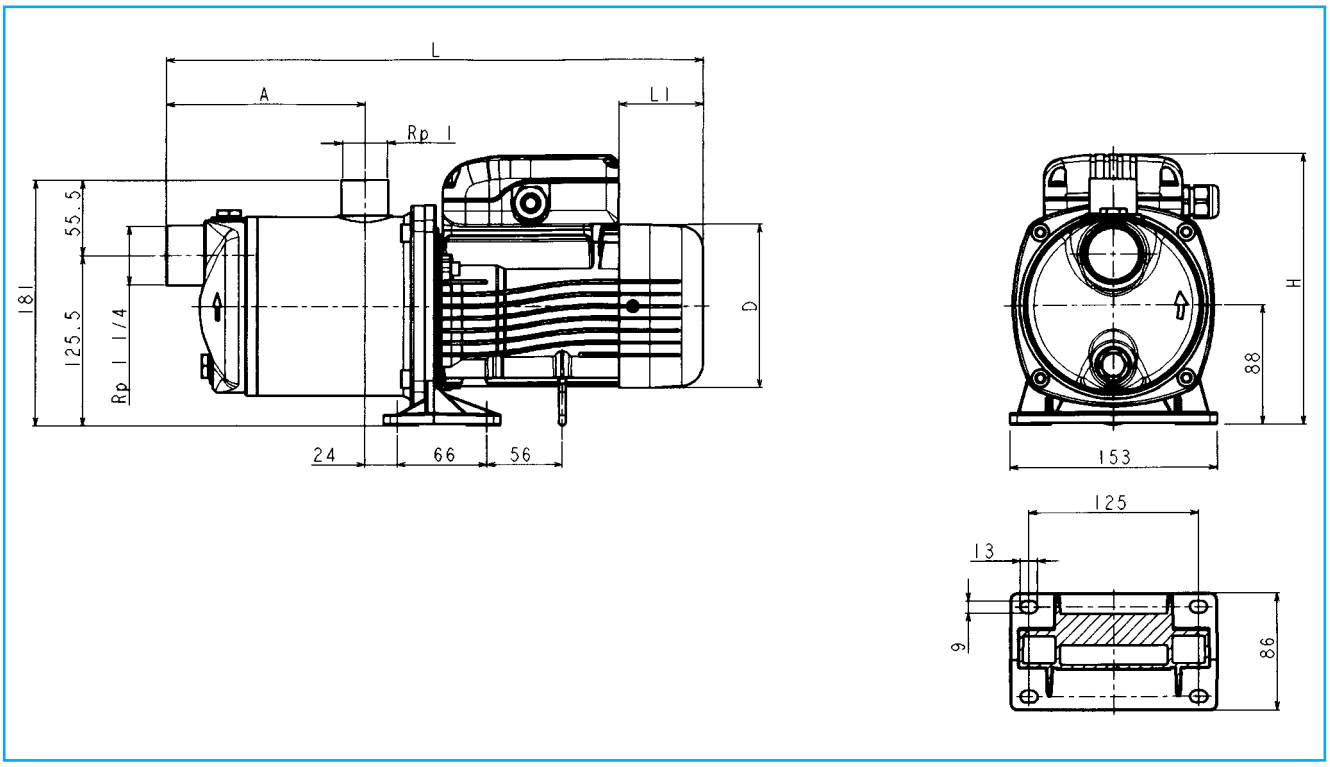

МАРКА НАСОСА	КОЛ-ВО СТУПЕНЕЙ	кВт	A	D	L	L1	H	МАССА кг
2HM3	2	0,3	96	120	345	62	199	7
2HM4	3	0,37	121	120	370	62	199	7,5
2HM5	4	0,55	146	120	395	62	199	8,5
2HM7	5	0,75	171	140	434	76	209	9,5
4HM4	2	0,37	96	120	345	62	199	7,5
4HM5	3	0,55	121	120	370	62	199	8
4HM7	4	0,75	146	140	409	31	218	9,5
4HM9	5	0,9	171	140	434	31	218	10
2HM3T	2	0,3	96	120	345	62	199	7
2HM4T	3	0,37	121	120	370	62	199	7,5
2HM5T	4	0,55	146	120	395	62	199	8,5
2HM7T	5	0,75	171	140	434	76	209	9,5
4HM4T	2	0,37	96	120	345	62	199	7,5
4HM5T	3	0,55	121	120	370	62	199	8
4HM7T	4	0,75	146	140	409	76	209	9,5
4HM9T	5	0,9	171	140	434	76	209	10
2HMS3	2	0,3	96	120	345	62	199	7
2HMS4	3	0,37	121	120	370	62	199	7,5
2HMS5	4	0,55	146	120	395	62	199	8
2HMS7	5	0,75	171	140	434	76	209	9,5
4HMS3	2	0,3	96	120	345	62	199	7
4HMS4	3	0,37	121	120	370	62	199	7,5
4HMS5	4	0,55	146	120	395	62	199	8,5
4HMS7	5	0,75	171	140	434	76	209	10
2HMS3T	2	0,3	96	120	345	62	199	7
2HMS4T	3	0,37	121	120	370	62	199	7,5
2HMS5T	4	0,55	146	120	395	62	199	8
2HMS7T	5	0,75	171	140	434	76	209	9,5
4HMS3T	2	0,3	96	120	345	62	199	7
4HMS4T	3	0,37	121	120	370	62	199	7,5
4HMS5T	4	0,55	146	120	395	62	199	8,5
4HMS7T	5	0,75	171	140	434	76	209	10

LOWARA

Серии CEA - CA

Центробежные насосы из нержавеющей стали

Широкий спектр насосов, применяющихся для бытовых и производственных нужд.
Имеются в распоряжении модификации с одним (CEA) и двумя рабочими колесами (CA).

- ❑ **В стандартной модификации все детали насоса, контактирующие с перекачиваемой жидкостью, выполнены из нержавеющей стали (AISI 304 или AISI 316).**
- ❑ **Класс защиты двигателя – IP55**

Область применения

- **В быту и промышленности для перекачивания жидкостей, химически неагрессивных по отношению к нержавеющей стали.**
- Повышение давления в системах водоснабжения.
- Системы малого орошения.
- Формирование блоков с автоклавом для повышения давления, для различных нужд.

Рабочие характеристики

- **CEA – серия с одним рабочим колесом; CA – серия с двумя рабочими колесами.**
- **Подача**: до **30 м³/ч**.
- **Напор**: до **62 м**.
- **Максимальное** рабочее **давление: 8 бар**.
- **Непрерывное действие**.
- **Температура рабочей жидкости: от -10°C до 85°C (для модификаций CEA-V и CA-V до 110°C)**.
- Встроенный электродвигатель с внешней вентиляцией и корпусом из алюминиевого сплава.
- Типы электродвигателей:
  Однофазный с напряжением 220-240 В и частотой 50 Гц. Поставляется со встроенной защитой от перегрузок.
  Трехфазный с напряжением 220-240/380-415 В и частотой 50 Гц. Защита от перегрузок обеспечивается пользователем.
- Мощность до 3 кВт.
- Класс **изоляции F**.
- **Класс защиты – IP55**.

Материалы

Узел	Материал	
	CEA	CA
Корпус насоса, диффузор, фланец, рабочее колесо	Нержавеющая сталь (AISI 304 - DIN 1.4301)	
Вал	нерж. сталь (AISI 316 - DIN 1.4401)	нерж. сталь (AISI 304 - DIN 1.4301)
Пробки заливочного сливного отверстий	Нержавеющая сталь (AISI 316 - DIN 1.4401)	
Торцевое уплотнение	Графит/керамика/NBR	
Уплотнительное Кольцо круглого сечения	NBR	

Серии CEA – CA
Тапблица гидравлических параметров при 2850 об/мин 50Гц

Марка насоса		кВт	лс	Емкость		Сила тока, А		Q = подача															
								l/min	0	20	40	60	80	100	120	140	160	200	250	300	350	400	450	500
Однофазн. 20 -240 В	Трехфазн. 380-415В			мкФ	В	Одно-Фазн. 220-240 V	Трех-фазный 380-415 V	m³/h	0	1,2	2,4	3,6	4,8	6	7,2	8,4	9,6	12	15	18	21	24	27	30
								H = напор, метры водяного столба															
CEAM 70/3	CEA 70/3	0,37	0,5	12,5	450	2,6	1,2	22	21,2	19,5	17	13,5											
CEAM 70/5	CEA 70/5	0,55	0,75	18	450	4,2	1,7	31	30	28	25,2	21,5											
CEAM 80/5	CEA 80/5	0,75	1	22	450	4,8	2,1	31,5	30,5	29,2	27,4	24,5	20,5										
CEAM 120/3	CEA 120/3	0,55	0,75	18	450	3,8	1,6	22,3	21,5	20,5	19,3	17,9	16,4	14,7	12,8	10,7							
CEAM 120/5	CEA 120/5	0,9	1,2	22	450	6	2,4	31,6	30,6	29,4	27,9	26,2	24,2	22	19,6	17							
CEAM 210/2	CEA 210/2	0,75	1	22	450	5,2	2,2	17,2				16,6	16,4	16,1	15,7	15,3	14,3	12,6	10,3				
CEAM 210/3	CEA 210/3	1,1	1,5	30	450	7,4	2,8	20,8				20,2	20	19,7	19,3	18,9	17,9	16,2	13,9				
CEAM 210/4	CEA 210/4	1,5	2	40	450	9	3,6	25,6				25	24,7	24,5	24,1	23,7	22,7	21	18,6				
CEAM 210/5	CEA 210/5	1,85*	2,5	50	450	11	4,4	29				28,4	28,1	27,8	27,5	27	26	24,3	22				
CEAM 370/1	CEA 370/1	1	1,5	30	450	7,4	2,9	16							16	15,5	15,5	14,5	13,5	11,5	10		
CEAM 370/2	CEA 370/2	1,5	2	40	450	10,4	3,7	20							19,5	19,5	19	18	17	15,5	14	11,5	
CEAM 370/3	CEA 370/3	1,85*	2,5	50	450	11,5	4,6	24							23,5	23,5	23	22,5	21	19,5	18	15,5	13
CAM 70/33	CA 70/33	0,75	1	22	450	5	2,1	43	40	37	32	23											
CAM 70/34	CA 70/34	0,9	1,2	22	450	5,8	2,4	47	45	41	36	28											
CAM 70/45	CA 70/45	1,1	1,5	30	450	8,1	3	55	53	49	43	34											
CAM 120/33	CA 120/33	1,1	1,5	30	450	7	2,8	43	41	39	36	34	30	27	23								
CAM 120/35	CA 120/35	1,5	2	40	450	9,5	3,8	53	53	52	50	48	44	40	35								
CAM 120/55	CA 120/55	1,85*	2,5	50	450	12,2	4,6	62	60	58	56	53	49	45	41								
CAM 200/33	CA 200/33	1,85*	2,5	50	450	11,5	4,7	43	42	42	41	40	38	37	35	33	29						
	CA 200/35	2,2	3				5,2	52	52	51	50	50	49	47	46	44	38						
	CA 200/55	3	4				6,5	61	61	60	59	58	57	56	54	52	46						

* CEAM/CAM = 2.2 кВт (3 л.с.)

Серии CEA 70 – CEA 80
Рабочие характеристики 2850 об/мин 50Гц

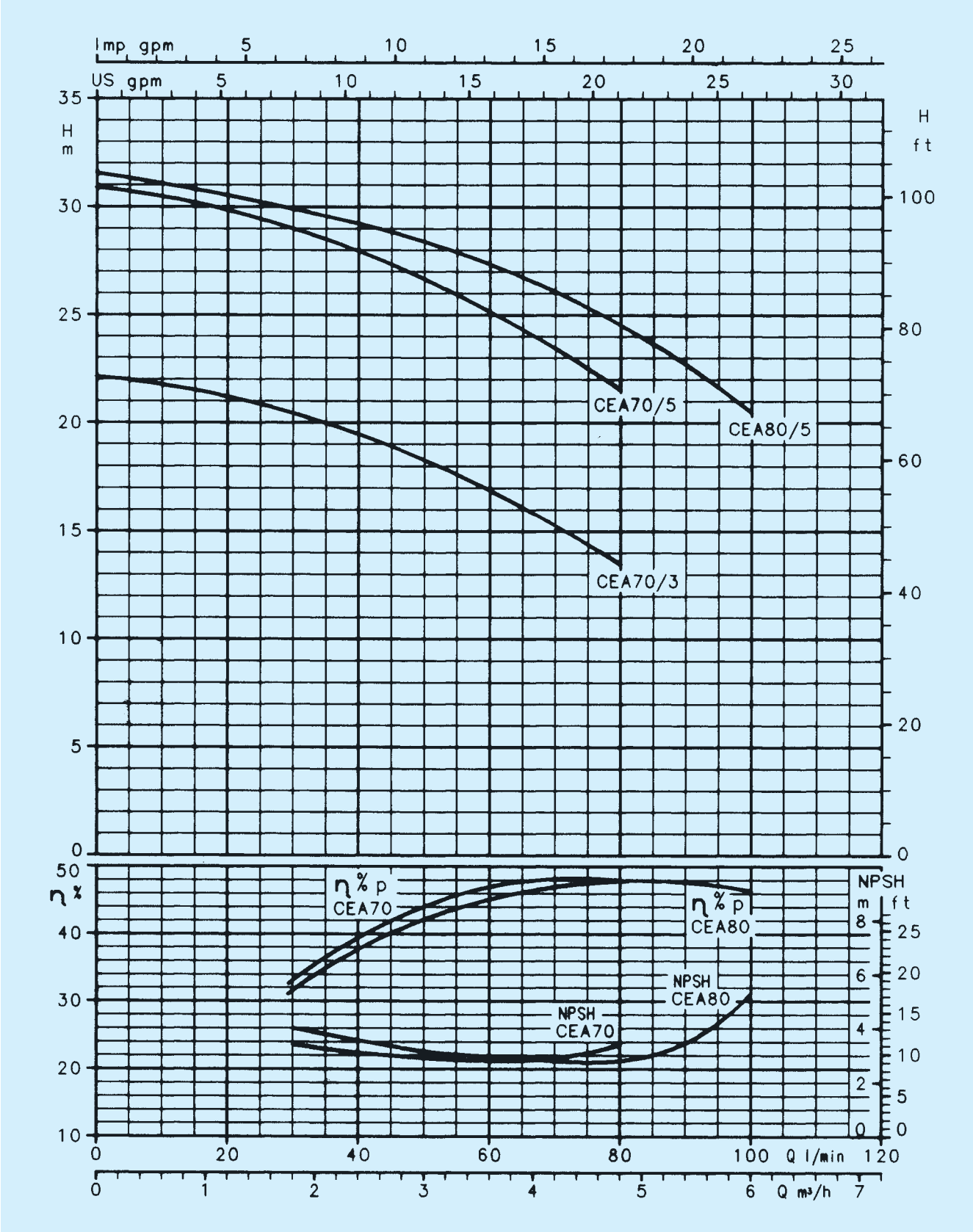

Характеристики действительны для жидкостей с плотностью ρ = 1,0 кг/дм³ и кинематической вязкостью γ = 1 мм²/с.

Серия CEA 120
Рабочие характеристики 2850 об/мин 50Гц

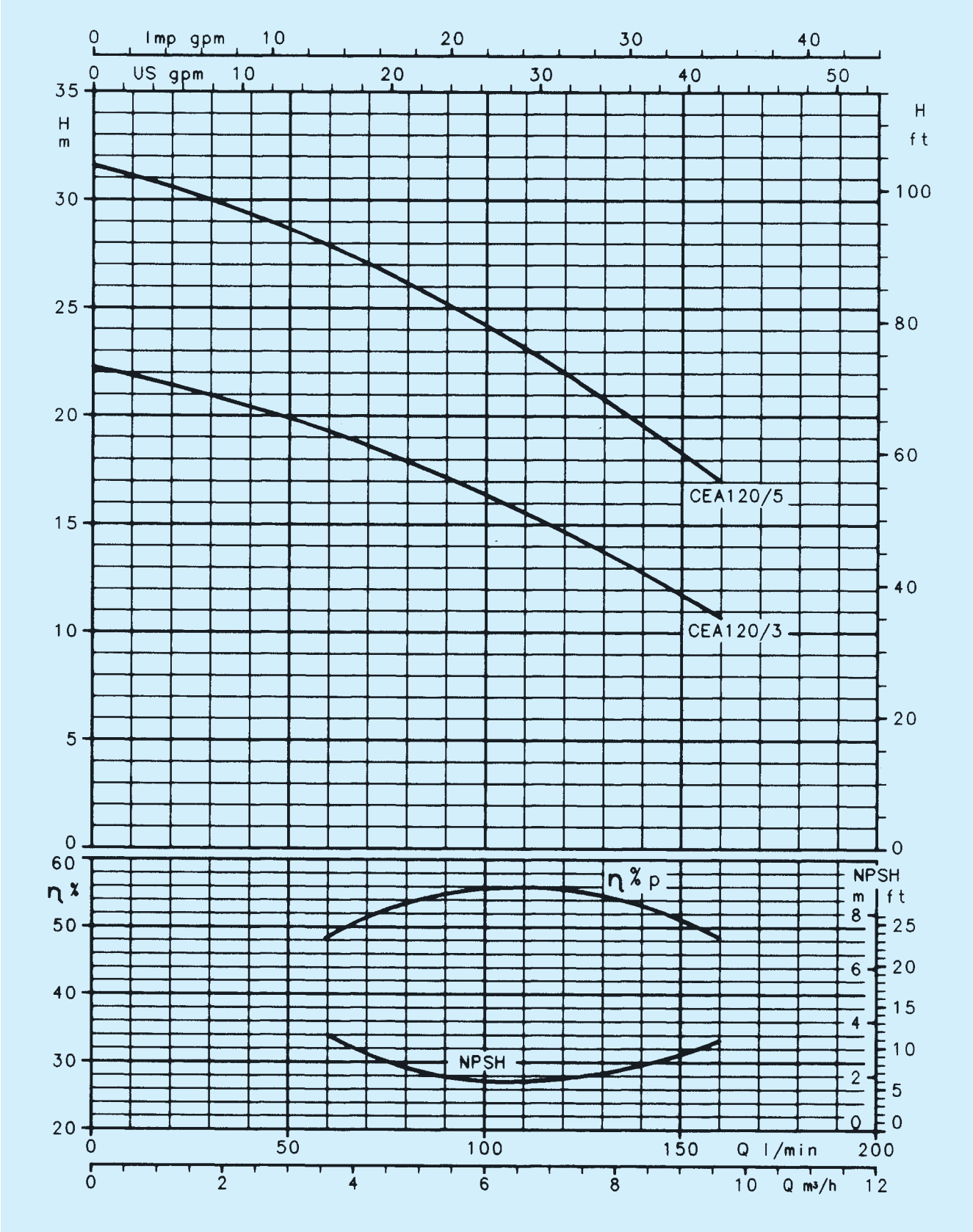

Характеристики действительны для жидкостей с плотностью ρ = 1,0 кг/дм³ и кинематической вязкостью γ = 1 мм²/с.

Серия CEA 210
Рабочие характеристики 2850 об/мин 50Гц

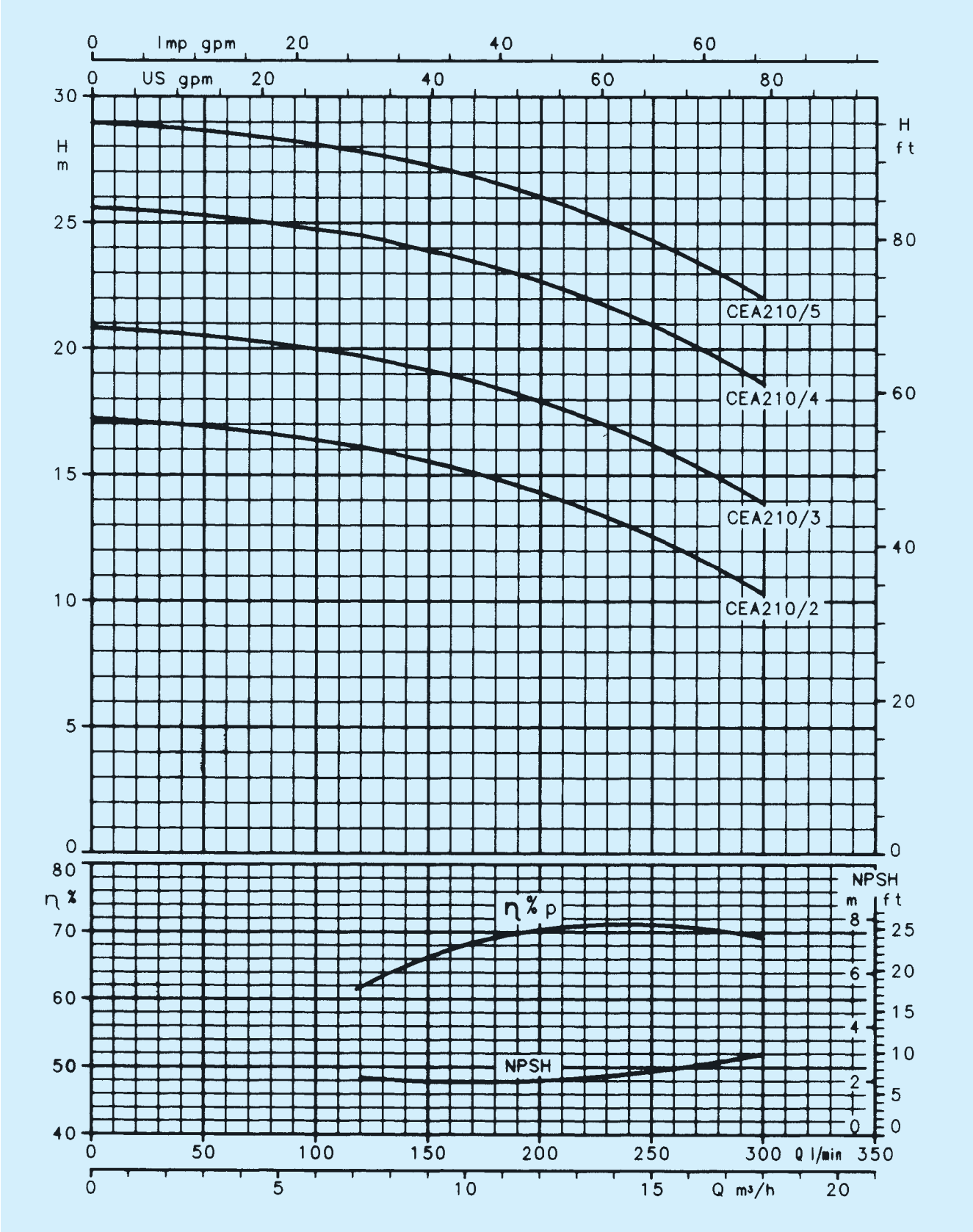

Характеристики действительны для жидкостей с плотностью ρ = 1,0 кг/дм³ и кинематической вязкостью γ = 1 мм²/с.

Серия CEA 370
Рабочие характеристики 2850 об/мин 50Гц

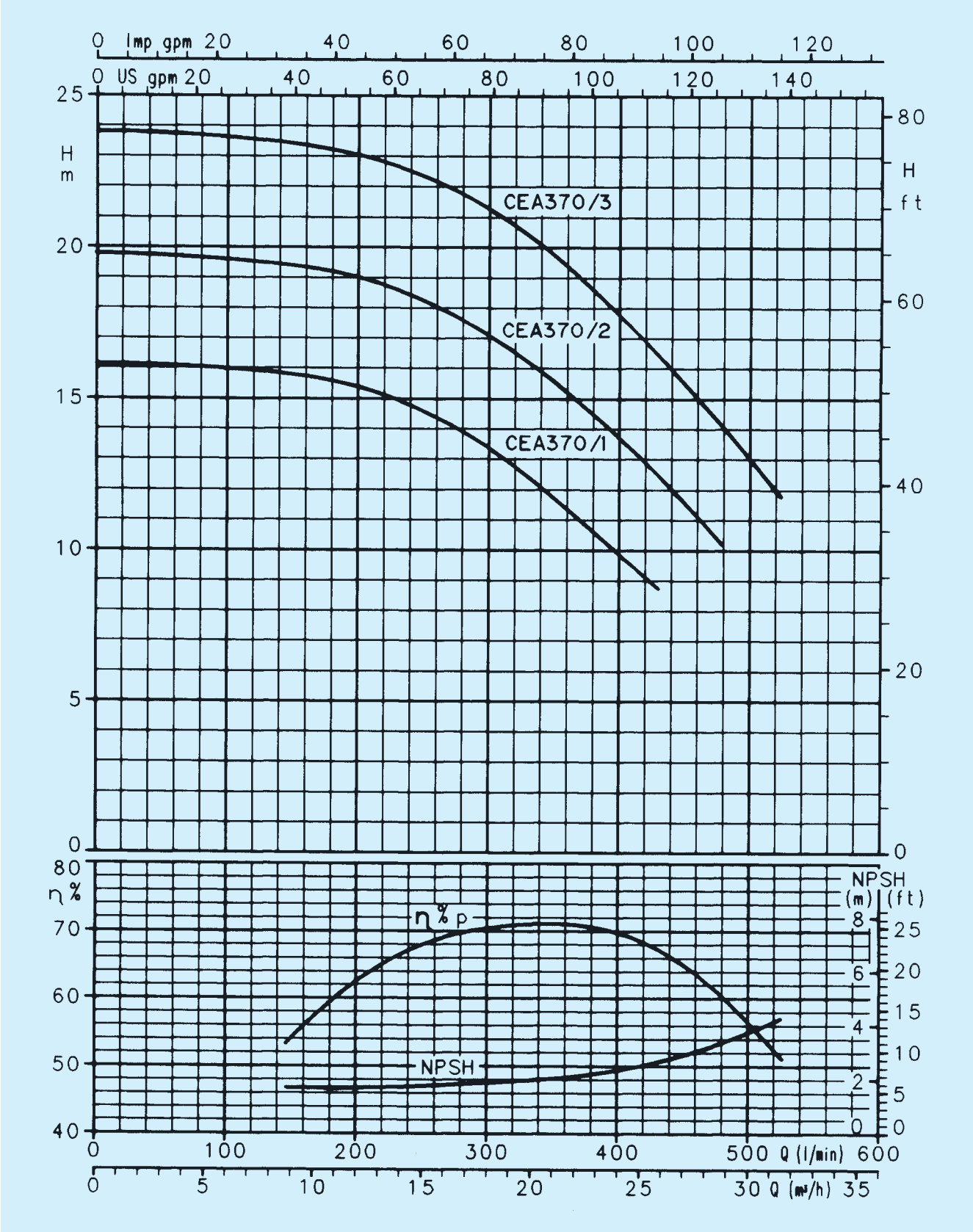

Характеристики действительны для жидкостей с плотностью ρ = 1,0 кг/дм³ и кинематической вязкостью γ = 1 мм²/с.

Серия CA 70
Рабочие характеристики 2850 об/мин 50Гц

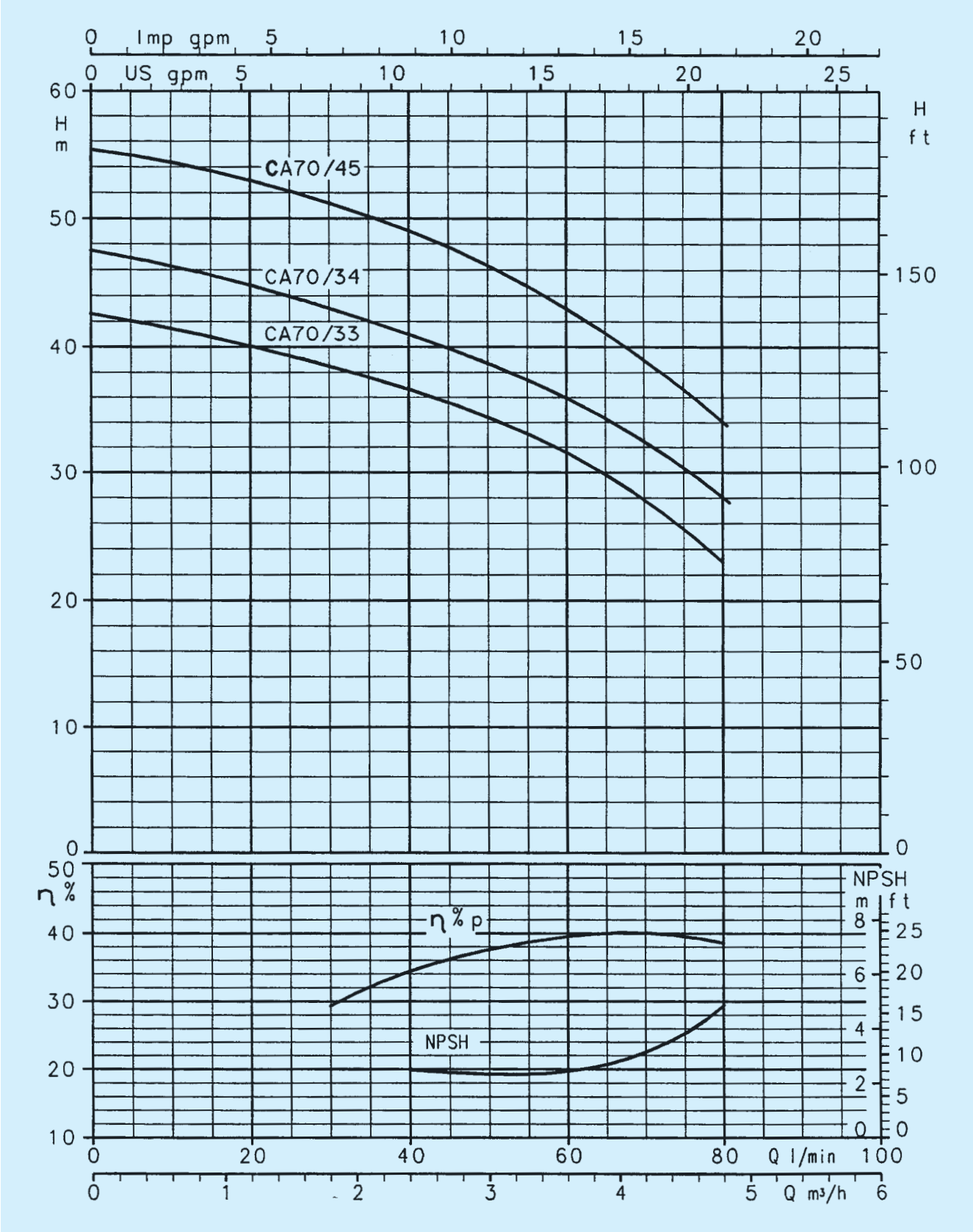

Характеристики действительны для жидкостей с плотностью ρ = 1,0 кг/дм³ и кинематической вязкостью γ = 1 мм²/с.

Серия CA 120
Рабочие характеристики 2850 об/мин 50Гц

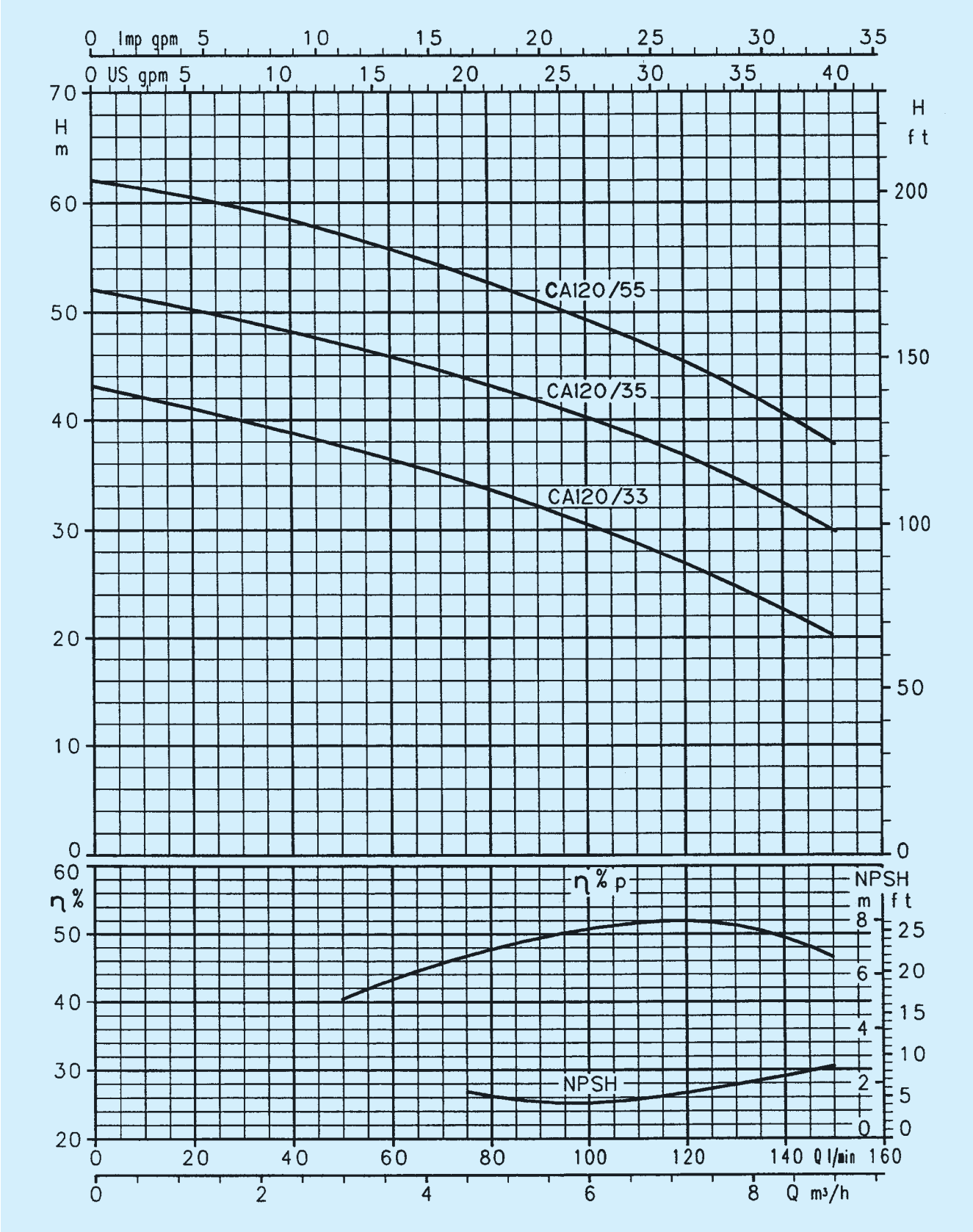

Характеристики действительны для жидкостей с плотностью ρ = 1,0 кг/дм³ и кинематической вязкостью γ = 1 мм²/с.

Серия CA 200
Рабочие характеристики 2850 об/мин 50Гц

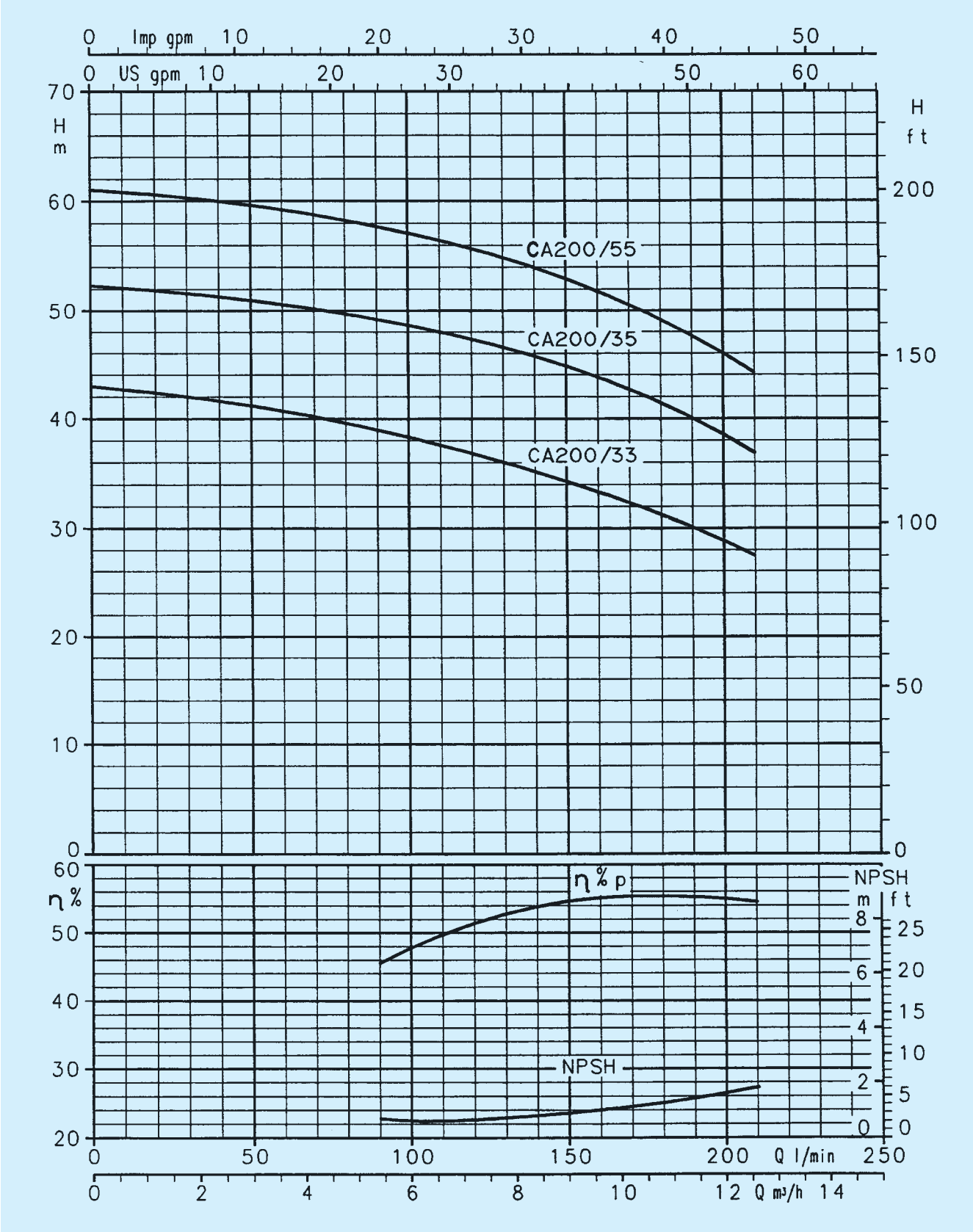

Характеристики действительны для жидкостей с плотностью ρ = 1,0 кг/дм³ и кинематической вязкостью γ = 1 мм²/с.

Размеры и масса насосов серии CEA

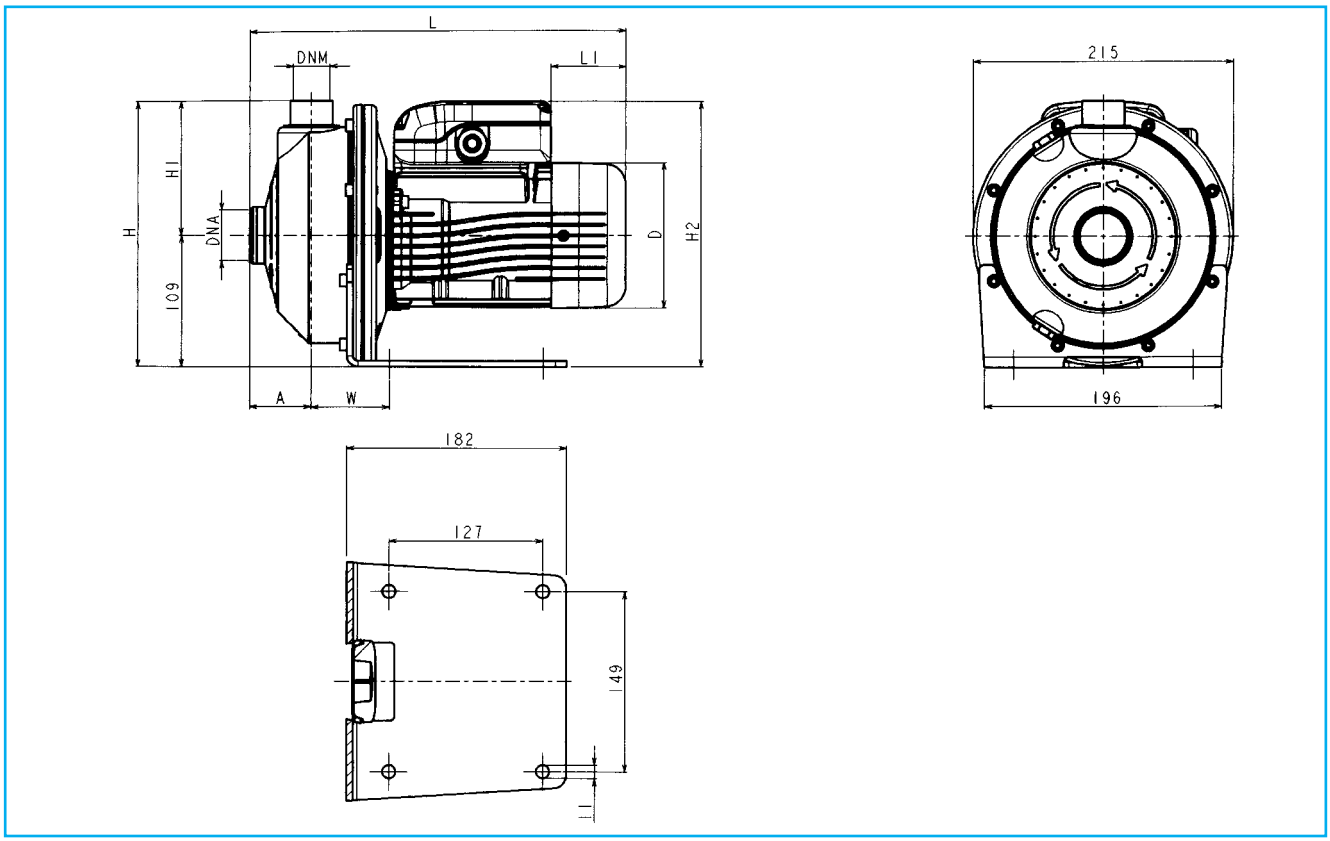

МАКРКА НАСОСА	кВт	A	D	H	H1	H2	L	L1	W	DNA	DNM	МАССА кг
CEAM 70/3	0,37	51	120	220	111	220	311	62	65	Rp 1"¼	Rp 1	10
CEAM 70/5	0,55	51	140	220	111	230	325	76	65	Rp 1"¼	Rp 1	12
CEAM 80/5	0,75	51	140	220	111	230	325	76	65	Rp 1"¼	Rp 1	12
CEAM 120/3	0,55	51	140	220	111	230	325	76	65	Rp 1"¼	Rp 1	12
CEAM 120/5	0,9	51	140	220	111	239	325	31	65	Rp 1"¼	Rp 1	15
CEAM 210/2	0,75	54	140	222	113	230	339	76	76	Rp 1"½	Rp 1"¼	12
CEAM 210/3	1,1	54	156	222	113	246	385	69	76	Rp 1"½	Rp 1"¼	15
CEAM 210/4	1,5	54	156	222	113	246	385	69	76	Rp 1"½	Rp 1"¼	22
CEAM 210/5	2,2	54	176	222	113	230	416	114	76	Rp 1"½	Rp 1"¼	22
CEAM 370/1	1,1	54	156	222	113	246	385	69	76	Rp 2"	Rp 1"¼	15
CEAM 370/2	1,5	54	156	222	113	246	385	69	76	Rp 2"	Rp 1"¼	22
CEAM 370/3	2,2	54	176	222	113	230	416	114	76	Rp 2"	Rp 1"¼	22
CEA 70/3	0,37	51	120	220	111	220	311	62	65	Rp 1"¼	Rp 1	10
CEA 70/5	0,55	51	140	220	111	230	325	76	65	Rp 1"¼	Rp 1	12
CEA 80/5	0,75	51	140	220	111	230	325	76	65	Rp 1"¼	Rp 1	12
CEA 120/3	0,55	51	140	220	111	230	325	76	65	Rp 1"¼	Rp 1	12
CEA 120/5	0,9	51	140	220	111	230	325	76	65	Rp 1"¼	Rp 1	15
CEA 210/2	0,75	54	140	222	113	230	339	76	76	Rp 1"½	Rp 1"¼	12
CEA 210/3	1,1	54	156	222	113	238	385	114	76	Rp 1"½	Rp 1"¼	15
CEA 210/4	1,5	54	156	222	113	238	385	114	76	Rp 1"½	Rp 1"¼	17
CEA 210/5	2,2	54	156	222	113	238	385	114	76	Rp 1"½	Rp 1"¼	19
CEA 370/1	1,1	54	156	222	113	238	385	114	76	Rp 2	Rp 1"¼	15
CEA 370/2	1,5	54	156	222	113	238	385	114	76	Rp 2	Rp 1"¼	17
CEA 370/3	2,2	54	156	222	113	238	385	114	76	Rp 2	Rp 1"¼	19

Размеры и масса насосов серии CA

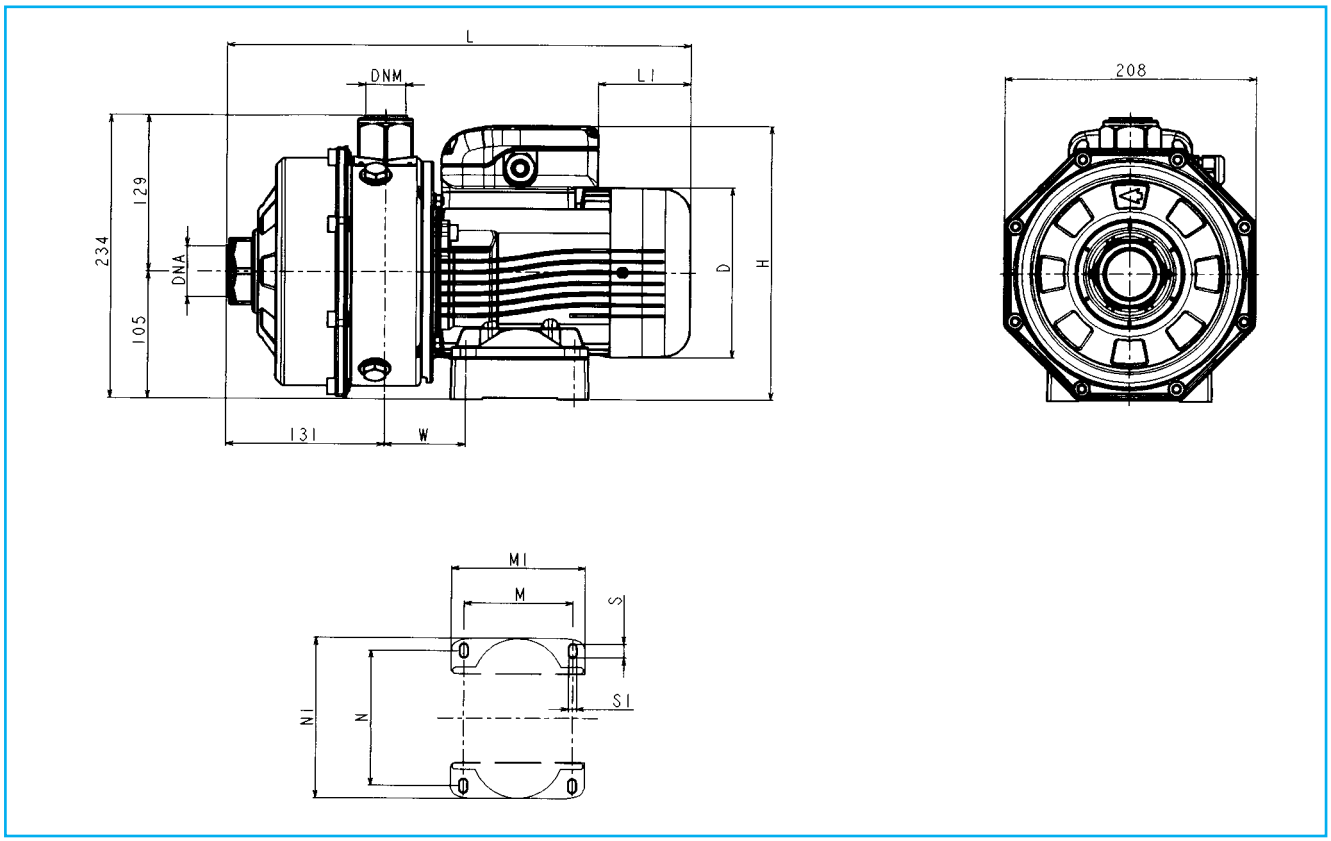

МАРКА НАСОСА	кВт	D	H	L	L1	M	M1	N	N1	S	S1	W	DNA	DNM	МАССА кг
CAM 70/33	0,75	140	226	383	76	90	113	112	135	12	7	66	Rp1"¼	Rp 1"	14
CAM 70/34	0,9	140	235	383	31	90	113	112	135	12	7	66	Rp1"¼	Rp 1"	14
CAM 70/45	1,1	156	242	420	69	100	125	125	153	12	9	76	Rp1"¼	Rp 1"	17
CAM 120/33	1,1	156	242	420	69	100	125	125	153	12	9	76	Rp1"¼	Rp 1"	16
CAM 120/35	1,5	156	242	420	69	100	125	125	153	12	9	76	Rp1"¼	Rp 1"	23
CAM 120/55	1,85	176	226	450	114	125	156	140	170	13	9	98	Rp1"¼	Rp 1"	23
CAM 200/33	1,85	176	226	450	114	125	156	140	170	13	9	98	Rp1"½	Rp 1"	24
CA 70/33	0,75	140	226	383	76	90	113	112	135	12	7	66	Rp1"¼	Rp 1"	14
CA 70/34	0,9	140	226	383	76	90	113	112	135	12	7	66	Rp1"¼	Rp 1"	14
CA 70/45	1,1	156	234	420	114	100	125	125	153	12	9	76	Rp1"¼	Rp 1"	17
CA 120/33	1,1	156	234	420	114	100	125	125	153	12	9	76	Rp1"¼	Rp 1"	16
CA 120/35	1,5	156	234	420	114	100	125	125	153	12	9	76	Rp1"¼	Rp 1"	18
CA 120/55	1,85	156	234	420	114	100	125	125	153	12	9	76	Rp1"¼	Rp 1"	21
CA 200/33	1,85	156	234	420	114	100	125	125	153	12	9	76	Rp1"½	Rp 1"	21
CA 200/35	2,2	176	226	450	149	125	156	140	170	13	9	98	Rp1"½	Rp 1"	22
CA 200/55	3	176	226	450	149	125	156	140	170	13	9	98	Rp1"½	Rp 1"	24

LOWARA

Серия CO

Центробежные насосы с открытым рабочим колесом

Насосы, сочетающие преимущества открытого рабочего колеса и исполнения конструкций из нержавеющей стали AISI 316, что позволяет перекачивать умеренно агрессивные жидкости, содержащие взвешенные частицы.

- ❑ **Все детали насоса, контактирующие с перекачиваемой жидкостью, выполнены из нержавеющей стали AISI 316L**
- ❑ **Механическое уплотнение графито-силиконовые/графито вольфрамовые/FPM в модификации “K”**

Область применения

- Обработка поверхности изделий из металлов.
- Промывка овощей, фруктов и других пищевых продуктов.
- Перекачивание воды, содержащей масла и моющие средства.
- Системы охлаждения.
- Посудомоечные машины для столовых.
- Промышленные прачечные.

Рабочие характеристики

- **Насосы с открытым рабочим колесом способны перекачивать жидкости, содержащие твердые частицы с диаметром до 20 мм (насосы серии CO 350 – до 10 мм)**.
- **Подача**: до **900 л/мин (54 м³/час)**.
- **Напор**: до **24,5 м**.
- **Максимальное** рабочее **давление: 8 бар**.
- **Непрерывное действие**.
- **Температура рабочей жидкости: от -10°C до +110°C**.
- Встроенный электродвигатель с внешней вентиляцией и корпусом из алюминиевого сплава.
- Типы электродвигателей:
  Однофазный : 220-240 В 50 Гц.
  Трехфазный : 220-240/380-415 В 50 Гц.
- Мощность до 3 кВт.
- Защита от перегрузок с автоматическим сбросом: встроенная в однофазном двигателе, в трехфазном двигателе обеспечивается пользователем.
- Класс **изоляции F**.
- **Класс защиты – IP55**.

Материалы

Узел	Материал
Корпус насоса, диффузор, фланец, рабочее колесо	Нержавеющая сталь (AISI 316L - DIN 1.4404)
Вал, пробки заливочного и сливного отверстий	Нержавеющая сталь (AISI 316 - DIN 1.4401)
Стандартное торцевое уплотнение	Графит/керамика/FPM
«K» - модификация торцевого уплотнения	Графито-силиконовое/ Графито-вольфрамовое/FPM
Уплотнительное кольцо круглого сечения	NBR

Lowara
ITT Industries

LOWARA

Серия CO
Таблица гидравлических параметров при 2850 об/мин 50Гц

Марка насоса		кВт	лс	Емкость		Сила тока, А			Q = подача											
Одно-фазн. 220- 240 В	Трех-фазн. 220-240/ 380-415 В			мкФ	В	Одно-Фазн. 220 – 240 В	Трехфазный 220 – 240 В	Трехфазный 380 – 415 В	л/мин	0	100	150	200	250	300	400	500	600	700	800	900
									м³/час	0	6	9	12	15	18	24	30	36	42	48	56
									H = напор, метры водяного столба												
COM 350/03	CO 350/03	0,37	0,5	12,5	450	2,7	1,9	1,1	8,2	6,8	5,8	4,9	4	3							
COM 350/05	CO 350/05	0,55	0,75	18	450	4	2,8	1,6	12,2	9,8	8,8	7,8	6,8	5,7							
COM 350/07	CO 350/07	0,75	1	22	450	4,9	3,3	1,9	14	11,4	10,4	9,4	8,3	7,2							
COM 350/09	CO 350/09	0,9	1,2	22	450	5,6	3,6	2,1	15,5	12,8	11,7	10,6	9,6	8,4	5,7						
COM 350/11	CO 350/11	1,1	1,5	30	450	7,4	5	2,9	17,5	14,2	13	11,9	10,8	9,6	7,1						
COM 350/15	CO 350/15	1,5	2	40	450	9,8	6,4	3,7	20,2	17,2	16	15	14,1	12,9	10,5	7,5					
COM 500/15	CO 500/15	1,5	2	40	450	9,5	6,2	3,6	16,4			13,4	12,7	12	10,5	8,8	7	5			
COM 500/22	CO 500/22	2,2	3	50	450	13	8,7	5	20,2			16,6	15,8	15	13,4	11,7	9,9	8	6		
	CO 500/30	3	4	–	–	–	11,9	6,9	24,5			20,5	19,6	18,8	17,1	15,4	13,5	11,5	9,4	7	

CO

Lowara
ITT Industries

LOWARA

Серия CO 350
Рабочие характеристики 2850 об/мин 50Гц

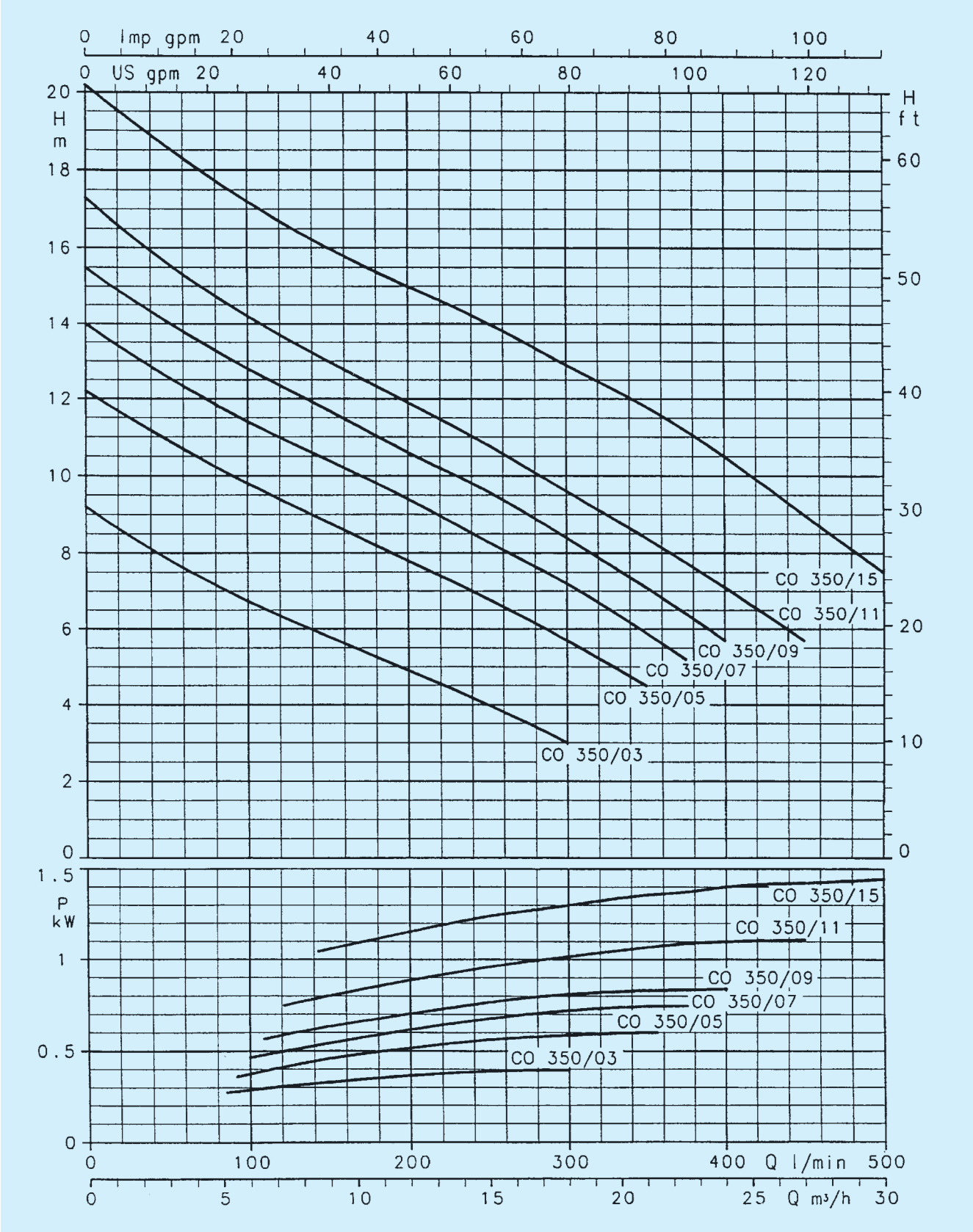

Характеристики действительны для жидкостей с плотностью ρ = 1,0 кг/дм³ и кинематической вязкостью γ = 1 мм²/с.

CO

Серия CO 500
Рабочие характеристики 2850 об/мин 50Гц

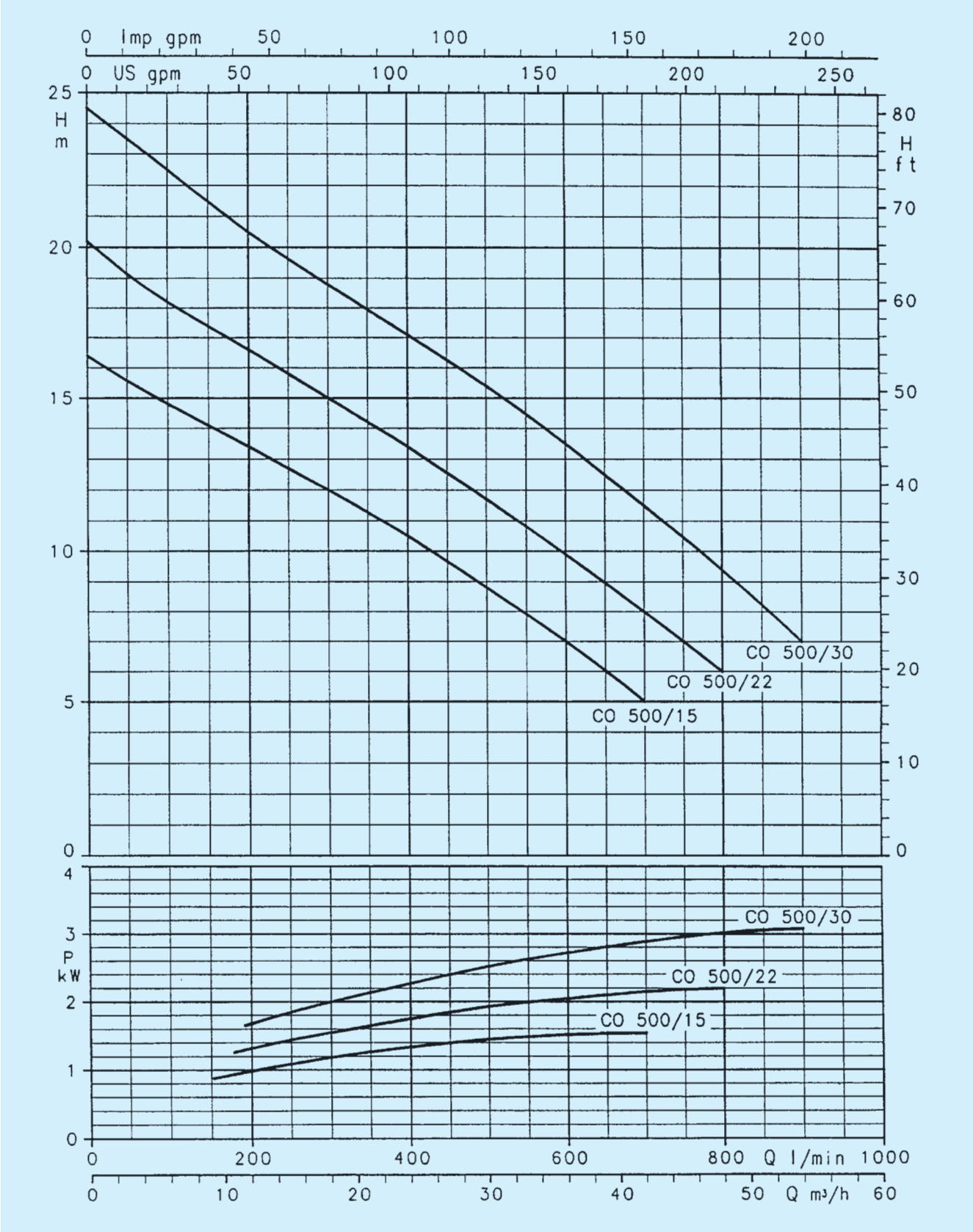

Характеристики действительны для жидкостей с плотностью ρ = 1,0 кг/дм³ и кинематической вязкостью γ = 1 мм²/с.

CO

Размеры и масса насосов серии CO

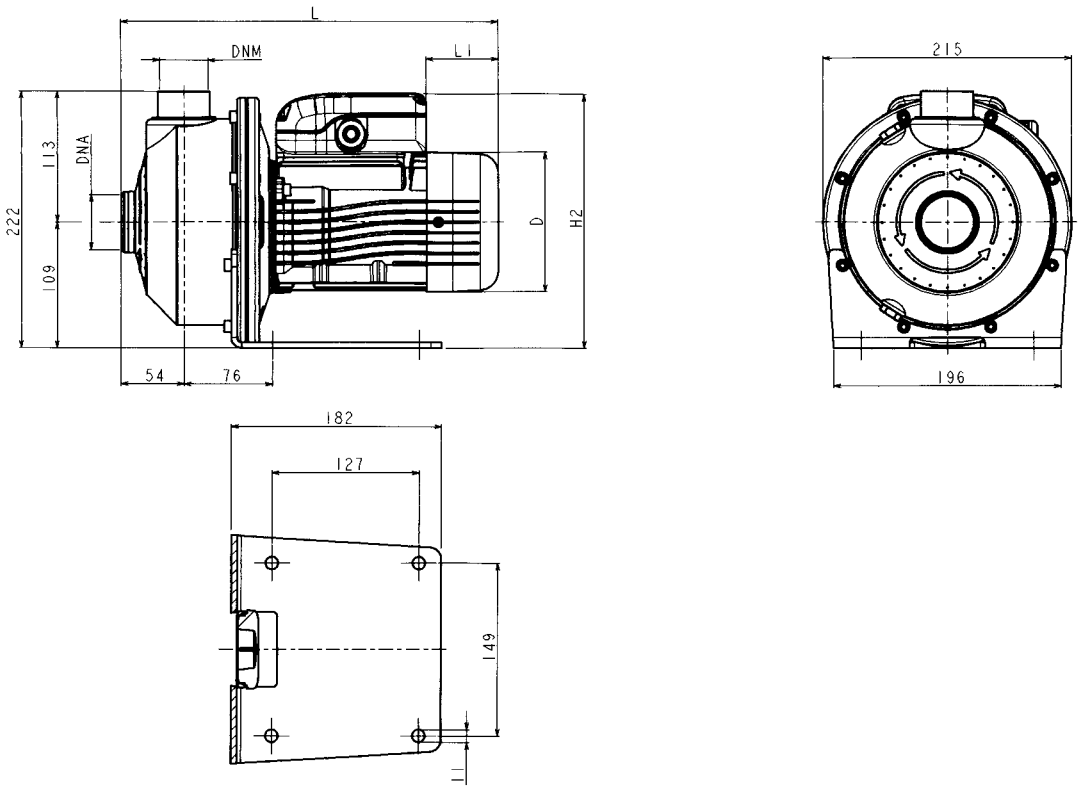

CO

МАРКА НАСОСА	kW	D	H2	L	L1	DNA	DNM	МАССА кг
COM 350/03	0,37	120	220	325	62	Rp 1"½	Rp 1"¼	9,5
COM 350/05	0,55	140	230	339	76	Rp 1"½	Rp 1"¼	10,5
COM 350/07	0,75	140	230	339	76	Rp 1"½	Rp 1"¼	12
COM 350/09	0,9	140	239	339	31	Rp 1"½	Rp 1"¼	12
COM 350/11	1,1	156	246	385	69	Rp 1"½	Rp 1"¼	15,5
COM 350/15	1,5	156	246	385	69	Rp 1"½	Rp 1"¼	18,5
COM 500/15	1,5	156	246	385	69	Rp 2	Rp 1"½	18,5
COM 500/22	2,2	176	230	416	114	Rp 2	Rp 1"½	20
CO 350/03	0,37	120	220	325	62	Rp 1"½	Rp 1"¼	9,5
CO 350/05	0,55	140	230	339	76	Rp 1"½	Rp 1"¼	10,5
CO 350/07	0,75	140	230	339	76	Rp 1"½	Rp 1"¼	12
CO 350/09	0,9	140	230	339	76	Rp 1"½	Rp 1"¼	12
CO 350/11	1,1	156	238	385	114	Rp 1"½	Rp 1"¼	13,5
CO 350/15	1,5	156	238	385	114	Rp 1"½	Rp 1"¼	15,5
CO 500/15	1,5	156	238	385	114	Rp 2"	Rp 1"½	16
CO 500/22	2,2	156	238	385	114	Rp 2"	Rp 1"½	18,5
CO 500/30	3	176	230	416	149	Rp 2"	Rp 1"½	20

LOWARA

Серия LQ

Моноблочные центробежные насосы

Данные насосы с электродвигателями номинальной мощностью до 2 л.с. способны развивать высокую подачу при низком напоре.

Область применения

- Малые и средние системы орошения.
- Стиральные машины.
- Перекачивание жидкостей.
- Системы осушения почв.

Рабочие характеристики

- **Подача**: до **48 м³/ч**.
- **Напор**: до **14 м**.
- **Максимальное** рабочее **давление: 8 бар**.
- **Непрерывное действие**.
- Температура рабочей жидкости: от -10°C до +40°C.
- Осевой всасывающий и радиальный напорный патрубки.
- Типы электродвигателей:
  Однофазный с напряжением 220-240 В и частотой 50 Гц. Поставляется со встроенной защитой от перегрузок.
  Трехфазный с напряжением 220-240/380-415 В и частотой 50 Гц. Защита от перегрузок обеспечивается пользователем.
- Мощность до 1,5 кВт.
- Класс **изоляции F**.
- **Класс защиты – IP44**.

Материалы

Узел	Материал
Корпус насоса, рабочее колесо	Чугун
Пробки заливочного и сливного отвестий	Латунь
Вал	Нержавеющая сталь (AISI 303 - DIN 1.4305)
Торцевое уплотнение	Графит/керамика
Уплотнительное кольцо круглого сечения	NBR

Серия LQ
Рабочие характеристики 2850 об/мин 50Гц

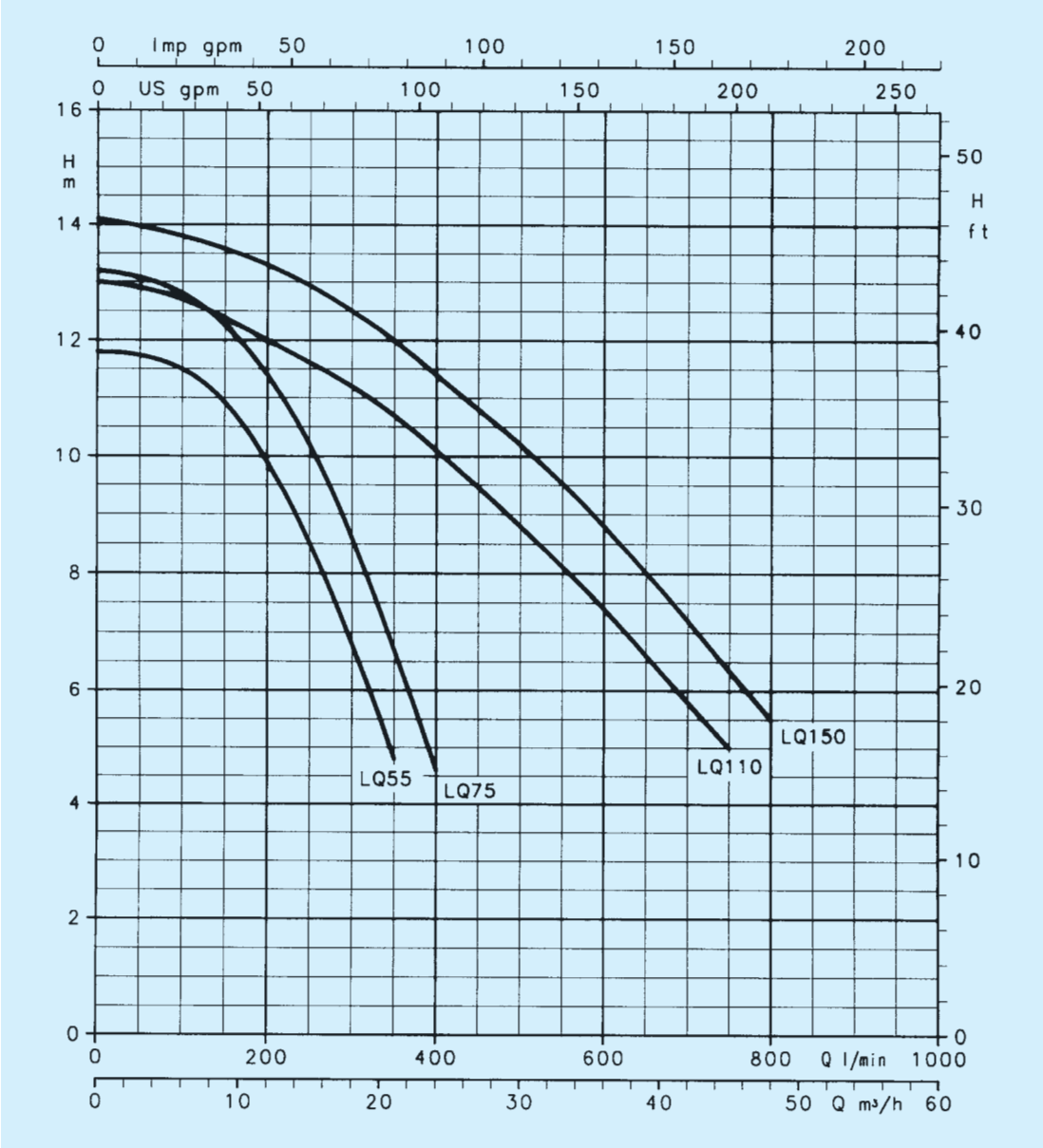

Марка насоса		кВт	лс	Потребляем. мощность, кВт		Емкость		Сила тока, А			Q = подача									
Одно-фазн. 220-240 В	Трех-фазн. 220-240/ 380-415 В			Одно-фазн.	Трех-фазн.	мкФ	В	Одно-Фазн. 220 – 240 В	Трехфазный 220 – 240 В	Трехфазный 380 – 415 В	л/мин 100	150	200	250	300	400	500	600	700	800
											м³/час 6	9	12	15	18	24	30	36	42	48
											H = напор, метры водяного столба									
LQ 55	LQ 55T	0,55	0,75	0,82	0,80	16	450	4,1	2,8	1,6	11,5	11	9,9	8,5	6,8	–	–	–	–	–
LQ 75	LQ 75T	0,75	1	1	0,95	20	450	5	3,3	1,9	12,8	12,2	11,4	10,2	8,6	4,6	–	–	–	–
LQ 110	LQ 110T	1,1	1,5	1,5	1,4	30	450	7,2	4,6	2,6	12,7	12,4	12	11,6	11,2	10,1	8,8	7,4	5,8	–
	LQ 150T	1,5	2	–	1,7	–	–	–	5,7	3,3	13,8	13,6	13,3	13	12,5	11,4	10,2	8,8	7,2	5,5

Характеристики действительны для жидкостей с плотностью ρ = 1,0 кг/дм³ и кинематической вязкостью γ = 1 мм²/с.

LQ

Размеры и масса насосов серии LQ

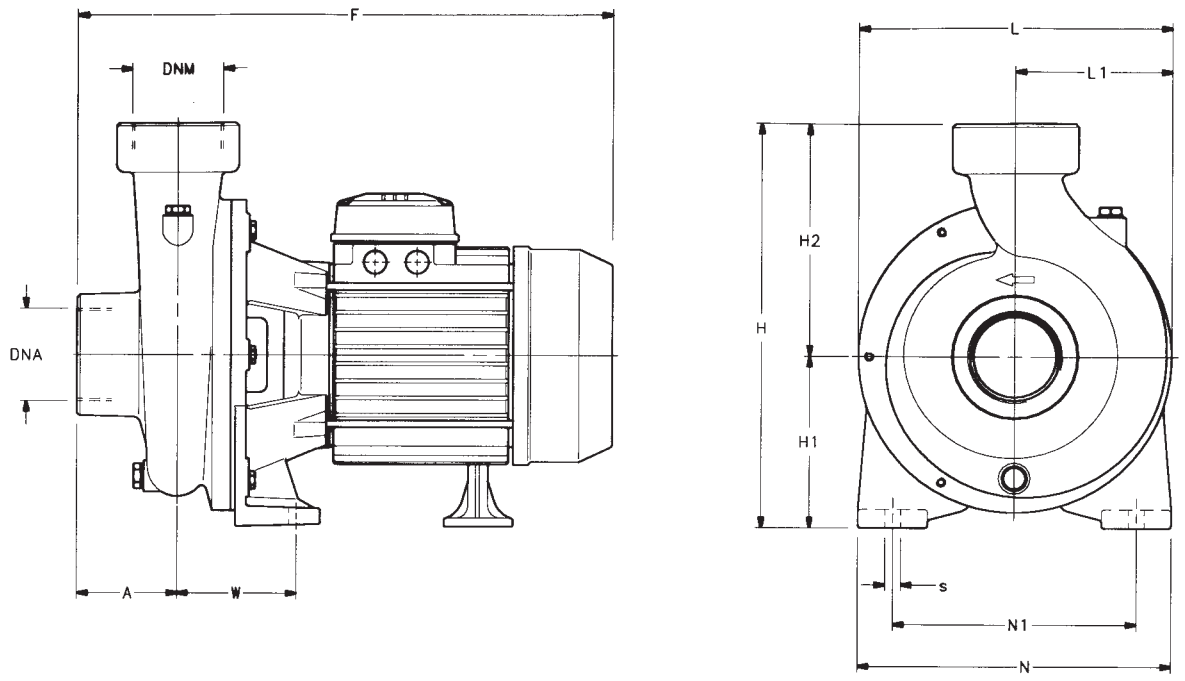

МАРКА НАСОСА	кВт	РАЗМЕРЫ В мм											DNA	DNM	МАССА
		A	F	H	H1	H2	L	L1	N	N1	W	s			кг
LQ 55	0,55	65	345	260	110	150	200	100	200	155	78	10	Rp 2″	Rp 2″	17,5
LQ 55T	0,55	65	345	260	110	150	200	100	200	155	78	10	Rp 2″	Rp 2″	17,5
LQ 75	0,75	65	345	260	110	150	200	100	200	155	78	10	Rp 2″	Rp 2″	18
LQ 75T	0,75	65	345	260	110	150	200	100	200	155	78	10	Rp 2″	Rp 2″	18
LQ 110	1,1	73	391	280	110	170	220	120	215	170	80	10	Rp 2″1/2	Rp 2″1/2	24
LQ 110T	1,1	73	391	280	110	170	220	120	215	170	80	10	Rp 2″1/2	Rp 2″1/2	24
LQ 150T	1,5	73	391	280	110	170	220	120	215	170	80	10	Rp 2″1/2	Rp 2″1/2	25

LOWARA

Серия FH

Центробежные электрические насосы EN 733 (ex DIN 24255)

Изготовлены с применением лазерных технологий. Способны перекачивать горячие, холодные и умеренно-агрессивные жидкости.

Область применения

- Подача воды на бытовые, промышленные и сельскохозяйственные нужды.
- Повышение давления в системах водоснабжения.
- Водоснабжение.
- Системы отопления и кондиционирования.
- Прачечные.

Модификации насосов

- **FHE** – моноблочный насос с электродвигателем, имеющим удлиненный конец вала
- **FHS** – насос с укороченным валом и стандартным электродвигателем
- **FHF** – насос с упругой муфтой и стандартным электродвигателем EN 733 (ex DIN 24255).

Рабочие характеристики

- **Максимальная** подача: **220 м³/ч**.
- **Максимальный** напор: **95 м**.
- Передний и задний диски выполнены из нержавеющей стали **AISI 316**.
- Гидроуплотнение и смазка сальников.
- **Номинальный диаметр патрубков** до **80 мм**.
- **Номинальный диаметр рабочего колеса** до **250 мм**.
- 2-х полюсной однофазный электродвигатель мощностью до 2,2 кВт.
- 2-х и 4-х полюсные трехфазные электродвигатели.
- Частота 50 и 60 Гц.
- Контрфланцы поставляются по требованию.
- Класс защиты – IP55.
- Класс изоляции F.
- **Максимальное рабочее** давление: **12 бар (PN 12)**.
- **Температура рабочей жидкости: от -10 до +85°C** (для насосов с уплотнением из EPDM - **от –20 до + 120°C**).
- **Частотный преобразователь HYDROVAR поставляется по требованию**.

(1) Чугунное рабочее колесо в некоторых модификациях с DN 65 и DN 80.

Материалы

Узел	Материал
Корпус насоса	Чугун (200-UNI ISO 185)
IРабочее колесо (32, 40, 50, 65-125)	Нержавеющая сталь (AISI 316L – DIN 1.4404)
IРабочее колесо (65-160, 65-200, 65-250, 80)	Чугун (200-UNI ISO 185)
Переходник	Алюминий или чугун (200-UNI ISO 185)
Торцевое уплотнение *	Графит/керамика NBR
Уплотнительное кольцо круглого сечения	NBR
Диски	Нержавеющая сталь (AISI 316L – DIN 1.4404)
Вал (FHE – FHF) Муфта (FHS)	Нержавеющая сталь (AISI 316 – DIN 1.4401)
Плита-основание	Чугун (200-UNI ISO 185)
Пробки заливочного и сливного отверстий	Никелированная латунь

для темп. режимов от –20 до + 120°C - графит/керамика/EPDM

Расшифровка типового обозначения

FH E 4 32 - 200 / 40 6 A

- A — рабочее колесо уменьшенного диаметра
- 6 — 6 = 60 Гц
- 40 — мощность электродвигателя (кВт x 10)
- 200 — номинальный диаметр рабочего колеса (мм)
- 32 — номинальный диаметр напорного патрубка (мм)
- 4 — 4 = 4-х полюсный электродвигатель
- E — E = моноблочный; S = с твердой муфтой; F = с упругой муфтой
- FH — FH конструктивный ряд

FH

Lowara
ITT Industries

LOWARA

Характеристики электродвигателей со специальным валом серия FHE

Однофазный 2-х полюсной электродвигатель 50Гц

ТИП ДВИГАТЕЛЯ			ПОГЛОЩ. ТОК (A)	КОНДЕНСАТОР		ЗНАЧЕНИЯ ПРИ НАПРЯЖЕНИИ 230 В 50 Гц					
кВт	ЗНАЧЕНИЕ IEC	МОДЕЛЬ	220-240 В	μF	В	мин⁻¹	Is / In	n %	Cn cosφ	Nm	Cs/Cn
0,75	90R	B14	4,6-4,8	22	450	2825	3,9	74	0,94	2,54	0,56
1,1	90R	B14	6,5-6,8	30	450	2825	4	76	0,95	3,72	0,53
1,5	90R	B14	9-8,7	40	450	2815	4,1	75	0,98	5,1	0,53
2,2	90	B14	13-12,5	50	450	2775	3,3	77	0,98	7,6	0,55

Трехфазный 2-х полюсной электродвигатель 50Гц

ТИП ДВИГАТЕЛЯ			ПОГЛОЩАЕМЫЙ ТОК (A)				ЗНАЧЕНИЯ ПРИ НАПРЯЖЕНИИ 400 В 50 Гц					
кВт	ЗНАЧЕНИЕ IEC *	МОДЕЛЬ ИЗГОТОВЛЕНИЯ FHS FHF	Δ 220-240 В	Y 380-415 В	Δ 380-415 В	Y 660 В	мин⁻¹	Is / In	n %	cosφ	Cn Nm	Cs/Cn
0,75	90R	B14	3,2-3,3	1,85-1,9	–	–	2835	5,5	72	0,79	2,53	3,6
1,1	90R	B14	4,5-4,5	2,6-2,6	–	–	2845	6,4	75	0,81	3,69	3,85
1,5	90R	B14	6,2-6	3,6-3,5	–	–	2845	6,6	73	0,83	5	4,2
2,2	90R	B14	8,5-8,3	4,9-4,8	–	–	2860	6,9	77	0,85	7,3	2,9
3	90	B14	11,2-10,9	6,5-6,3	–	–	2870	6,8	77	0,89	10	3,5
4	112R	B14	–	–	8,5-8,3	4,9	2885	7,5	81	0,85	13,2	3,15
5,5	112	B14	–	–	11,5-11,2	6,6	2910	7,8	82	0,85	18	3
7,5	112	B14	–	–	15,5-15	8,9	2905	7	82	0,85	24,7	2,6
9,2	132	B14	–	–	18,4-17,8	10,6	2920	7,3	85	0,88	30	3,5
11	132	B14	–	–	22-21	12,7	2910	7,6	85	0,88	36,1	3,7
15	160	B34	–	–	30-28,5	17,3	2945	8,4	88	0,89	49	4,3
18,5	160	B34	–	–	36,4-34,5	21	2940	7,8	89	0,87	60	3,6
22	160	B34	–	–	43-40,5	24,5	2930	7,5	89	0,89	72	4,4

* R – модель с меньшим электродвигателем по отношению к валу насоса

Трехфазный 4-х полюсной электродвигатель 50Гц

ТИП ДВИГАТЕЛЯ			ПОГЛОЩАЕМЫЙ ТОК (A)				ЗНАЧЕНИЯ ПРИ НАПРЯЖЕНИИ 400 В 50 Гц					
кВт	ЗНАЧЕНИЕ IEC *	МОДЕЛЬ ИЗГОТОВЛЕНИЯ FHS FHF	Δ 220-240 В	Y 380-415 В	Δ 380-415 В	Y 660 В	мин⁻¹	Is / In	n %	cosφ	Cn Nm	Cs/Cn
0,25	71	B5	1,3-1,25	0,75-0,72	–	–	1390	4	64	0,77	1,72	2,35
0,37	71	B5	1,85-1,8	1,07-1,04	–	–	1400	4,2	65	0,78	2,52	2,4
0,55	90R	B14	2,7-2,6	1,55-1,5	–	–	1410	4,4	69	0,77	3,72	1,95
0,75	90R	B5	3,6-3,5	2,1-2	–	–	1410	4,9	69	0,77	5,1	1,9
1,1	90	B5	4,8-4,7	2,8-2,7	–	–	1410	4,5	75	0,77	7,4	2,25
1,5	90	B5	6,2-6	3,6-3,5	–	–	1410	5,1	75	0,81	10,2	2,4
2,2	100	B5	9-8,6	5,2-5	–	–	1410	5	78	0,80	14,8	2,2
3	100	B5	12-11,6	6,9-6,7	–	–	1410	5,8	81	0,81	20,2	2,5
4	112	B5	–	–	8,7-8,5	5	1440	6,7	83	0,82	26,5	2,7
5,5	132	B14	–	–	12,4-12	7,2	1440	6,8	82	0,87	36,8	2,8
7,5	132	B14	–	–	15,8-15,4	9,2	1450	7,7	82	0,81	49,5	2,8

Характеристики типовых электродвигателей серии FHS - FHF

Трехфазный 2-х полюсной электродвигатель 50Гц

ТИП ДВИГАТЕЛЯ				ПОГЛОЩАЕМЫЙ ТОК (A)				ЗНАЧЕНИЯ ПРИ НАПРЯЖЕНИИ 400 В 50 Гц					
кВт	ЗНАЧЕНИЕ IEC *	МОДЕЛЬ ИЗГОТОВЛЕНИЯ FHS	FHF	Δ 220-240 В	Y 380-415 В	Δ 380-415 В	Y 660 В	мин⁻¹	Is / In	n %	cosφ	Cn Nm	Cs/Cn
0,75	80	B5	B3	3,2-3,3	1,85-1,9	–	–	2835	5,5	72	0,79	2,53	3,6
1,1	80	B5	B3	4,5-4,5	2,6-2,6	–	–	2845	6,4	75	0,81	3,69	3,85
1,5	90R	B5	B3	6,2-6	3,6-3,5	–	–	2845	6,6	73	0,83	5	4,2
2,2	90R	B5	B3	8,5-8,3	4,9-4,8	–	–	2860	6,9	77	0,85	7,3	2,9
3	100	B5	B3	11,2-10,9	6,5-6,3	–	–	2875	6,3	80	0,85	10	2,6
4	112R	B5	B3	–	–	8,5-8,3	4,9	2885	7,5	81	0,85	13,2	3,15
5,5	132R	B5	B3	–	–	11,5-11,2	6,6	2910	7,8	82	0,85	18	3
7,5	132R	B5	B3	–	–	15,5-15	8,9	2905	7	82	0,85	24,7	2,6
11	160	B35	B3	–	–	22,5-21	13	2930	7,1	86	0,88	36,2	3,4
15	160	B35	B3	–	–	30-28,5	17,3	2945	8,4	88	0,89	49	4,3
18,5	160	B35	B3	–	–	36,4-34,5	21	2940	7,8	89	0,87	60	3,6
22	180R	B35	B3	–	–	43-40,5	24,8	2930	7,5	89	0,89	72	4,4
30	200	B35	B3	–	–	59	34	2940	6,8	90	0,84	97	2,4
37	200	B35	B3	–	–	71,5	41,2	2940	7,2	91	0,84	120	2,5
45	225	B35	B3	–	–	88	50,5	2950	6,7	91	0,85	145	2,4
55	250	B35	B3	–	–	106	61	2950	6,7	92	0,85	177	2,4

* R – модель с меньшим электродвигателем по отношению к валу насоса

Трехфазный 4-х полюсной электродвигатель 50Гц

ТИП ДВИГАТЕЛЯ				ПОГЛОЩАЕМЫЙ ТОК (A)				ЗНАЧЕНИЯ ПРИ НАПРЯЖЕНИИ 400 В 50 Гц					
кВт	ЗНАЧЕНИЕ IEC *	МОДЕЛЬ ИЗГОТОВЛЕНИЯ FHS	FHF	Δ 220-240 В	Y 380-415 В	Δ 380-415 В	Y 660 В	мин⁻¹	Is / In	n %	cosφ	Cn Nm	Cs/Cn
0,25	71	–	B3	1,3-1,25	0,75-0,72	–	–	1390	4	64	0,77	1,72	2,35
0,37	71	–	B3	1,85-1,8	1,07-1,04	–	–	1400	4,2	65	0,78	2,52	2,4
0,55	80	B5	B3	2,7-2,6	1,55-1,5	–	–	1410	4,4	69	0,77	3,72	1,95
0,75	80	B5	B3	3,6-3,5	2,1-2	–	–	1410	4,9	69	0,77	5,1	1,9
1,1	90	B5	B3	4,8-4,7	2,8-2,7	–	–	1410	4,5	75	0,77	7,4	2,25
1,5	90	B5	B3	6,2-6	3,6-3,5	–	–	1410	5,1	75	0,81	10,2	2,4
2,2	100	B5	B3	9-8,6	5,2-5	–	–	1410	5	78	0,80	14,8	2,2
3	100	B5	B3	12-11,6	6,9-6,7	–	–	1410	5,8	81	0,81	20,2	2,5
4	112	B5	B3	–	–	8,7-8,5	5	1440	6,7	83	0,82	26,5	2,7
5,5	132	B5	B3	–	–	12,4-12	7,2	1440	6,8	82	0,87	36,8	2,8
7,5	132	B5	B3	–	–	15,8-15,4	9,2	1450	7,7	82	0,81	49,5	2,8

LOWARA

Серии FHE - FHS - FHF
Характеристики насосов 50Гц, 2-х полюсных

МАРКА НАСОСА	МОЩНОСТЬ		Q = ПОДАЧА																				
			л/мин 0	100	150	200	250	300	400	500	600	700	800	1000	1200	1400	1600	1800	2000	2300	2500	3000	3600
			м³/ч 0	6	9	12	15	18	24	30	36	42	48	60	72	84	96	108	120	138	150	180	216
	кВт	л.с.	H = ОБЩИЙ НАПОР В МЕТРАХ ВОДЯНОГО СТОЛБА																				
32-125/07**	0,75	1	18	16,7	15,5	13,9	11,8	9,2															
32-125/11**	1,1	1,5	22,5	21,5	20,5	19	17,4	15,2	9,7														
32-160/15**	1,5	2	28,7	27	25,5	23,5	21	17,8	10														
32-160/22**	2,2	3	35,7	34,3	33	31	28,6	25,8	19,2														
32-200/30	3	4	46,5	43	40,5	38	35,5	32	24,5														
32-200/40	4	5,5	54,5	52	50	47,5	45	42	34,5	26													
32-250/55	5,5	7,5	79	74,7	71	67	62	55,6	37														
32-250/75	7,5	10	99	95,3	92	88	83	76	58,3														
40-125/11**	1,1	1,5	14,5				13,7	13	11,3	8,8	5,8												
40-125/15**	1,5	2	19,5				18,5	18	16,2	13,7	10,6	6,8											
40-125/22**	2,2	3	24,5				23,5	23	21	18,8	15,8	12,3	8,2										
40-160/30	3	4	31,5				30	29,5	27,5	24,5	21,5	17,4											
40-160/40	4	5,5	38				37	36	34	31,5	28,5	24,5	20										
40-200/55	5,5	7,5	46,5				45	44	41,5	38,5	34,5	29,5											
40-200/75	7,5	10	57				55	54	52	49	45,5	41	36										
40-250/110A*	11	15	64				60	59	56	53	49	45	39										
40-250/110	11	15	72				68	67	65	61	57	52	47										
40-250/150	15	20	85				81	80	77	74	70	65	60										
50-125/22**	2,2	3	17							16	15,1	14	12,8	9,8	6,2								
50-125/30	3	4	20							19,5	18,8	18	16,9	14,1	10,5								
50-125/40	4	5,5	24							23,5	23	22,5	21,5	19	15,8	11,8							
50-160/55	5,5	7,5	32							31,5	30,5	29,5	28	24,5	20,5	14,8							
50-160/75	7,5	10	40							39	38	37	36	33	29	24							
50-200/110A*	11	15	50,5							48	47	45	43	38,5	32,5	25,5							
50-200/110	11	15	58							55	54	53	50	46	40	33							
50-250/150	15	20	68							65	64	63	61	56	50	41							
50-250/185	18,5	25	77							74	73	72	70	66	60	52							
50-250/220	22	30	86							84	83	81	80	75	70	61	51						
65-125/40	4	5,5	19										17,5	16	14,5	13	11						
65-125/55	5,5	7,5	23										21,5	20,5	19	17,5	16	14					
65-125/75	7,5	10	27										26	25	24,5	23	22	20	18				
65-160/110A*	11	15	33										32	31	30	28	26	24	21,5				
65-160/110	11	15	36										35	34	33	31,5	30	28	25,5				
65-160/150	15	20	42										41,5	41	40	38,5	37	35	33	29,5			
65-200/150	15	20	45										46	45	43	41	39	36,5	34				
65-200/185	18,5	25	52										53	52	51	49	47	44,5	42				
65-200/220	22	30	59										60	59	58	56	54	52	49,5	44,5			
65-250/200	22	30	62										62	60	58	55,5	52	48,5	44	36,5			
65-250/300	30	40	76										75	74	73	70,5	67,5	64	61	54			
65-250/370	37	50	90										88,5	87	86	84	81	78	74,5	68,5			
80-160/110	11	15	27													27,5	27	26	24,5	22,5	21	16	
80-160/150	15	20	33													33	32	31	30	28	26	22	
80-160/185	18,5	25	39													38,5	37,5	36,5	35,5	34	32,5	28,5	22
80-200/220	22	30	48													47,5	46,5	45	43,5	41	38,5	32,5	
80-200/300	30	40	60													60	59	58	57	54,5	52	47	39
80-250/370	37	50	71													71	69	67	65	61	58	49	
80-250/450	45	61	80													81	80	78	76	72,5	70	62	
80-250/550	55	75	92													94	93	91	89,5	86,5	84	77	66

* .. - ... / 92 для модификации FHE, .../110A для модификаций FHS-FHF
** возможны однофазные модификации (FHEM)

FH

LOWARA

Серии FHE - FHS - FHF
Характеристики насосов 50Гц, 4-х полюсных

МАРКА НАСОСА	МОЩНОСТЬ		Q = ПОДАЧА																		
			л/мин	0	50	75	100	125	150	175	200	250	300	400	500	600	800	1000	1200	1400	1600	1800
			м³/час	0	3	4,5	6	7,5	9	10,5	12	15	18	24	30	36	48	60	72	84	96	108
	кВт	л.с.	H = НАПОР В МЕТРАХ ВОДЯНОГО СТОЛБА																			
32-125/02A	0,25	0,33	4,4	4,2	3,9	3,5	3,1	2,5	1,9													
32-125/02	0,25	0,33	5,5	5,2	5	4,7	4,3	3,8	3,1	2,4												
32-160/02	0,25	0,33	6,5	6,1	5,8	5,4	4,9	4,3	3,6	2,8												
32-160/03	0,37	0,5	8,5	8	7,7	7,3	6,9	6,3	5,7	4,9												
32-200/03	0,37	0,5	9,9	9,2	8,7	8,1	7,4	6,7	5,9	5												
32-200/05	0,55	0,75	12,5	11,9	11,3	10,7	10,1	9,3	8,4	7,5	5,4											
32-250/07	0,75	1	19,4	18,5	17,7	16,7	15,5	13,8	11,7	9												
32-250/11	1,1	1,5	22,5	21,6	20,8	19,9	18,6	17	15	12,5												
40-125/02A	0,25	0,33	4				3,9	3,8	3,6	3,4	2,9	2,2										
40-125/02	0,25	0,33	5,1				4,9	4,7	4,5	4,3	3,8	3,1										
40-125/03	0,37	0,5	6,3				6	5,8	5,6	5,4	4,9	4,2	2,3									
40-160/03	0,37	0,5	7,4				6,9	6,7	6,4	6,1	5,4	4,6										
40-160/05	0,55	0,75	9,1				8,7	8,5	8,2	7,9	7,2	6,3	4,3									
40-200/07	0,75	1	11,6				11	10,8	10,5	10,2	9,4	8,4										
40-200/11	1,1	1,5	14,1				13,4	13,2	12,9	12,6	11,8	10,8	8,3									
40-250/11	1,1	1,5	15				14	13,7	13,3	13	12,2	11,2	8,5									
40-250/15	1,5	2	17,5				16,5	16,2	15,8	15,5	14,6	13,5	10,8									
40-250/22	2,2	3	21				19,7	19,3	19	18,5	17,6	16,6	14	10,6								
40-125/03A	0,37	0,5	4,3							4,2	4,1	3,9	3,4	2,7	1,8							
50-125/03	0,37	0,5	5							4,8	4,6	4,4	3,9	3,3	2,4							
50-125/05	0,55	0,75	5,9							5,8	5,7	5,5	5,1	4,4	3,5							
50-160/07	0,75	1	7,9							7,8	7,6	7,4	6,8	5,8	4,7							
50-160/11	1,1	1,5	9,7							9,5	9,3	9,1	8,5	7,6	6,5							
50-220/11	1,1	1,5	12,1							11,6	11,3	10,9	9,9	8,6	7,1							
50-200/15	1,5	2	13,9							13,3	13	12,6	11,6	10,2	8,6							
50-250/22A	2,2	3	16,5							16,2	16	15,6	14,6	13,2	11,4							
50-250/22	2,2	3	18,6							18	17,8	17,4	16,5	15,2	13,4							
50-250/30	3	4	21							20,5	20,3	20	19	17,8	16,2	11,8						
65-125/05	0,55	0,75	4,6										4,1	3,8	3,4	2,5						
65-125/07	0,75	1	5,6										5,1	4,9	4,5	3,7	2,6					
65-125/11	1,1	1,5	6,6										6,3	6,1	5,9	5,2	4,2					
65-160/11	1,1	1,5	8										7,6	7,3	7	6	4,8	3,4				
65-160/15	1,5	2	8,8										8,5	8,3	8	7,1	6	4,6				
65-160/22	2,2	3	10,3										10,1	9,8	9,5	8,8	7,8	6,5	5			
65-200/15	1,5	2	10										10	9,6	9,1	7,9	6,4	4,6				
65-200/22	2,2	3	12,4										12,5	12,2	11,8	10,7	9,3	7,6				
65-200/30	3	4	14,4										14,5	14,3	13,8	12,7	11,3	9,6	7,5			
65-250/30	3	4	15,4										15	14,6	13,9	12	9,7	6,7				
65-250/40	4	5,5	19										18,8	18,3	17,8	15,7	14,4	11,7				
65-250/50	5,5	7,5	22,3										21,7	21,3	20,9	19,5	17,7	15,1	12			
80-160/15	1,5	2	7,2												7,4	7	6,4	5,5	4,6	3,5	2,3
80-160/22	2,2	3	8,5												8,8	8,5	8	7,4	6,6	5,7	4,5
80-200/30	3	4	11,2												11,3	10,8	10,1	9,2	8	6,6	5
80-200/40	4	5,5	13,8												14,3	14	13,3	12,4	11,4	10	8,5
80-250/40	4	5,5	16,5												16,4	15,8	14,8	13,2	11,3	9	6,3
80-250/55	5,5	7,5	19,8												19,9	19,3	18,4	17,2	15,5	13,5	11,1
80-250/75	7,5	10	23,6												24,8	18,3	22,5	21,3	19,9	18,1	16

FH

Серия FH 32
Рабочие характеристики насосов 50Гц, 2-х полюсных

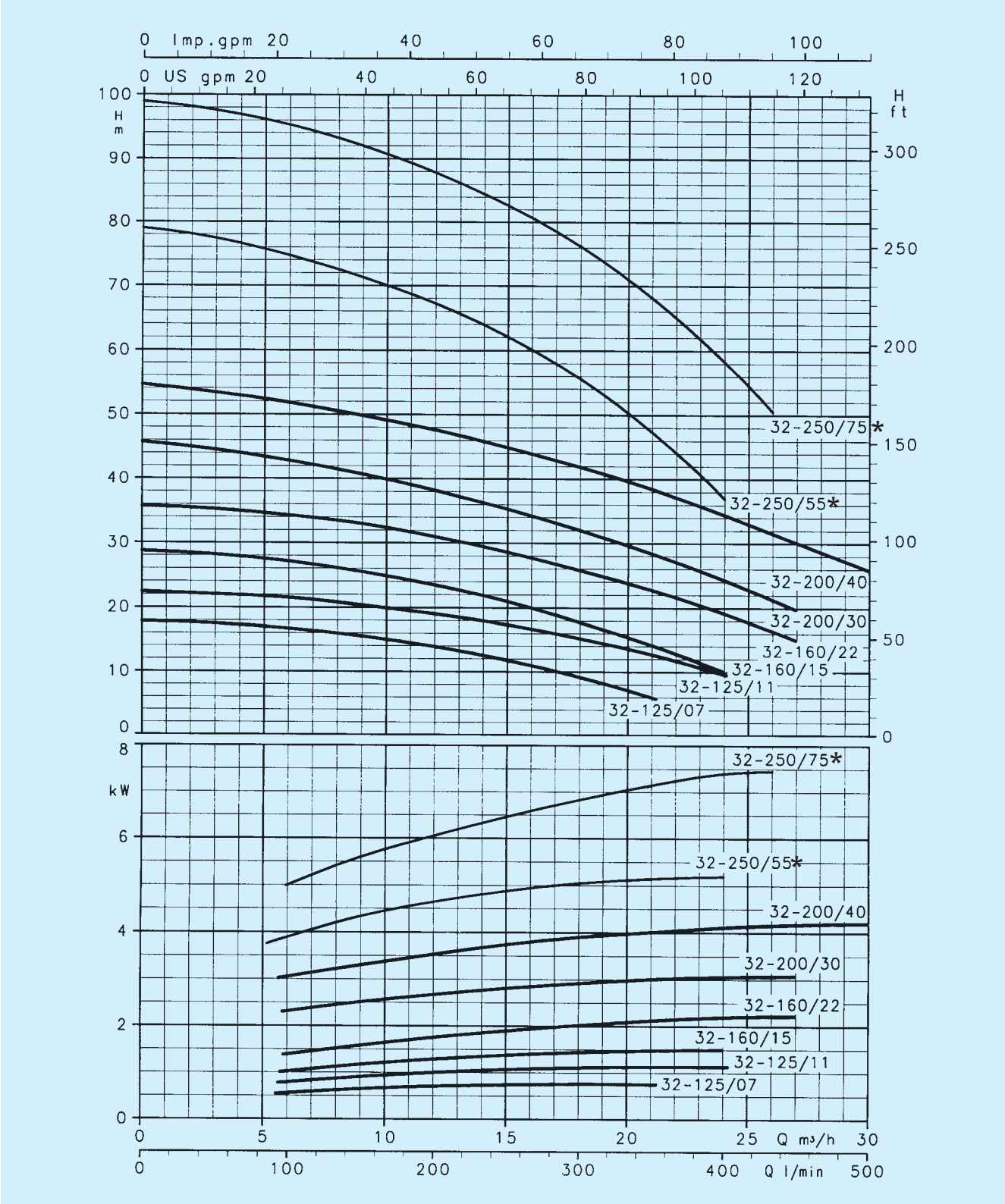

* Модификация 2FHE

Характеристики действительны для жидкостей с плотностью ρ = 1,0 кг/дм³ и кинематической вязкостью γ = 1 мм²/с.

FH

LOWARA

Серия FH 40
Рабочие характеристики насосов 50Гц, 2-х полюсных

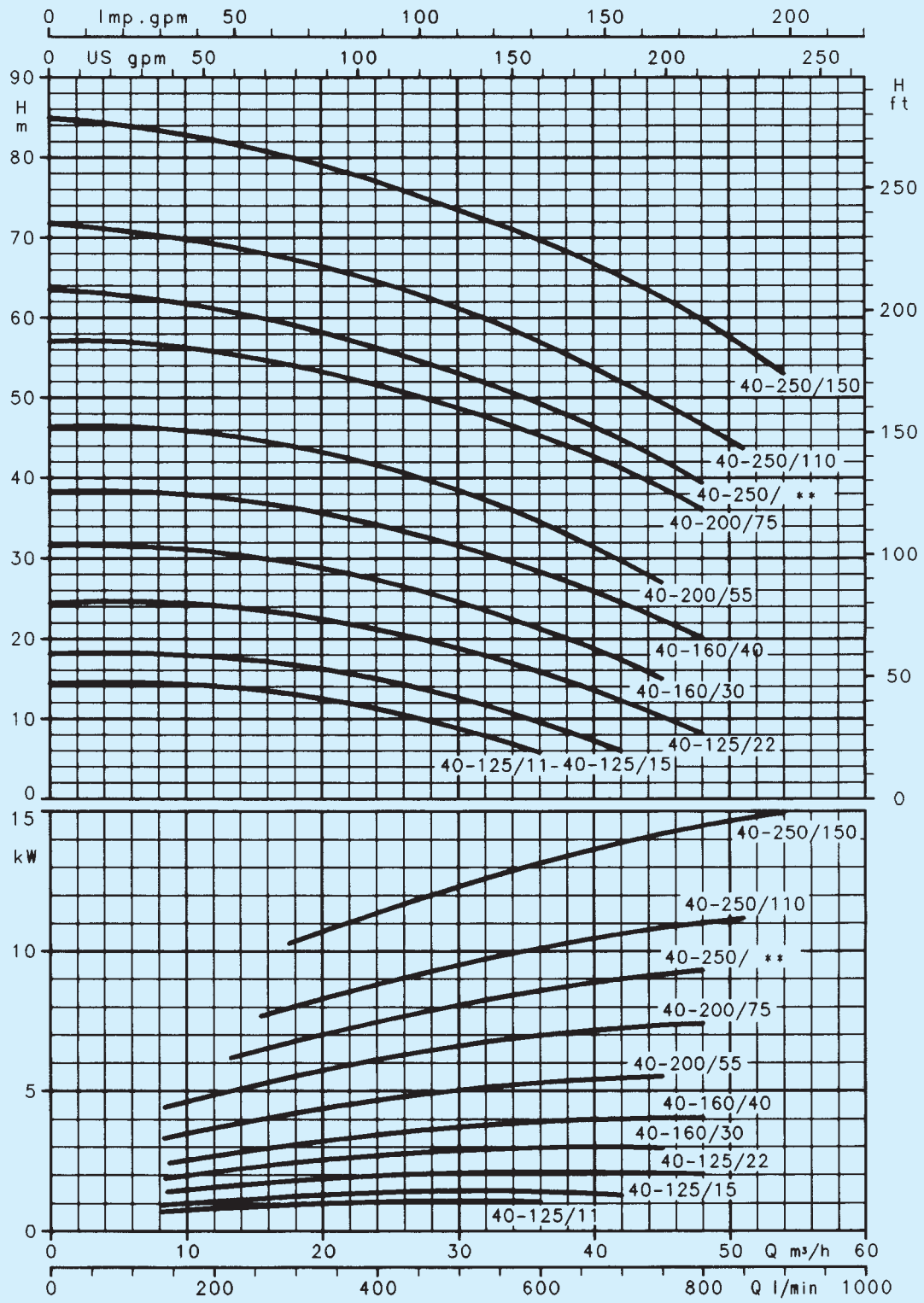

**/92 - 9,2 кВт - 12,5 л.с. для модификации FHE – /110A - 11кВт - 15 л.с. для модификаций FHS-FHF

Проверить наличие моделей FHE-FHS-FHF по таблицам размеров и по каталогу

Характеристики действительны для жидкостей с плотностью ρ = 1,0 кг/дм³ и кинематической вязкостью γ = 1 мм²/с.

FH

LOWARA

Серия FH 50
Рабочие характеристики насосов 50Гц, 2-х полюсных

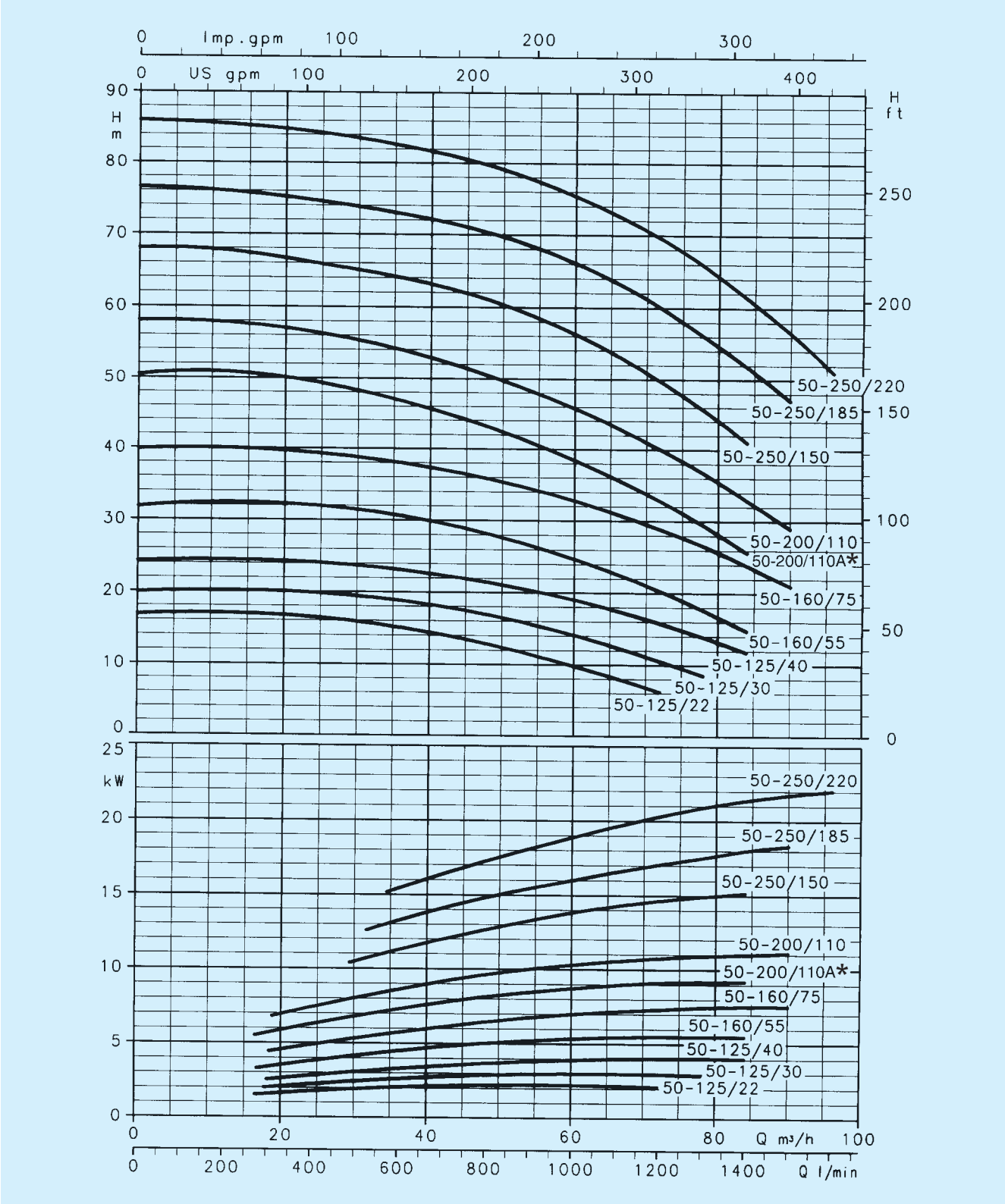

* /92 - 9,2 кВт - 12,5 л.с. для модификации FHE – /110A - 11кВт - 15 л.с. для модификаций FHS-FHF

Проверить наличие моделей FHE-FHS-FHF по таблицам размеров и по каталогу

Характеристики действительны для жидкостей с плотностью ρ = 1,0 кг/дм³ и кинематической вязкостью γ = 1 мм²/с.

FH

Серия FH 65
Рабочие характеристики насосов 50Гц, 2-х полюсных

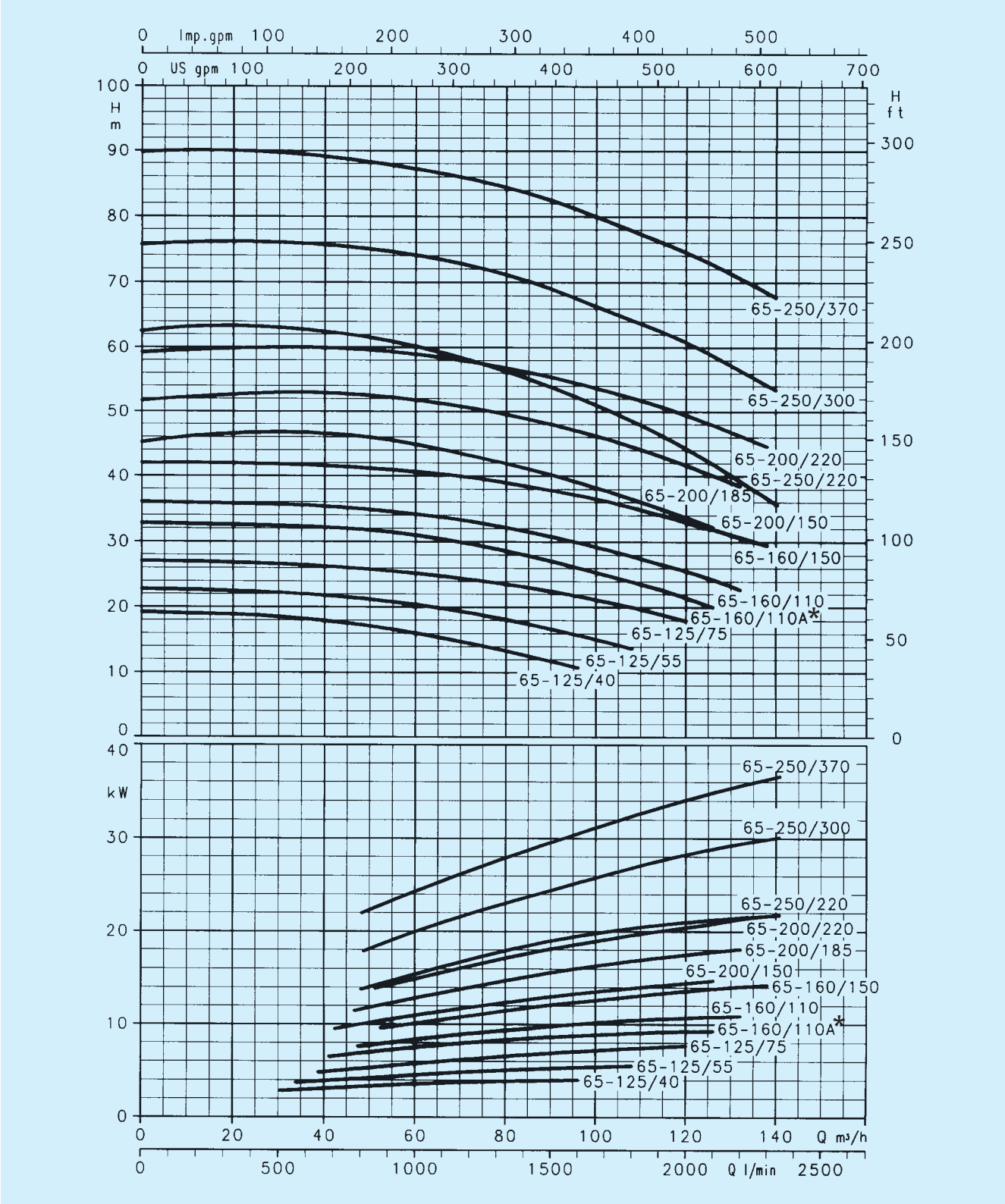

* /92 - 9,2 кВт - 12,5 л.с. для модификации FHE – /110A - 11кВт - 15 л.с. для модификаций FHS-FHF

Проверить наличие моделей FHE-FHS-FHF по таблицам размеров и по каталогу

Характеристики действительны для жидкостей с плотностью ρ = 1,0 кг/дм³ и кинематической вязкостью γ = 1 мм²/с.

FH

Серия FH 80
Рабочие характеристики насосов 50Гц, 2-х полюсных

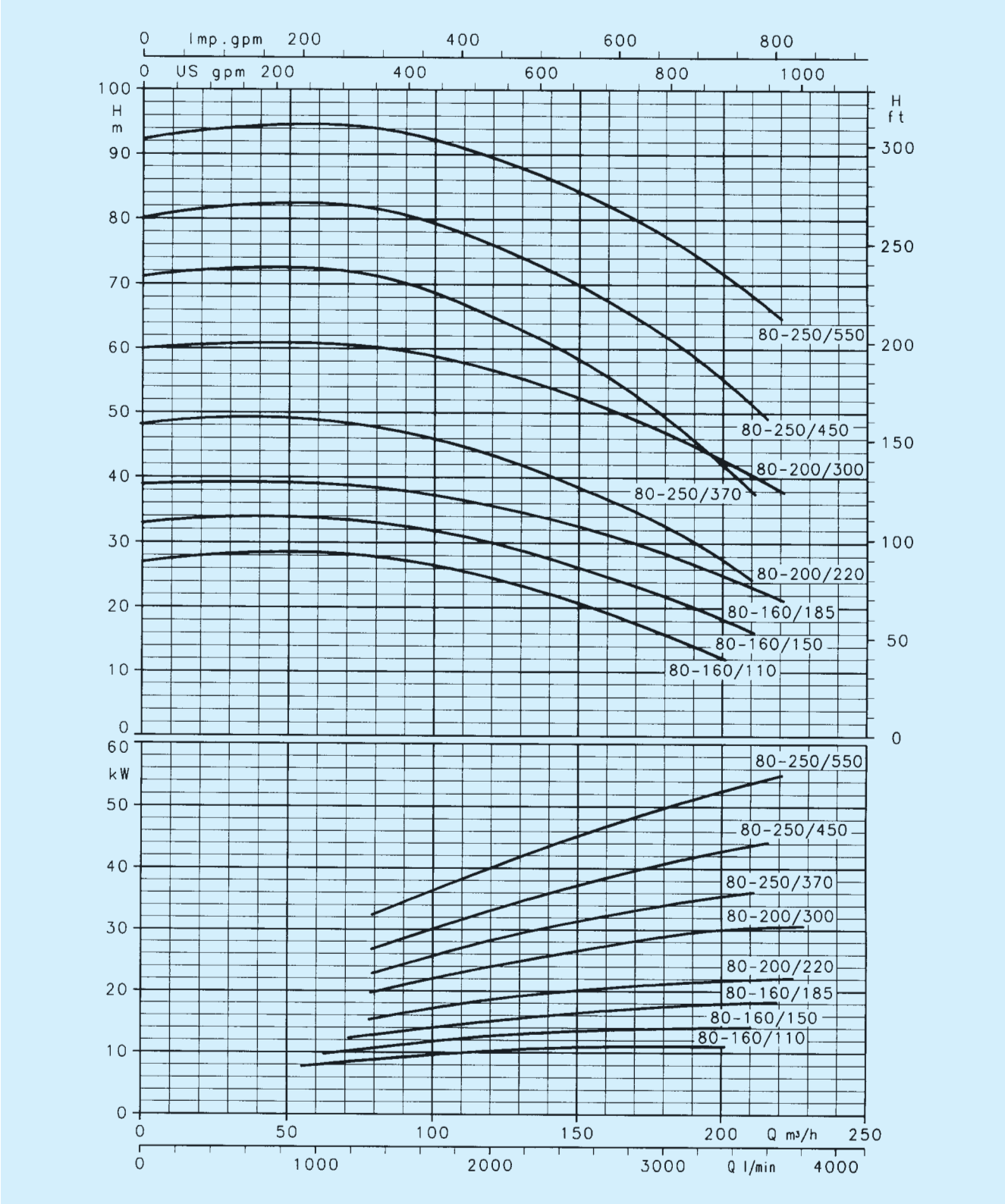

Проверить наличие моделей FHE-FHS-FHF по таблицам размеров и по каталогу

Характеристики действительны для жидкостей с плотностью ρ = 1,0 кг/дм³ и кинематической вязкостью γ = 1 мм²/с.

FH

LOWARA

Серия FH4 32
Рабочие характеристики насосов 50Гц, 2-х полюсных

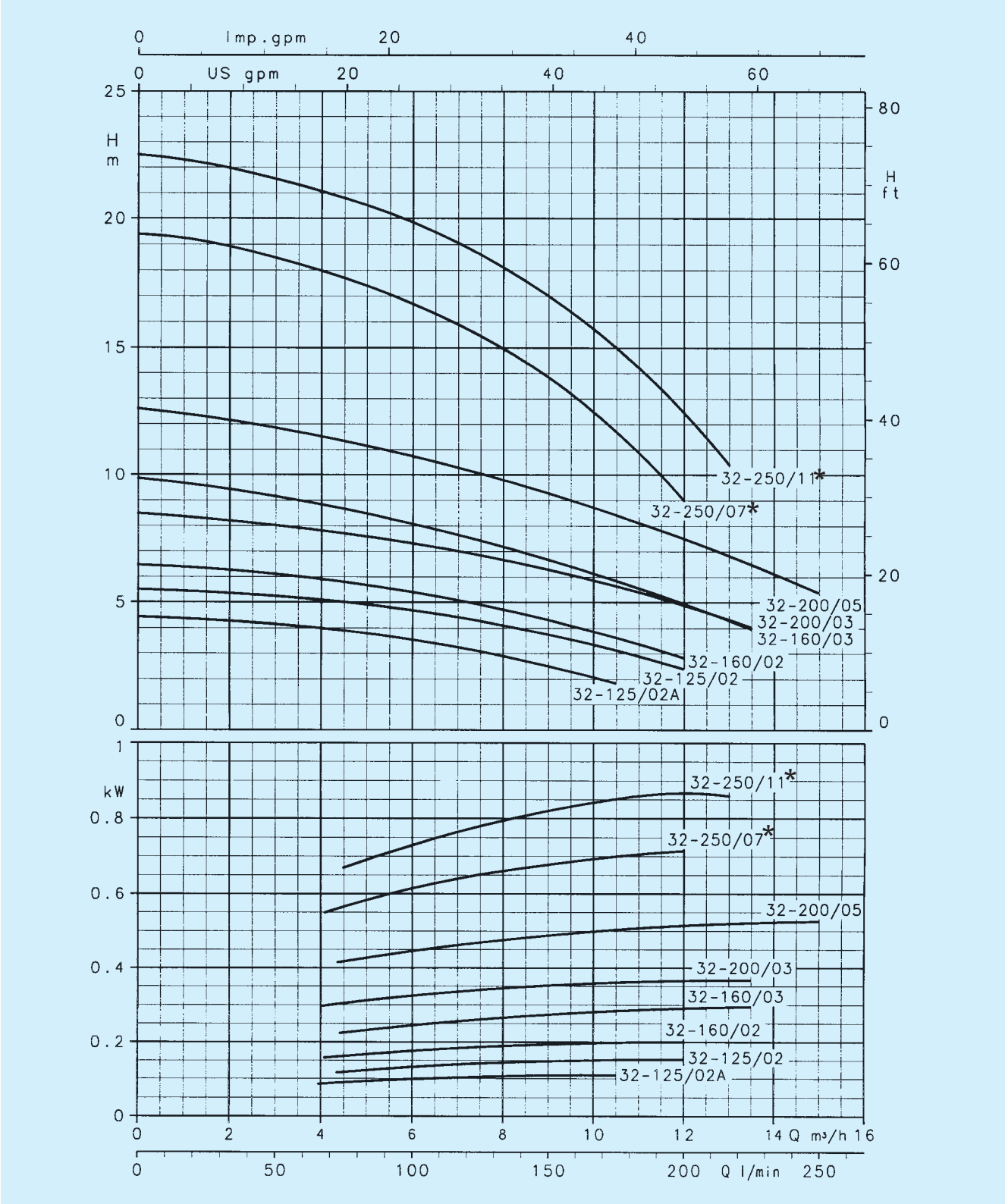

* Модификация 2FHE4

Проверить наличие моделей FHE4-FHS4-FHF4 по таблицам размеров и по каталогу

Характеристики действительны для жидкостей с плотностью ρ = 1,0 кг/дм³ и кинематической вязкостью γ = 1 мм²/с.

FH

Серия FH4 40
Рабочие характеристики насосов 50Гц, 2-х полюсных

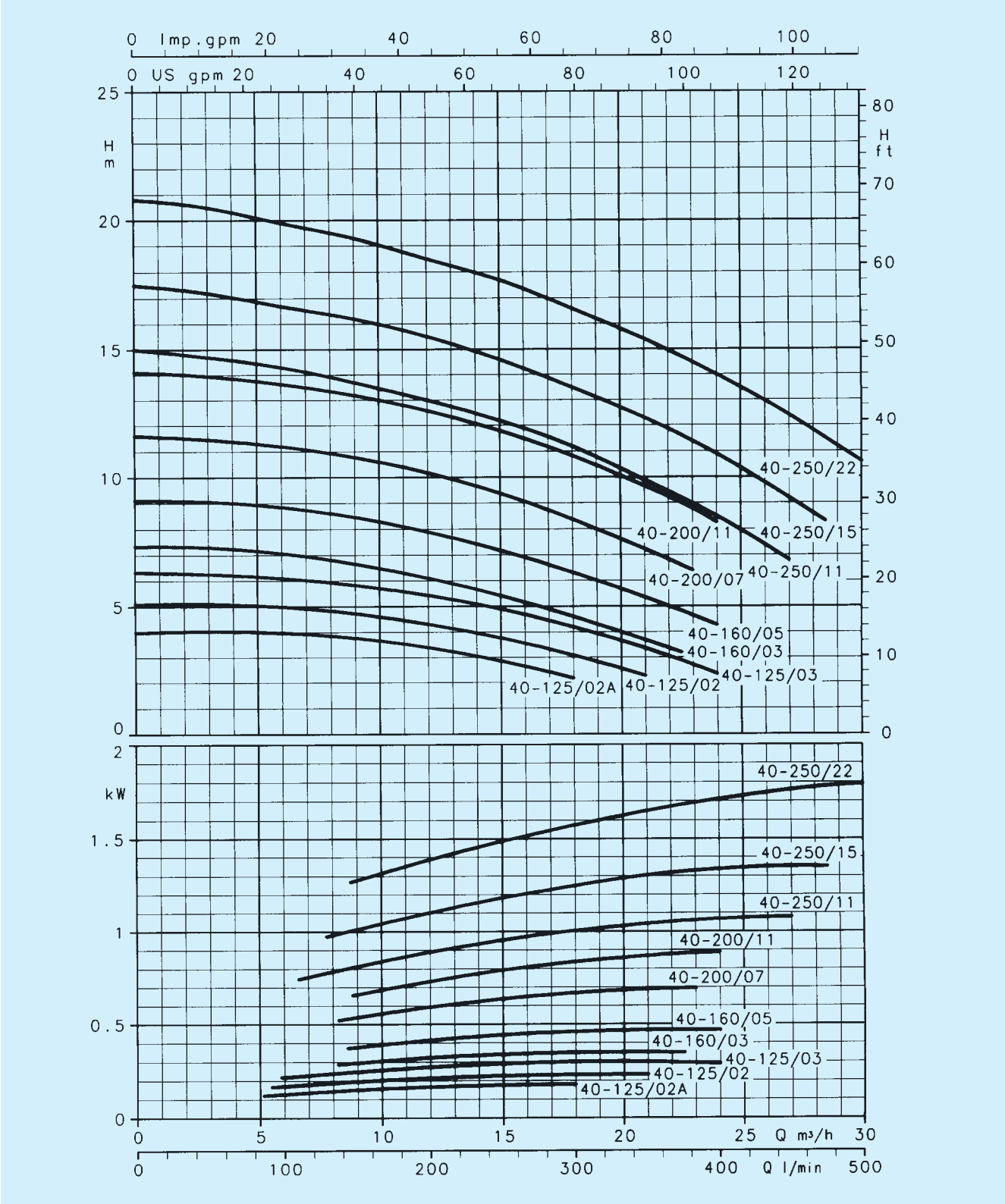

Проверить наличие моделей FHE4-FHS4-FHF4 по таблицам размеров и по каталогу

Характеристики действительны для жидкостей с плотностью ρ = 1,0 кг/дм³ и кинематической вязкостью γ = 1 мм²/с.

FH

Серия FH4 50
Рабочие характеристики насосов 50Гц, 2-х полюсных

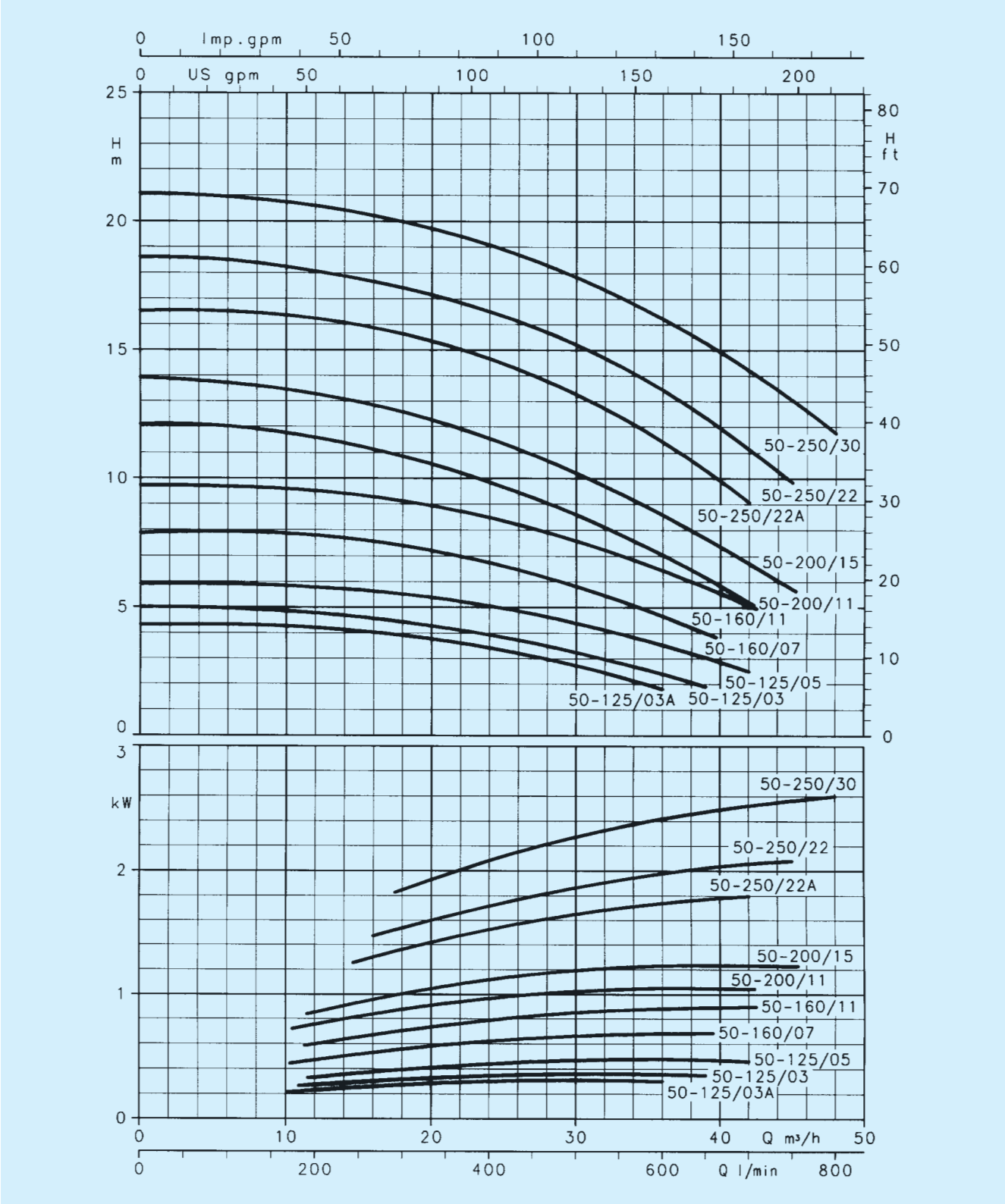

Проверить наличие моделей FHE4-FHS4-FHF4 по таблицам размеров и по каталогу

Характеристики действительны для жидкостей с плотностью ρ = 1,0 кг/дм³ и кинематической вязкостью γ = 1 мм²/с.

FH

Серия FH4 65
Рабочие характеристики насосов 50Гц, 2-х полюсных

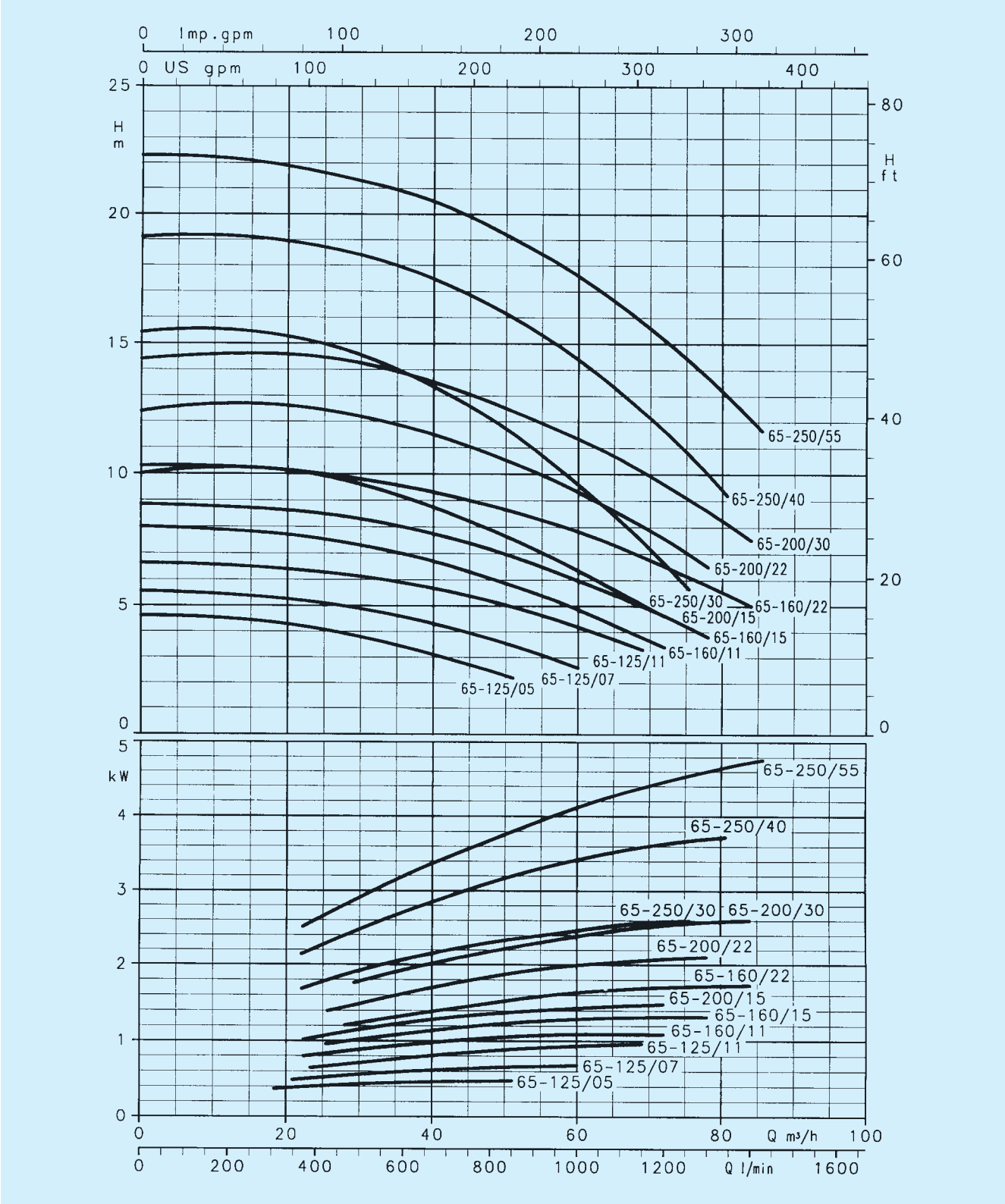

Характеристики действительны для жидкостей с плотностью ρ = 1,0 кг/дм³ и кинематической вязкостью γ = 1 мм²/с.

FH

Серия FH4 80
Рабочие характеристики насосов 50Гц, 2-х полюсных

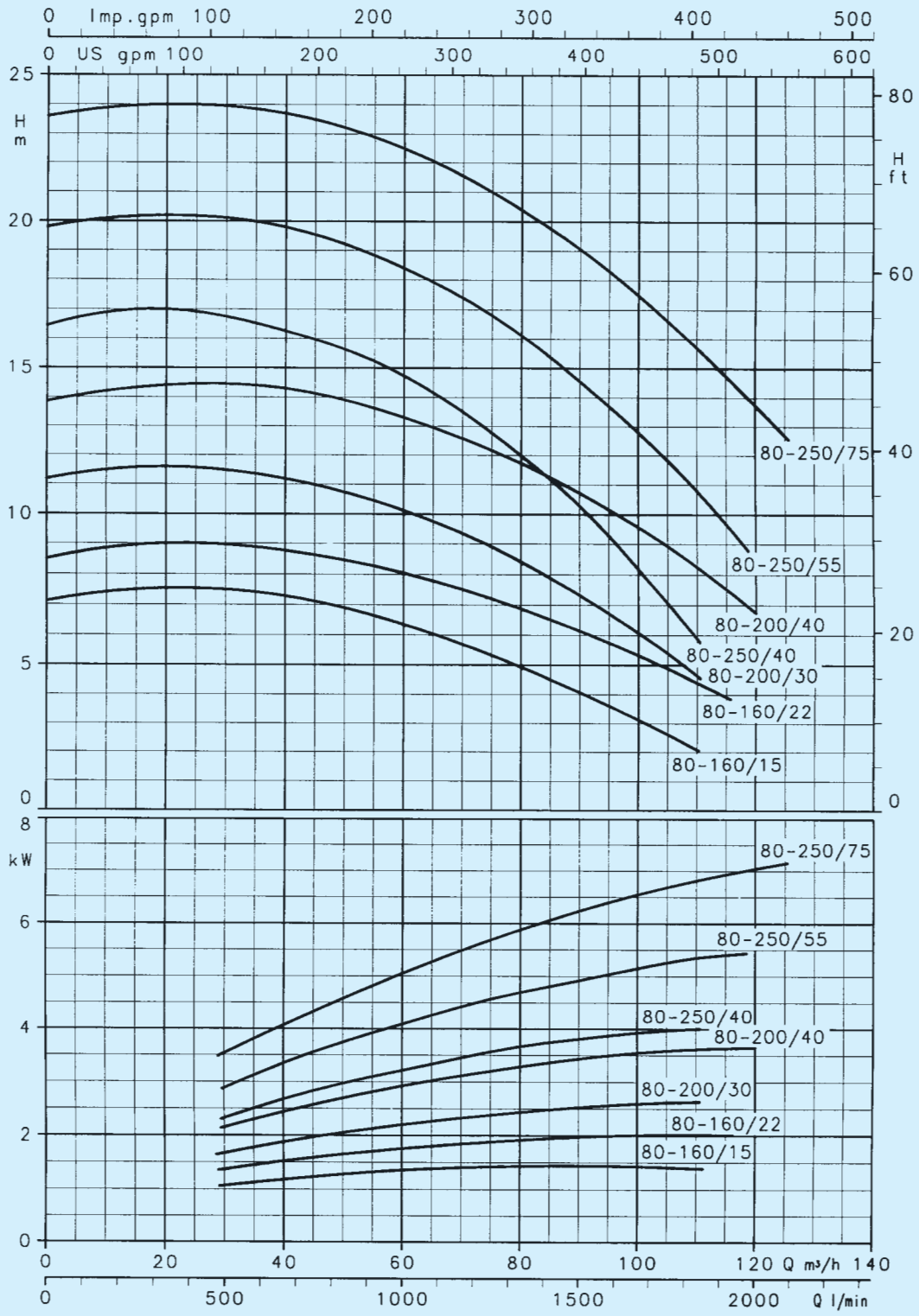

Проверить наличие моделей FHE4-FHS4-FHF4 по таблицам размеров и по каталогу

Характеристики действительны для жидкостей с плотностью ρ = 1,0 кг/дм³ и кинематической вязкостью γ = 1 мм²/с.

Размеры и масса насосов серии FHE, 2-х полюсных

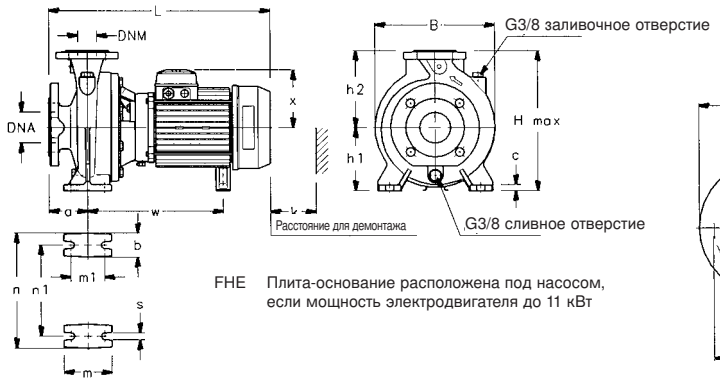

FHE Плита-основание расположена под насосом, если мощность электродвигателя до 11 кВт

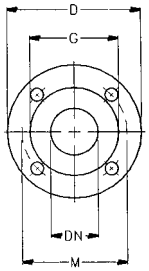

Размеры фланцев

DN	D	M	G	Отверстия		Макс. толщина
				N°	Ø	
32	140	100	78	4	18	18
40	150	110	88	4	18	18
50	165	125	102	4	18	20
65	185	145	122	4	18	20

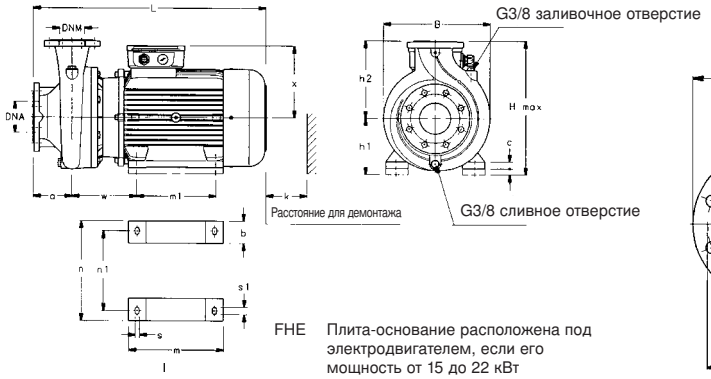

FHE Плита-основание расположена под электродвигателем, если его мощность от 15 до 22 кВт

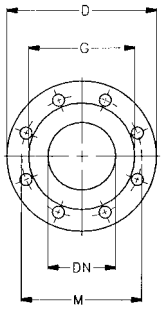

Размеры фланцев

DN	D	M	G	Отверстия		Макс. толщина
				N°	Ø	
80	200	160	138	8	18	22
100	220	180	158	8	18	22

МАРКА НАСОСА	НАСОС						ОПОРА										B	H макс..	L	k	МАССА кг
	DNM	DNA	a	h2	w	x	b	c	c1	h1	m	m1	n	n1	s	s1					
FHE 32-125/07	32	50	80	140	235	129	50	12	–	112	100	70	190	140	14	–	233	252	443	86	27
FHE 32-125/11	32	50	80	140	235	129	50	12	–	112	100	70	190	140	14	–	233	252	443	86	28
FHE 32-160/15	32	50	80	160	235	129	50	12	–	132	100	70	240	190	14	–	235	292	443	86	31
FHE 32-160/22	32	50	80	160	235	129	50	12	–	132	100	70	240	190	14	–	235	292	443	86	34
FHE 32-200/30	32	50	80	180	283	121	50	12	–	160	100	70	240	190	14	–	285	340	461	86	43
FHE 32-200/40	32	50	80	180	290	133	50	12	–	160	100	70	240	190	14	–	285	340	487	86	49
FHE 40-125/11	40	65	80	140	235	129	50	12	–	112	100	70	210	160	14	–	233	252	443	88	30
FHE 40-125/15	40	65	80	140	235	129	50	12	–	112	100	70	210	160	14	–	233	252	443	88	31
FHE 40-125/22	40	65	80	140	235	129	50	12	–	112	100	70	210	160	14	–	233	252	443	88	33
FHE 40-160/30	40	65	80	160	283	121	50	12	–	132	100	70	240	190	14	–	250	292	461	88	36
FHE 40-160/40	40	65	80	160	290	133	50	12	–	132	100	70	240	190	14	–	250	292	487	88	42
FHE 40-200/55	40	65	100	180	311	150	50	12	–	160	100	70	265	212	14	–	285	340	553	88	59
FHE 40-200/75	40	65	100	180	311	150	50	12	–	160	100	70	265	212	14	–	285	340	553	88	64
FHE 40-250/92	40	65	100	225	278	191	65	14	–	180	125	95	320	250	14	–	335	405	604	107	91
FHE 40-250/110	40	65	100	225	278	191	65	14	–	180	125	95	320	250	14	–	335	405	604	107	99
FHE 40-250/150	40	65	100	225	208	232	50	22	20	180	260	210	318	254	13	23	335	412	688	107	123
FHE 50-125/22	50	65	100	160	235	129	50	12	–	132	100	70	240	190	14	–	255	292	463	92	37
FHE 50-125/30	50	65	100	160	285	121	50	12	–	132	100	70	240	190	14	–	255	292	481	92	39
FHE 50-125/40	50	65	100	160	292	133	50	12	–	132	100	70	240	190	14	–	255	292	507	92	45
FHE 50-160/55	50	65	100	180	313	150	50	12	–	160	100	70	265	212	14	–	285	340	553	92	68
FHE 50-160/75	50	65	100	180	313	150	50	12	–	160	100	70	265	212	14	–	285	340	553	92	72
FHE 50-200/92	50	65	100	200	280	191	50	12	–	160	100	70	265	212	14	–	305	360	604	92	81
FHE 50-200/110	50	65	100	200	280	191	50	12	–	160	100	70	265	212	14	–	305	360	604	92	86
FHE 50-250/150	50	65	100	225	208	232	50	22	20	180	260	210	318	254	13	23	340	412	688	107	123
FHE 50-250/185	50	65	100	225	208	232	50	22	20	180	304	254	318	254	13	23	340	412	732	107	135
FHE 50-250/220	50	65	100	225	208	232	50	22	20	180	304	254	318	254	13	23	340	412	732	107	149
FHE 65-125/40	65	80	100	180	292	133	65	14	–	160	125	95	280	212	14	–	285	340	507	105	64
FHE 65-125/55	65	80	100	180	313	150	65	14	–	160	125	95	280	212	14	–	285	340	553	105	72
FHE 65-125/75	65	80	100	180	313	150	65	14	–	160	125	95	280	212	14	–	285	340	553	105	76
FHE 65-160/92	65	80	100	200	278	191	65	14	–	160	125	95	280	212	14	–	331	360	604	112	95
FHE 65-160/110	65	80	100	200	278	191	65	14	–	160	125	95	280	212	14	–	331	360	604	112	103
FHE 65-160/150	65	80	100	200	208	232	50	22	–	160	260	210	318	254	13	23	331	392	688	112	127
FHE 65-200/150	65	80	100	225	208	232	50	22	20	180	260	210	318	254	13	23	335	412	688	112	127
FHE 65-200/185	65	80	100	225	208	232	50	22	20	180	304	254	318	254	13	23	335	412	732	112	139
FHE 65-200/220	65	80	100	225	208	232	50	22	20	180	304	254	318	254	13	23	335	412	732	112	153
FHE 65-250/220	65	80	100	250	208	232	50	22	40	200	304	254	318	254	13	23	332	450	732	112	159
FHE 80-160/110	80	100	125	225	278	191	65	14	–	180	125	95	320	250	14	–	332	405	629	129	109
FHE 80-160/150	80	100	125	225	208	232	50	22	20	180	260	210	318	254	13	23	332	412	713	129	133
FHE 80-160/185	80	100	125	225	208	232	50	22	20	180	304	254	318	254	13	23	332	412	757	129	145
FHE 80-200/220	80	100	125	250	208	232	50	22	20	180	304	254	318	254	13	23	332	430	757	129	159

Размеры и масса насосов серии 2FHE, 2-х полюсных

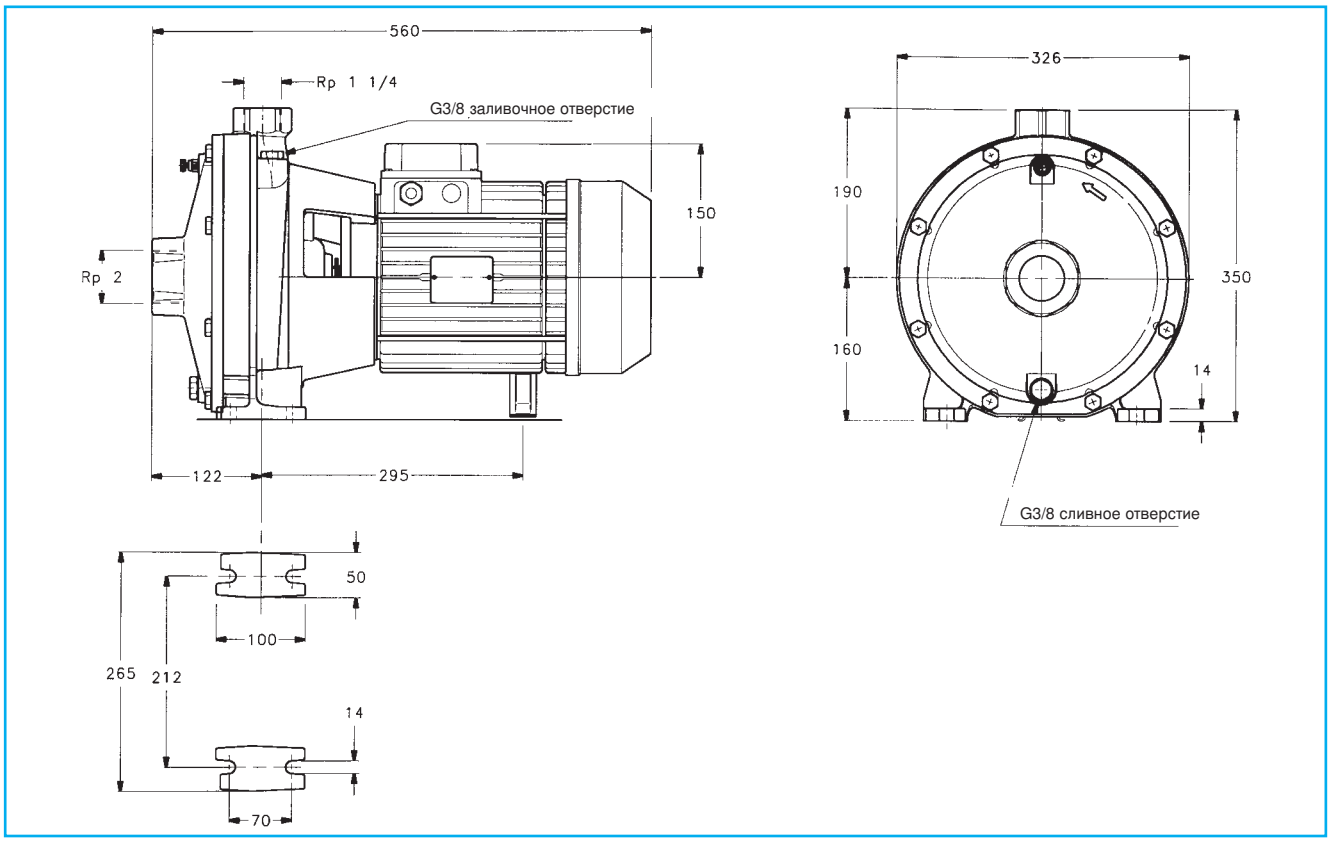

МАРКА НАСОСА	МАССА кг.
2FHE 32-250/55	71
2FHE 32-250/75	75

FH

Размеры и масса насосов серии FHE4, 4-х полюсных

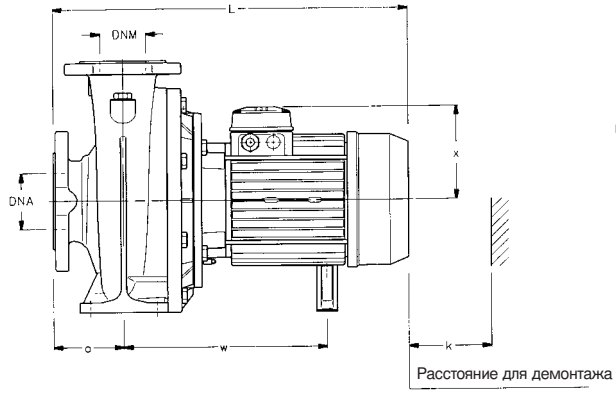

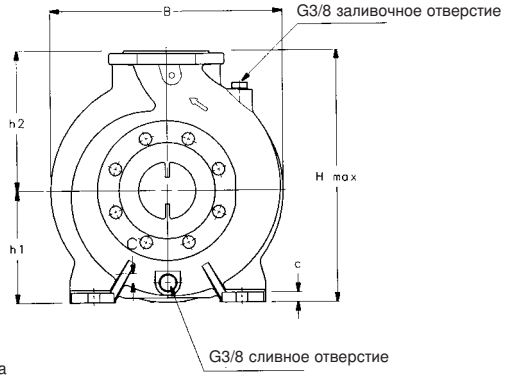

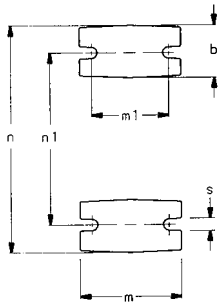

Размеры фланцев

DN	D	M	G	Отверстия		Макс. толщина
				N°	Ø	
32	140	100	78	4	18	18
40	150	110	88	4	18	18
50	165	125	102	4	18	20
65	185	145	122	4	18	20

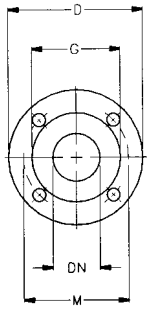

Размеры фланцев

DN	D	M	G	Отверстия		Макс. толщина
				N°	Ø	
80	200	160	138	8	18	22
100	220	180	158	8	18	22

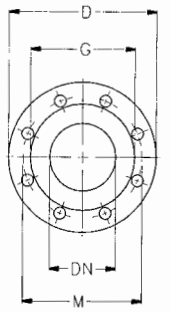

МАРКА НАСОСА	НАСОС						ОПОРА								B	H макс..	L	k	МАССА кг.
	DNM	DNA	a	h2	w	x	b	c	h1	m	m1	n	n1	s					
FHE4 32-125/02A	32	50	80	140	230	101	50	12	112	100	70	190	140	14	233	252	395	92	25
FHE4 32-125/02	32	50	80	140	230	101	50	12	112	100	70	190	140	14	233	252	395	92	25
FHE4 32-160/02	32	50	80	160	230	101	50	12	132	100	70	240	190	14	235	292	395	92	26
FHE4 32-160/03	32	50	80	160	230	101	50	12	132	100	70	240	190	14	235	292	395	92	26
FHE4 32-200/03	32	50	80	180	230	101	50	12	160	100	70	240	190	14	285	340	395	92	35
FHE4 32-200/05	32	50	80	180	258	116	50	12	160	100	70	240	190	14	285	340	432	92	37
FHE4 40-125/02A	40	65	80	140	230	101	50	12	112	100	70	210	160	14	233	252	395	94	25
FHE4 40-125/02	40	65	80	140	230	101	50	12	112	100	70	210	160	14	233	252	395	94	25
FHE4 40-125/03	40	65	80	140	230	101	50	12	112	100	70	210	160	14	233	252	395	94	25
FHE4 40-160/03	40	65	80	160	258	116	50	12	132	100	70	240	190	14	250	292	395	94	27
FHE4 40-160/05	40	65	80	160	258	116	50	12	132	100	70	240	190	14	250	292	432	94	29
FHE4 40-200/07	40	65	100	180	258	116	50	12	160	100	70	265	212	14	285	340	452	94	38
FHE4 40-200/11	40	65	100	180	283	121	50	12	160	100	70	265	212	14	285	340	481	94	42
FHE4 40-250/11	40	65	100	225	283	121	65	14	180	125	95	320	250	14	335	405	481	113	52
FHE4 40-250/15	40	65	100	225	283	121	65	14	180	125	95	320	250	14	335	405	481	113	55
FHE4 40-250/22	40	65	100	225	290	133	65	14	180	125	95	320	250	14	335	405	507	113	59
FHE4 50-125/03A	50	65	100	160	232	101	50	12	132	100	70	240	190	14	255	292	417	98	29
FHE4 50-125/03	50	65	100	160	232	101	50	12	132	100	70	240	190	14	255	292	417	98	29
FHE4 50-125/05	50	65	100	160	260	116	50	12	132	100	70	240	190	14	255	292	454	98	32
FHE4 50-160/07	50	65	100	180	260	116	50	12	160	100	70	265	212	14	285	340	454	98	41
FHE4 50-160/11	50	65	100	180	285	121	50	12	160	100	70	265	212	14	285	340	483	98	45
FHE4 50-200/11	50	65	100	200	285	121	50	12	160	100	70	265	212	14	305	360	483	98	44
FHE4 50-200/15	50	65	100	200	285	121	50	12	160	100	70	265	212	14	305	360	483	98	47
FHE4 50-250/22A	50	65	100	225	290	133	65	14	180	125	95	320	250	14	340	405	507	113	59
FHE4 50-250/22	50	65	100	225	290	133	65	14	180	125	95	320	250	14	340	405	507	113	59
FHE4 50-250/30	50	65	100	225	290	133	65	14	180	125	95	320	250	14	340	405	507	113	62
FHE4 65-125/05	65	80	100	180	260	116	65	14	160	125	95	280	212	14	285	340	454	108	45
FHE4 65-125/07	65	80	100	180	260	116	65	14	160	125	95	280	212	14	285	340	454	108	45
FHE4 65-125/11	65	80	100	180	265	121	65	14	160	125	95	280	212	14	285	340	483	108	49
FHE4 65-160/11	65	80	100	200	283	121	65	14	160	125	95	280	212	14	331	360	481	117	56
FHE4 65-160/15	65	80	100	200	283	121	65	14	160	125	95	280	212	14	331	360	481	117	59
FHE4 65-160/22	65	80	100	200	290	133	65	14	160	125	95	280	212	14	331	360	507	117	63
FHE4 65-200/15	65	80	100	225	283	121	65	14	180	125	95	320	250	14	335	405	481	117	59
FHE4 65-200/22	65	80	100	225	290	133	65	14	180	125	95	320	250	14	335	405	507	117	63
FHE4 65-200/30	65	80	100	225	290	133	65	14	180	125	95	320	250	14	335	405	507	117	65
FHE4 65-250/30	65	80	100	250	290	133	80	16	200	160	120	360	280	18	360	450	507	125	75
FHE4 65-250/40	65	80	100	250	311	151	80	16	200	160	120	360	280	18	360	450	530	125	105
FHE4 65-250/55	65	80	100	250	259	191	80	16	200	160	120	360	280	18	360	450	566	125	111
FHE4 80-160/15	80	100	125	225	283	121	65	14	180	125	95	320	250	14	332	405	506	132	64
FHE4 80-160/22	80	100	125	225	290	133	65	14	180	125	95	320	250	14	332	405	532	132	69
FHE4 80-200/30	80	100	125	250	290	133	65	14	180	125	95	345	280	14	345	430	532	132	80
FHE4 80-200/40	80	100	125	250	311	151	65	14	180	125	95	345	280	14	345	430	555	132	103
FHE4 80-250/40	80	100	125	280	311	151	80	16	200	160	120	400	315	18	400	480	555	132	100
FHE4 80-250/55	80	100	125	280	259	191	80	16	200	160	120	400	315	18	400	480	591	132	106
FHE4 80-250/75	80	100	125	280	278	191	80	16	200	160	120	400	315	18	400	480	629	132	116

FH

Размеры и масса насосов серии 2FHE4, 4-х полюсных

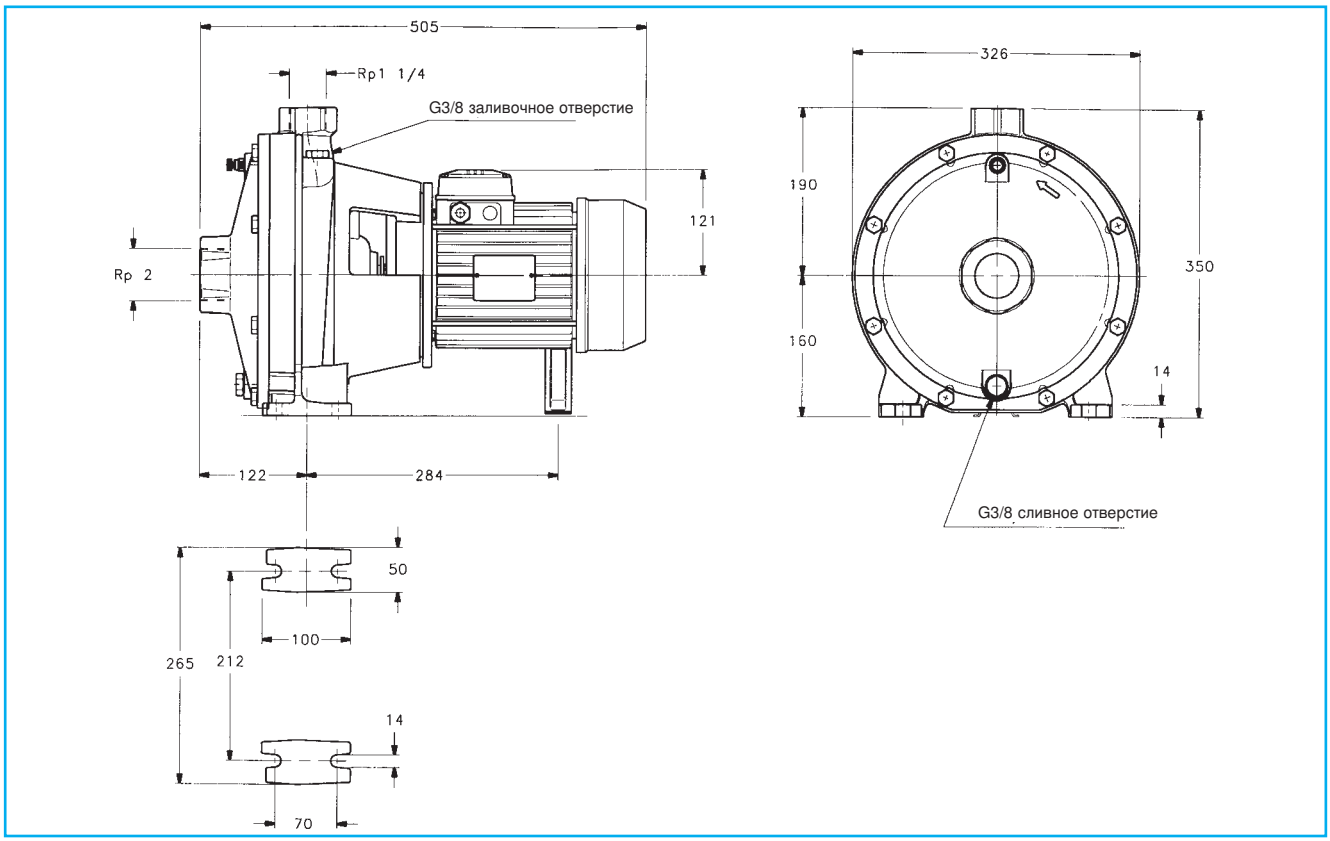

МАРКА НАСОСА	МАССА кг.
2FHE4 32-250/07	47
2FHE4 32-250/11	49

FH

Lowara
ITT Industries

Размеры и масса насосов серии FHS, 2-х полюсных

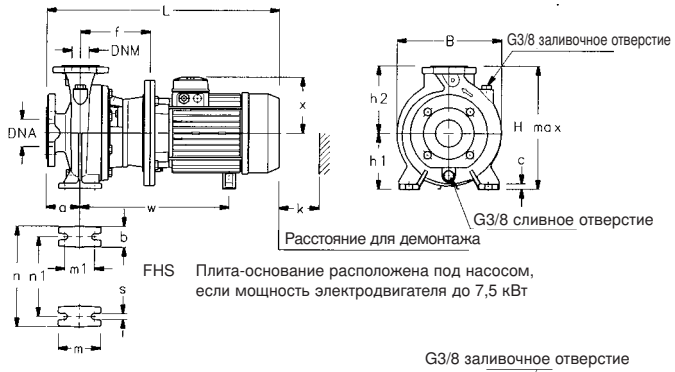

FHS Плита-основание расположена под насосом, если мощность электродвигателя до 7,5 кВт

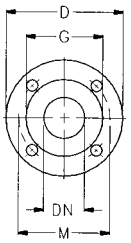

Размеры фланцев

DN	D	M	G	Отверстия		Макс. толщина
				N°	Ø	
32	140	100	78	4	18	18
40	150	110	88	4	18	18
50	165	125	102	4	18	20
65	185	145	122	4	18	20

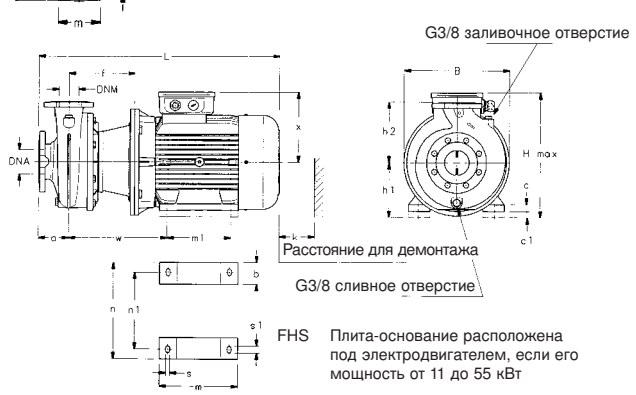

FHS Плита-основание расположена под электродвигателем, если его мощность от 11 до 55 кВт

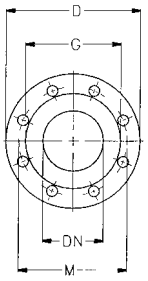

Размеры фланцев

DN	D	M	G	Отверстия		Макс. толщина
				N°	Ø	
80	200	160	138	8	18	22
100	220	180	158	8	18	22

МАРКА НАСОСА	НАСОС							ОПОРА										B	H макс.	L	k	МАССА кг.
	DNM	DNA	a	f	h2	w	x	b	c	c1	h1	m	m1	n	n1	s	s1					
FHS 32-125/07	32	50	80	155	140	265	121	50	12	–	112	100	70	190	140	14	–	233	252	461	86	32
FHS 32-125/11	32	50	80	155	140	290	129	50	12	–	112	100	70	190	140	14	–	233	252	498	86	34
FHS 32-160/15	32	50	80	155	160	290	129	50	12	–	132	100	70	240	190	14	–	235	292	498	86	35
FHS 32-160/22	32	50	80	155	160	290	129	50	12	–	132	100	70	240	190	14	–	235	292	498	86	37
FHS 32-200/30	32	50	80	165	180	355	121	50	12	–	160	100	70	240	190	14	–	285	340	548	86	51
FHS 32-200/40	32	50	80	165	180	355	133	50	12	–	160	100	70	240	190	14	–	285	340	552	86	62
FHS 40-125/11	40	65	80	155	140	290	129	50	12	–	112	100	70	210	160	14	–	233	252	498	88	34
FHS 40-125/15	40	65	80	155	140	290	129	50	12	–	112	100	70	210	160	14	–	233	252	498	88	36
FHS 40-125/22	40	65	80	155	140	290	129	50	12	–	112	100	70	210	160	14	–	233	252	498	88	39
FHS 40-160/30	40	65	80	165	160	355	121	50	12	–	132	100	70	240	190	14	–	250	292	548	88	44
FHS 40-160/40	40	65	80	165	160	355	133	50	12	–	132	100	70	240	190	14	–	250	292	552	88	45
FHS 40-200/55	40	65	100	192	180	424	150	50	12	–	160	100	70	265	212	14	–	300	340	666	88	73
FHS 40-200/75	40	65	100	192	180	424	150	50	12	–	160	100	70	265	212	14	–	300	340	666	88	77
FHS 40-250/110A	40	65	100	222	225	330	232	50	22	20	180	260	210	318	254	13	23	350	412	801	107	119
FHS 40-250/110	40	65	100	222	225	330	232	50	22	20	180	260	210	318	254	13	23	350	412	801	107	119
FHS 40-250/150	40	65	100	222	225	330	232	50	22	20	180	260	210	318	254	13	23	350	412	801	107	133
FHS 50-125/22	50	65	100	157	160	292	129	50	12	–	132	100	70	240	190	14	–	255	292	520	92	43
FHS 50-125/30	50	65	100	167	160	357	121	50	12	–	132	100	70	240	190	14	–	255	292	570	92	48
FHS 50-125/40	50	65	100	167	160	357	133	50	12	–	132	100	70	240	190	14	–	255	292	574	92	56
FHS 50-160/55	50	65	100	194	180	426	150	50	12	–	160	100	70	265	212	14	–	300	340	668	92	76
FHS 50-160/75	50	65	100	194	180	426	150	50	12	–	160	100	70	265	212	14	–	300	340	668	92	80
FHS 50-200/110A	50	65	100	224	200	332	232	50	22	–	160	260	210	318	254	13	23	350	392	812	92	111
FHS 50-200/110	50	65	100	224	200	332	232	50	22	–	160	260	210	318	254	13	23	350	392	812	92	111
FHS 50-250/150	50	65	100	222	225	330	232	50	22	20	180	260	210	318	254	13	23	350	412	810	107	133
FHS 50-250/185	50	65	100	222	225	330	232	50	22	20	180	304	254	318	254	13	23	350	412	854	107	145
FHS 50-250/220	50	65	100	222	225	330	232	50	22	20	180	304	254	318	254	13	23	350	412	854	107	159
FHS 65-125/40	65	80	100	167	180	357	133	65	14	–	160	125	95	280	212	14	–	285	340	574	105	70
FHS 65-125/55	65	80	100	194	180	426	150	65	14	–	160	125	95	280	212	14	–	300	340	668	105	80
FHS 65-125/75	65	80	100	194	180	426	150	65	14	–	160	125	95	280	212	14	–	300	340	668	105	84
FHS 65-160/110A	65	80	100	222	200	330	232	50	22	20	180	260	210	318	254	13	23	350	412	810	112	123
FHS 65-160/110	65	80	100	222	200	330	232	50	22	20	180	260	210	318	254	13	23	350	412	810	112	123
FHS 65-160/150	65	80	100	222	200	330	232	50	22	20	180	260	210	318	254	13	23	350	412	810	112	137
FHS 65-200/150	65	80	100	222	225	330	232	50	22	20	180	260	210	318	254	13	23	350	412	810	112	137
FHS 65-200/185	65	80	100	222	225	330	232	50	22	20	180	304	254	318	254	13	23	350	412	854	112	149
FHS 65-200/220	65	80	100	222	225	330	232	50	22	20	180	304	254	318	254	13	23	350	412	854	112	163
FHS 65-250/220	65	80	100	222	250	330	232	50	22	40	200	304	254	318	254	13	23	350	450	854	112	157
FHS 65-250/300	65	80	100	228	250	361	257	60	24	–	200	345	305	360	318	18	18	400	457	941	112	200
FHS 65-250/370	65	80	100	228	250	361	257	60	24	–	200	345	305	360	318	18	18	400	457	941	112	218
FHS 80-160/110	80	100	125	222	225	330	232	50	22	20	180	260	210	318	254	13	23	350	412	835	129	124
FHS 80-160/150	80	100	125	222	225	330	232	50	22	20	180	260	210	318	254	13	23	350	412	835	129	138
FHS 80-160/185	80	100	125	222	225	330	232	50	22	20	180	304	254	318	254	13	23	350	412	879	129	156
FHS 80-200/220	80	100	125	222	250	330	232	50	22	20	180	304	254	318	254	13	23	350	430	879	129	163
FHS 80-200/300	80	100	125	228	250	361	257	60	24	–	200	345	305	360	318	18	18	400	457	966	129	199
FHS 80-250/370	80	100	125	228	280	361	257	60	24	–	200	345	305	360	318	18	18	400	480	966	129	213
FHS 80-250/450	80	100	125	228	280	377	280	76	28	–	225	360	311	405	356	18	18	450	505	1043	129	278
FHS 80-250/550	80	100	125	258	280	426	280	90	28	–	250	406	349	465	406	22	22	550	530	1073	129	311

FH

Размеры и масса насосов серии FHS4, 4-х полюсных

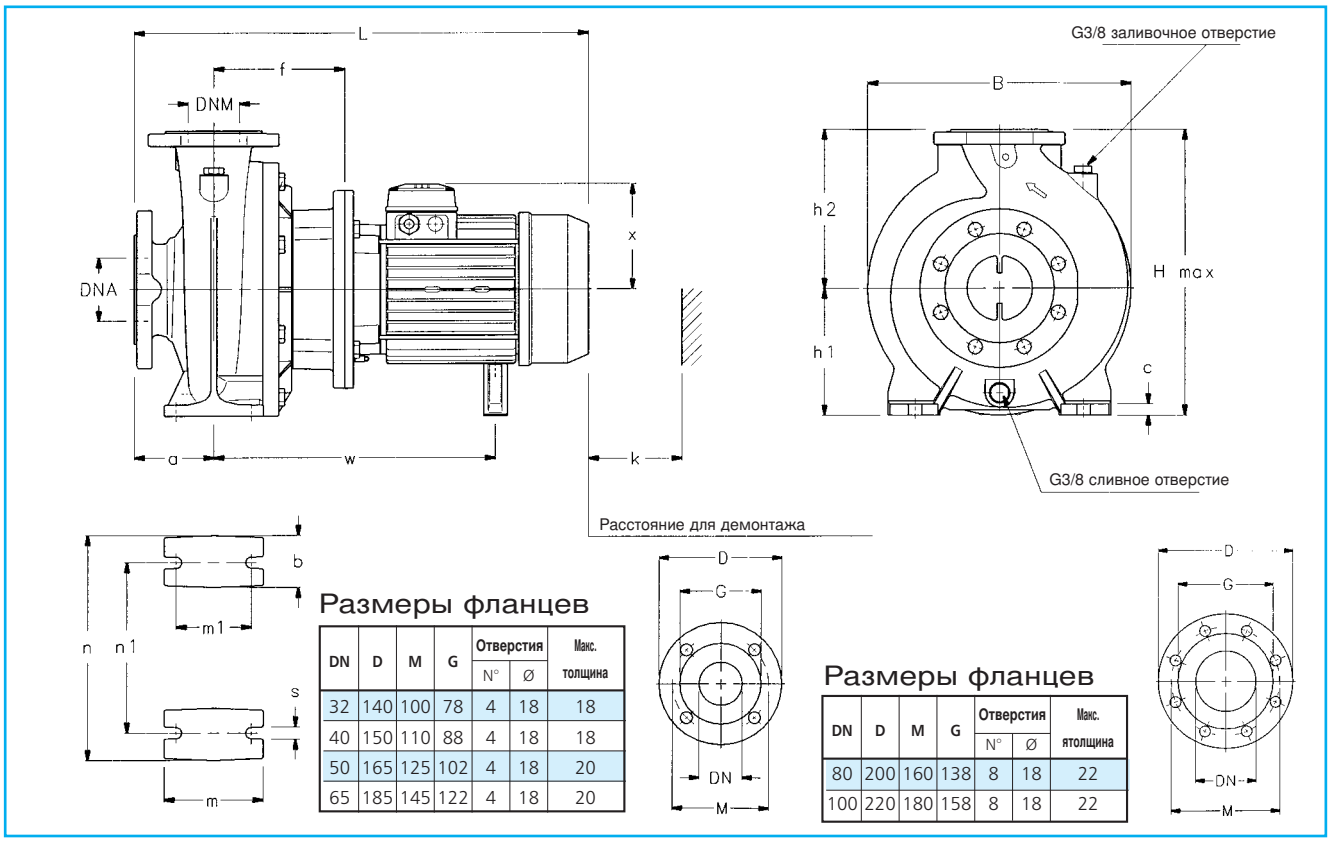

Размеры фланцев

DN	D	M	G	Отверстия N°	Отверстия Ø	Макс. толщина
32	140	100	78	4	18	18
40	150	110	88	4	18	18
50	165	125	102	4	18	20
65	185	145	122	4	18	20

Размеры фланцев

DN	D	M	G	Отверстия N°	Отверстия Ø	Макс. ятолщина
80	200	160	138	8	18	22
100	220	180	158	8	18	22

МАРКА НАСОСА	НАСОС							ОПОРА								B	H макс.	L	k	МАССА кг.
	DNM	DNA	a	f	h2	w	x	b	c	h1	m	m1	n	n1	s					
FHS4 40-200/07	40	65	100	155	180	303	116	50	12	160	100	70	265	212	14	285	340	497	94	43
FHS4 40-200/11	40	65	100	155	180	338	121	50	12	160	100	70	265	212	14	285	340	536	94	47
FHS4 40-250/11	40	65	100	155	225	338	121	65	14	180	125	95	320	250	14	335	405	536	113	57
FHS4 40-250/15	40	65	100	155	225	338	121	65	14	180	125	95	320	250	14	335	405	536	113	60
FHS4 40-250/22	40	65	100	165	225	355	133	65	14	180	125	95	320	250	14	335	405	572	113	65
FHS4 50-160/07	50	65	100	157	180	305	116	50	12	160	100	70	265	212	14	285	340	499	98	46
FHS4 50-160/11	50	65	100	157	180	340	121	50	12	160	100	70	265	212	14	285	340	538	98	50
FHS4 50-200/11	50	65	100	157	200	340	121	50	12	160	100	70	265	212	14	305	360	538	98	49
FHS4 50-200/15	50	65	100	157	200	340	121	50	12	160	100	70	265	212	14	305	360	538	98	52
FHS4 50-250/22A	50	65	100	165	225	355	133	65	14	180	125	95	320	250	14	340	405	572	113	65
FHS4 50-250/22	50	65	100	165	225	355	133	65	14	180	125	95	320	250	14	340	405	572	113	65
FHS4 50-250/30	50	65	100	165	225	355	133	65	14	180	125	95	320	250	14	340	405	572	113	68
FHS4 65-125/05	65	80	100	157	180	305	116	65	14	160	125	95	280	212	14	285	340	499	108	50
FHS4 65-125/07	65	80	100	157	180	305	116	65	14	160	125	95	280	212	14	285	340	499	108	52
FHS4 65-125/11	65	80	100	157	180	340	121	65	14	160	125	95	280	212	14	285	340	538	108	54
FHS4 65-160/11	65	80	100	155	200	338	121	65	14	160	125	95	280	212	14	331	360	536	117	61
FHS4 65-160/15	65	80	100	155	200	338	121	65	14	160	125	95	280	212	14	331	360	536	117	64
FHS4 65-160/22	65	80	100	165	200	345	153	65	14	160	125	95	280	212	14	331	360	572	117	69
FHS4 65-200/15	65	80	100	155	225	338	121	65	14	180	125	95	320	250	14	335	405	536	117	64
FHS4 65-200/22	65	80	100	165	225	355	133	65	14	180	125	95	320	250	14	335	405	572	117	69
FHS4 65-200/30	65	80	100	165	225	355	133	65	14	180	125	95	320	250	14	335	405	572	117	72
FHS4 65-250/30	65	80	100	165	250	355	133	80	16	200	160	120	360	280	18	360	450	572	125	78
FHS4 65-250/40	65	80	100	165	250	376	151	80	16	200	160	120	360	280	18	360	450	595	125	101
FHS4 65-250/55	65	80	100	192	250	351	191	80	16	200	160	120	360	280	18	360	450	658	125	104
FHS4 80-160/15	80	100	125	155	225	338	121	65	14	180	125	95	320	250	14	332	405	561	132	71
FHS4 80-160/22	80	100	125	165	225	355	133	65	14	180	125	95	320	250	14	332	405	597	132	75
FHS4 80-200/30	80	100	125	165	250	355	133	65	14	180	125	95	345	280	14	345	430	597	132	81
FHS4 80-200/40	80	100	125	165	250	376	151	65	14	180	125	95	345	280	14	345	430	620	132	104
FHS4 80-250/40	80	100	125	165	280	376	151	80	16	200	160	120	400	315	18	400	480	620	132	110
FHS4 80-250/55	80	100	125	192	280	351	191	80	16	200	160	120	400	315	18	400	480	683	132	113
FHS4 80-250/75	80	100	125	192	280	370	191	80	16	200	160	120	400	315	18	400	480	721	132	116

Размеры и масса насосов серии FHF, 2-х полюсных

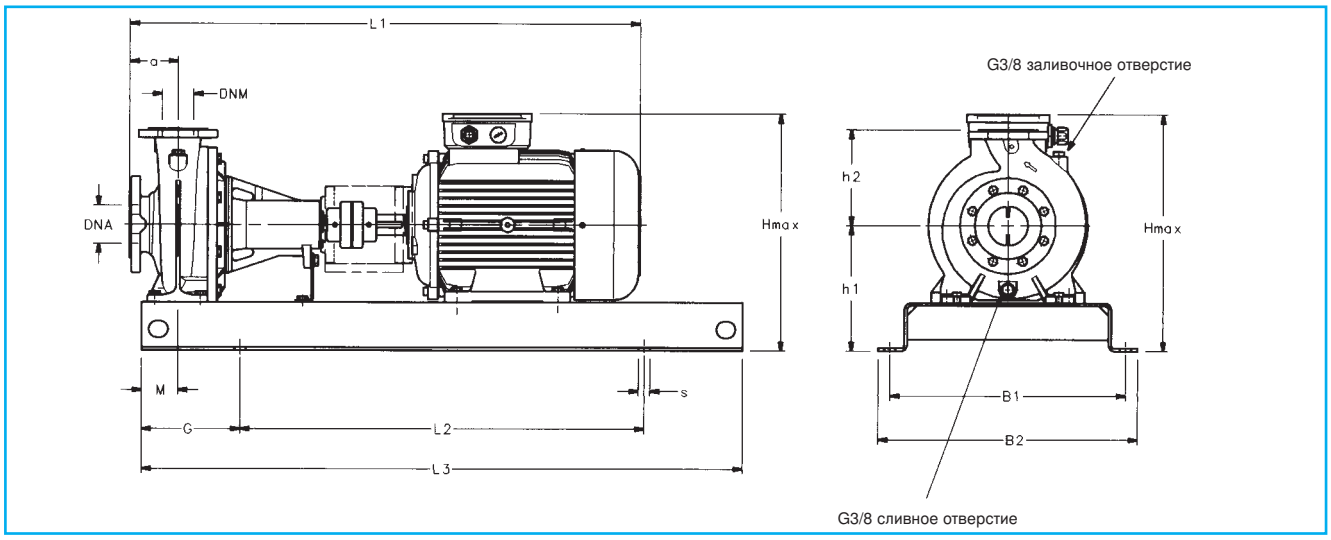

МАРКА НАСОСА	РАЗМЕРЫ (мм)													s	МАССА
	DNM	DNA	a	B1	B2	L1	L2	L3	G	M	h1	h2	H макс.	ДЛЯ ВИНТОВ	кг.
FHF 32-125/07	32	50	80	320	360	744	540	800	130	60	212	140	352	M16	67
FHF 32-125/11	32	50	80	320	360	744	540	800	130	60	212	140	352	M16	69
FHF 32-160/15	32	50	80	350	390	773	600	900	150	60	232	160	392	M16	71
FHF 32-160/22	32	50	80	350	390	773	600	900	150	60	232	160	392	M16	73
FHF 32-200/30	32	50	80	350	390	809	600	900	150	60	260	180	440	M16	92
FHF 32-200/40	32	50	80	350	390	832	600	900	150	60	260	180	440	M16	96
FHF 40-125/11	40	65	80	320	360	744	540	800	130	60	212	140	352	M16	72
FHF 40-125/15	40	65	80	350	390	773	600	900	150	60	212	140	352	M16	74
FHF 40-125/22	40	65	80	350	390	773	600	900	150	60	212	140	352	M16	77
FHF 40-160/30	40	65	80	350	390	809	600	900	150	60	232	160	392	M16	91
FHF 40-160/40	40	65	80	350	390	832	600	900	150	60	232	160	392	M16	97
FHF 40-200/55	40	65	100	400	450	909	660	1000	170	60	260	180	451	M20	112
FHF 40-200/75	40	65	100	400	450	909	660	1000	170	60	260	180	451	M20	120
FHF 40-250/110A	40	65	100	490	540	1061	840	1250	205	75	280	225	512	M20	178
FHF 40-250/110	40	65	100	490	540	1061	840	1250	205	75	280	225	512	M20	178
FHF 40-250/150	40	65	100	490	540	1061	840	1250	205	75	280	225	512	M20	188
FHF 50-125/22	50	65	100	350	390	793	600	900	150	60	232	160	392	M16	85
FHF 50-125/30	50	65	100	350	390	829	600	900	150	60	232	160	392	M16	92
FHF 50-125/40	50	65	100	350	390	852	600	900	150	60	232	160	392	M16	97
FHF 50-160/55	50	65	100	400	450	909	660	1000	170	60	260	180	451	M20	111
FHF 50-160/75	50	65	100	400	450	909	660	1000	170	60	260	180	451	M20	115
FHF 50-200/110A	50	65	100	440	490	1061	740	1120	190	60	260	200	492	M20	173
FHF 50-200/110	50	65	100	440	490	1061	740	1120	190	60	260	200	492	M20	173
FHF 50-250/150	50	65	100	490	540	1061	840	1250	205	75	280	225	512	M20	179
FHF 50-250/185	50	65	100	490	540	1105	840	1250	205	75	280	225	512	M20	199
FHF 50-250/220	50	65	100	490	540	1111	840	1250	205	75	280	225	510	M20	219
FHF 65-125/40	65	80	100	350	390	852	600	900	150	75	260	180	440	M16	135
FHF 65-125/55	65	80	100	400	450	909	660	1000	170	75	260	180	451	M20	141
FHF 65-125/75	65	80	100	400	450	909	660	1000	170	75	260	180	451	M20	147
FHF 65-160/110A	65	80	100	490	540	1061	840	1250	205	75	260	200	492	M20	164
FHF 65-160/110	65	80	100	490	540	1061	840	1250	205	75	260	200	492	M20	164
FHF 65-160/150	65	80	100	490	540	1061	840	1250	205	75	260	200	492	M20	180
FHF 65-200/150	65	80	100	490	540	1061	840	1250	205	75	280	225	512	M20	187
FHF 65-200/185	65	80	100	490	540	1105	840	1250	205	75	280	225	512	M20	197
FHF 65-200/220	65	80	100	490	540	1111	840	1250	205	75	280	225	510	M20	215
FHF 65-250/220	65	80	100	490	540	1221	840	1250	205	90	300	250	550	M20	223
FHF 65-250/300	65	80	100	550	610	1296	940	1400	230	90	300	250	557	M24	300
FHF 65-250/370	65	80	100	550	610	1296	940	1400	230	90	300	250	557	M24	315
FHF 80-160/110	80	100	125	490	540	1086	840	1250	205	75	280	225	512	M20	202
FHF 80-160/150	80	100	125	490	540	1086	840	1250	205	75	280	225	512	M20	212
FHF 80-160/185	80	100	125	490	540	1130	840	1250	205	75	280	225	512	M20	233
FHF 80-200/220	80	100	125	490	540	1246	840	1250	205	75	280	250	530	M20	245
FHF 80-200/300	80	100	125	550	610	1321	940	1400	230	75	300	250	557	M24	285
FHF 80-250/370	80	100	125	550	610	1321	940	1400	230	90	300	280	580	M24	305
FHF 80-250/450	80	100	125	550	610	1398	940	1400	230	90	325	280	605	M24	365
FHF 80-250/550	80	100	125	600	660	1428	1060	1600	270	90	380	280	660	M24	400

FH

LOWARA

Размеры и масса насосов серии FHF с открытым валом

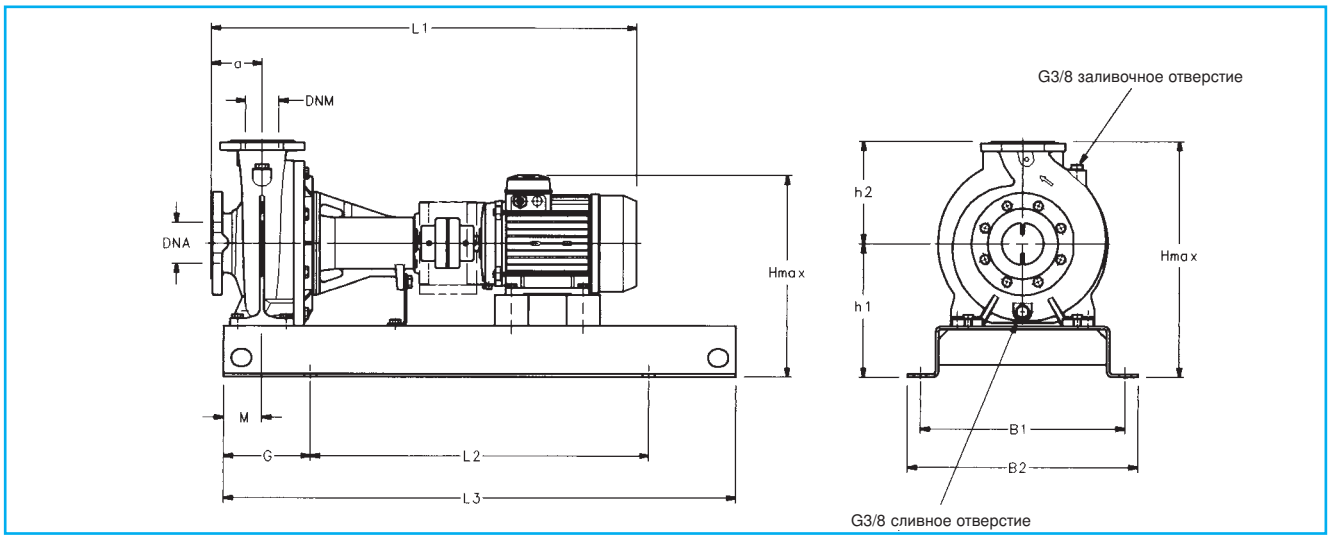

МАРКА НАСОСА	РАЗМЕРЫ (мм)													s	PESO
	DNM	DNA	a	B1	B2	L1	L2	L3	G	M	h1	h2	H макс.	ДЛЯ ВИНТОВ	кг.
FHF4 32-125/02A	32	50	80	320	360	686	540	800	130	60	212	140	352	M16	74
FHF4 32-125/02	32	50	80	320	360	686	540	800	130	60	212	140	352	M16	74
FHF4 32-160/02	32	50	80	320	360	686	540	800	130	60	232	160	392	M16	76
FHF4 32-160/03	32	50	80	320	360	686	540	800	130	60	232	160	392	M16	78
FHF4 32-200/03	32	50	80	320	360	686	540	800	130	60	260	180	440	M16	80
FHF4 32-200/05	32	50	80	320	360	723	540	800	130	60	260	180	440	M16	82
FHF4 40-125/02A	40	65	80	320	360	686	540	800	130	60	212	140	352	M16	61
FHF4 40-125/02	40	65	80	320	360	686	540	800	130	60	212	140	352	M16	61
FHF4 40-125/03	40	65	80	320	360	686	540	800	130	60	212	140	352	M16	64
FHF4 40-160/03	40	65	80	320	360	686	540	800	130	60	232	160	392	M16	65
FHF4 40-160/05	40	65	80	320	360	723	540	800	130	60	232	160	392	M16	66
FHF4 40-200/07	40	65	100	350	390	743	600	900	150	60	260	180	440	M16	73
FHF4 40-200/11	40	65	100	350	390	793	600	900	150	60	260	180	440	M16	76
FHF4 40-250/11	40	65	100	400	450	793	660	1000	170	75	280	225	505	M20	103
FHF4 40-250/15	40	65	100	400	450	793	660	1000	170	75	280	225	505	M20	106
FHF4 40-250/22	40	65	100	400	450	829	660	1000	170	75	280	225	505	M20	119
FHF4 50-125/03A	50	65	100	320	360	706	540	800	130	60	232	160	392	M16	64
FHF4 50-125/03	50	65	100	320	360	706	540	800	130	60	232	160	392	M16	64
FHF4 50-125/05	50	65	100	320	360	743	540	800	130	60	232	160	392	M16	66
FHF4 50-160/07	50	65	100	350	390	743	600	900	150	60	260	180	440	M16	73
FHF4 50-160/11	50	65	100	350	390	793	600	900	150	60	260	180	440	M16	76
FHF4 50-200/11	50	65	100	350	390	793	600	900	150	60	260	200	460	M16	87
FHF4 50-200/15	50	65	100	350	390	793	600	900	150	60	260	200	460	M16	90
FHF4 50/250/22A	50	65	100	400	450	829	660	1000	170	75	280	225	505	M20	121
FHF4 50-250/22	50	65	100	400	450	829	660	1000	170	75	280	225	505	M20	121
FHF4 50-250/30	50	65	100	400	450	829	660	1000	170	75	280	225	505	M20	125
FHF4 65-125/05	65	80	100	350	390	743	600	900	150	75	260	180	440	M16	90
FHF4 65-125/07	65	80	100	350	390	743	600	900	150	75	260	180	440	M16	91
FHF4 65-125/11	65	80	100	350	390	793	600	900	150	75	260	180	440	M16	95
FHF4 65-160/11	65	80	100	400	450	793	660	1000	170	75	260	200	460	M20	100
FHF4 65-160/15	65	80	100	400	450	793	660	1000	170	75	260	200	460	M20	110
FHF4 65-160/22	65	80	100	400	450	829	660	1000	170	75	260	200	460	M20	119
FHF4 65-200/15	65	80	100	400	450	793	660	1000	170	75	280	225	505	M20	112
FHF4 65-200/22	65	80	100	440	490	829	740	1120	190	75	280	225	505	M20	123
FHF4 65-200/30	65	80	100	440	490	829	740	1120	190	75	280	225	505	M20	126
FHF4 65-250/30	65	80	100	440	490	939	740	1120	190	90	300	250	550	M20	150
FHF4 65-250/40	65	80	100	440	490	962	740	1120	190	90	300	250	550	M20	162
FHF4 65-250/55	65	80	100	440	490	1019	740	1120	190	90	300	250	550	M20	180
FHF4 80-160/15	80	100	125	400	450	818	660	1000	170	75	280	228	505	M20	130
FHF4 80-160/22	80	100	125	440	490	854	740	1120	190	75	280	228	505	M20	136
FHF4 80-200/30	80	100	125	440	490	964	740	1120	190	75	280	250	530	M20	155
FHF4 80-200/40	80	100	125	440	490	987	740	1120	190	75	280	250	530	M20	159
FHF4 80-250/40	80	100	125	490	540	987	840	1250	205	90	300	280	580	M20	165
FHF4 80-250/55	80	100	125	490	540	1044	840	1250	205	90	300	280	580	M20	180
FHF4 80-250/75	80	100	125	490	540	1082	840	1250	205	90	300	280	580	M20	193

FH

LOWARA

Серия SH

Центробежные насосы из нержавеющей стали AISI 316 по EN 733 (ex DIN 24255)

Изготовлены с применением лазерных технологий. Способны перекачивать горячие, холодные и умеренно-агрессивные жидкости.

Область применения

- Подача воды на бытовые, промышленные и сельскохозяйственные нужды.
- Повышение давления в системах водоснабжения.
- Системы отопления и кондиционирования.
- Промывка в промышленных целях.

Модификации насосов

- SHE – моноблочный насос с электродвигателем, имеющим удлиненный конец вала.
- SHS – насос с укороченным валом и стандартным электродвигателем.
- SHF – насос с упругой муфтой и стандартным электродвигателем EN 733 (ex DIN 24255).
- SSH – 25-125, 160, 200, 250 по требованию.

Рабочие характеристики

- Максимальная подача: 240 м³/ч.
- Максимальный напор: 110 м.
- Рабочее колесо (вплоть до размеров 65-160) и корпус насоса изготовлены из нержавеющей стали AISI 316L с применением лазерных технологий.
- Передний и задний диски выполнены из нержавеющей стали AISI 316L.
- Номинальный диаметр патрубков до 80 мм.
- Номинальный диаметр рабочего колеса до 250 мм.
- 2-х и 4-х полюсные трехфазные электродвигатели.
- Частота 50 и 60 Гц.
- Контрфланцы поставляются по требованию.
- Класс защиты – IP55.
- Класс изоляции F.
- Максимальное рабочее давление: 12 бар (PN 12).
- Температура рабочей жидкости: от -10 до +110°C.
- Модели с частотным преобразователем HYDROVAR поставляется по требованию.

Материалы

Узел	Материал
Корпус насоса Рабочее колесо Диски	Нержавеющая сталь (AISI 316L - DIN 1.4404)
Переходник	Алюминий или чугун (200-UNI ISO 185)
Торцевое уплотнение	Графит/керамика/FPM
Уплотнительное кольцо круглого сечения	FPM
Вал (SHE – SHF) Муфта (SHS) (SHS)	Нержавеющая сталь (AISI 316 - DIN 1.4404)
Плита-основание	Чугун (200-UNI ISO 185)

Расшифровка типового обозначения

SH E 4 32 - 200 / 40 6 A

- A — рабочее колесо уменьшенного диаметра
- 6 — 6 = 60 Гц
- 40 — мощность электродвигателя (кВт x 10)
- 200 — номинальный диаметр рабочего колеса
- 32 — номинальный диаметр напорного патрубка
- 4 — 4 = 4-х полюсный электродвигатель
- E — E = моноблочный; S = с твердой муфтой; F = с упругой муфтой
- SH — SH конструктивный ряд

SH

Характеристики электродвигателей с удлиненным валом серии SHE

Трехфазный 2-х полюсной электродвигатель 50Гц

МАРКА ДВИГАТЕЛЯ			ПОГЛОЩЕННЫЙ ТОК (А)				ДАННЫЕ ПРИ НАПРЯЖЕНИИ 400 В 50 Гц					
кВт	ЗНАЧЕНИЕ IEC *	МОДЕЛЬ	Δ 220-240 В	Y 380-415 В	Δ 380-415 В	Y 660 В	мин⁻¹	Is / In	n %	cosφ	Cn Nm	Cs/Cn
0,75	90R	B14	3,2-3,3	1,85-1,9	–	–	2835	5,5	72	0,79	2,53	3,6
1,1	90R	B14	4,5-4,5	2,6-2,6	–	–	2845	6,4	75	0,81	3,69	3,85
1,5	90R	B14	6,2-6	3,6-3,5	–	–	2845	6,6	73	0,83	5	4,2
2,2	90R	B14	8,5-8,3	4,9-4,8	–	–	2860	6,9	77	0,85	7,3	2,9
3	90	B14	11,2-10,9	6,5-6,3	–	–	2870	6,8	77	0,89	10	3,5
4	112R	B14	–	–	8,5-8,3	4,9	2885	7,5	81	0,85	13,2	3,15
5,5	112	B14	–	–	11,5-11,2	6,6	2910	7,8	82	0,85	18	3
7,5	112	B14	–	–	15,5-15	8,9	2905	7	82	0,85	24,7	2,6
9,2	132	B14	–	–	18,4-17,8	10,6	2920	7,3	85	0,88	30	3,5
11	132	B14	–	–	22-21	12,7	2910	7,6	85	0,88	36,1	3,7
15	160	B34	–	–	30-28,5	17,3	2945	8,4	88	0,89	49	4,3
18,5	160	B34	–	–	36,4-34,5	21	2940	7,8	89	0,87	60	3,6
22	160	B34	–	–	43-40,5	24,5	2930	7,5	89	0,89	72	4,4

* R – модель с меньшим электродвигателем по отношению к валу насоса

Трехфазный 4-х полюсной электродвигатель 50Гц

МАРКА ДВИГАТЕЛЯ			ПОГЛОЩЕННЫЙ ТОК (А)				ДАННЫЕ ПРИ НАПРЯЖЕНИИ 400 В 50 Гц					
кВт	ЗНАЧЕНИЕ IEC *	МОДЕЛЬ	Δ 220-240 В	Y 380-415 В	Δ 380-415 В	Y 660 В	мин⁻¹	Is / In	n %	cosφ	Cn Nm	Cs/Cn
0,25	71	B5	1,3-1,25	0,75-0,72	–	–	1390	4	64	0,77	1,72	2,35
0,37	71	B5	1,85-1,8	1,07-1,04	–	–	1400	4,2	65	0,78	2,52	2,4
0,55	90R	B14	2,7-2,6	1,55-1,5	–	–	1410	4,4	69	0,77	3,72	1,95
0,75	90R	B5	3,6-3,5	2,1-2	–	–	1410	4,9	69	0,77	5,1	1,9
1,1	90	B5	4,8-4,7	2,8-2,7	–	–	1410	4,5	75	0,77	7,4	2,25
1,5	90	B5	6,2-6	3,6-3,5	–	–	1410	5,1	75	0,81	10,2	2,4
2,2	100	B5	9-8,6	5,2-5	–	–	1410	5	78	0,80	14,8	2,2
3	100	B5	12-11,6	6,9-6,7	–	–	1410	5,8	81	0,81	20,2	2,5
4	112	B5	–	–	8,7-8,5	5	1440	6,7	83	0,82	26,5	2,7
5,5	132	B14	–	–	12,4-12	7,2	1440	6,8	82	0,87	36,8	2,8
7,5	132	B14	–	–	15,8-15,4	9,2	1450	7,7	82	0,81	49,5	2,8
9,2	132	B14	–	–	19,6-18,8	11,3	1445	5,6	88	0,80	60,7	2,8

LOWARA

Характеристики электродвигателей с удлиненным валом серии SHS – SHF

Трехфазный 2-х полюсной электродвигатель 50Гц

МАРКА ДВИГАТЕЛЯ				ПОГЛОЩЕННЫЙ ТОК (A)				ДАННЫЕ ПРИ НАПРЯЖЕНИИ 400 В 50 Гц					
кВт	ЗНАЧЕНИЕ IEC *	МОДЕЛЬ SHS	МОДЕЛЬ SHF	Δ 220-240 В	Y 380-415 В	Δ 380-415 В	Y 660 В	мин⁻¹	Is / In	n %	cosφ	Cn Nm	Cs/Cn
0,75	80	B5	B3	3,2-3,3	1,85-1,9	–	–	2835	5,5	72	0,79	2,53	3,6
1,1	80	B5	B3	4,5-4,5	2,6-2,6	–	–	2845	6,4	75	0,81	3,69	3,85
1,5	90R	B5	B3	6,2-6	3,6-3,5	–	–	2845	6,6	73	0,83	5	4,2
2,2	90R	B5	B3	8,5-8,3	4,9-4,8	–	–	2860	6,9	77	0,85	7,3	2,9
3	100	B5	B3	11,2-10,9	6,5-6,3	–	–	2875	6,3	80	0,85	10	2,6
4	112R	B5	B3	–	–	8,5-8,3	4,9	2885	7,5	81	0,85	13,2	3,15
5,5	132R	B5	B3	–	–	11,5-11,2	6,6	2910	7,8	82	0,85	18	3
7,5	132R	B5	B3	–	–	15,5-15	8,9	2905	7	82	0,85	24,7	2,6
11	160	B35	B3	–	–	22,5-21	13	2930	7,1	86	0,88	36,2	3,4
15	160	B35	B3	–	–	30-28,5	17,3	2945	8,4	88	0,89	49	4,3
18,5	160	B35	B3	–	–	36,4-34,5	21	2940	7,8	89	0,87	60	3,6
22	180R	B35	B3	–	–	43-40,5	24,8	2930	7,5	89	0,89	72	4,4
30	200	B35	B3	–	–	59	34	2940	6,8	90	0,84	97	2,4
37	200	B35	B3	–	–	71,5	41,2	2940	7,2	91	0,84	120	2,5
45	225	–	B3	–	–	88	50,5	2950	6,7	91	0,85	145	2,4
55	250	–	B3	–	–	106	61	2950	6,7	92	0,85	177	2,4
75	280	–	B3	–	–	134	78	2965	6,8	92	0,87	241	2,3

* R – модель с меньшим электродвигателем по отношению к валу насоса

Трехфазный 4-х полюсной электродвигатель 50Гц

МАРКА ДВИГАТЕЛЯ				ПОГЛОЩЕННЫЙ ТОК (A)				ДАННЫЕ ПРИ НАПРЯЖЕНИИ 400 В 50 Гц					
кВт	ЗНАЧЕНИЕ IEC *	МОДЕЛЬ SHS	МОДЕЛЬ SHF	Δ 220-240 В	Y 380-415 В	Δ 380-415 В	Y 660 В	min⁻¹	Is / In	n %	cosφ	Cn Nm	Cs/Cn
0,25	71	–	B3	1,3-1,25	0,75-0,72	–	–	1390	4	64	0,77	1,72	2,35
0,37	71	–	B3	1,85-1,8	1,07-1,04	–	–	1400	4,2	65	0,78	2,52	2,4
0,55	80	B5	B3	2,7-2,6	1,55-1,5	–	–	1410	4,4	69	0,77	3,72	1,95
0,75	80	B5	B3	3,6-3,5	2,1-2	–	–	1410	4,9	69	0,77	5,1	1,9
1,1	90	B5	B3	4,8-4,7	2,8-2,7	–	–	1410	4,5	75	0,77	7,4	2,25
1,5	90	B5	B3	6,2-6	3,6-3,5	–	–	1410	5,1	75	0,81	10,2	2,4
2,2	100	B5	B3	9-8,6	5,2-5	–	–	1410	5	78	0,80	14,8	2,2
3	100	B5	B3	12-11,6	6,9-6,7	–	–	1410	5,8	81	0,81	20,2	2,5
4	112	B5	B3	–	–	8,7-8,5	5	1440	6,7	83	0,82	26,5	2,7
5,5	132	B5	B3	–	–	12,4-12	7,2	1440	6,8	82	0,87	36,8	2,8
7,5	132	B5	B3	–	–	15,8-15,4	9,2	1450	7,7	82	0,81	49,5	2,8
9,2	132	B5	B3	–	–	19,6-18,8	11,3	1445	5,6	88	0,80	60,7	2,8

LOWARA

Серии SHE - SHS – SHF
Характеристики насосов 50Гц, 2-х полюсных

МАРКА НАСОСА	МОЩНОСТЬ		Q = НАПОР																					
			л/мин	0	100	150	200	250	300	400	500	600	700	800	1000	1200	1400	1600	1800	2000	2500	3000	3500	3800
			м³/ч	0	6	9	12	15	18	24	30	36	42	48	60	72	84	96	108	120	150	180	210	228
	кВт	л.с.	H = ОБЩИЙ НАПОР В МЕТРАХ ВОДЯНОГО СТОЛБА																					
32-125/07*	0,75	1	16,6	15,6	14,4	13	11,3	9,5																
32-125/11*	1,1	1,5	21,6	20,6	19,4	18	16	14	9,8															
32-160/15*	1,5	2	26,7	25	23,5	21,5	19,5	17	11,7															
32-160/22*2,2	3	35	33,6	32,5	31	29	26,5	21																
32-200/30*	3	4	43,7	40,7	38,5	36	33	30	21															
32-200/40*	4	5,5	53,5	51	49	47	44	41	32,3															
32-250/55*	5,5	7,5	58,6	55,5	53,4	51	48	44,5	36,8															
32-250/75*	7,5	10	74	71	68,9	66	63	60	52															
32-250/110*	11	15	86	82,5	80,1	77,5	74,3	71	63															
40-125/11	1,1	1,5	15,1				13,5	12,8	11,3	9,5	7,5													
40-125/15	1,5	2	18,7				17	16,5	14,8	13	10,7	8,2												
40-125/22	2,2	3	24,2				23	22,2	20,5	18,3	15,8	13,2												
40-160/30	3	4	32,2				30,5	29,5	27	24	20,8	17												
40-160/40	4	5,5	38				36,5	35,5	33	30	26,5	22,8	18,5											
40-200/55	5,5	7,5	49,1				47,5	46,4	43,5	40,5	36	31	25											
40-200/75	7,5	10	58,2				56	55,1	52,5	49	45	40	34,4											
40-250/110A11	15	65				63	62	60	56	52	44,6													
40-250/110	11	15	75				72	71	69	66	61	55												
40-250/150	15	20	88				85	84	82	78	74	69	63											
50-125/22	2,2	3	17,2							15,5	14,6	13,6	12,3	9,5	6,5									
50-125/30	3	4	21,7							20	18,8	17,6	16,4	13,5	10,5									
50-125/40	4	5,5	25,7							24	23,3	22,2	21	18	15	12								
50-160/55	5,5	7,5	34,1							32	30,6	29	27,6	24	19,9	14,7								
50-160/75	7,5	10	40,8							38,5	37,5	36	34,7	31,2	27	21,8								
50-200/110A11	15	53							49,5	47,5	45	42,8	37	29,8	20,7									
50-200/110	11	15	60,1							57	55	53	50,3	44,4	37,4	28,4								
50-250/150	15	20	70							68	67	65	63	58	51									
50-250/185	18,5	25	80							76	75	73	71	66	60									
50-250/220	22	30	89							86	85	83	81	76	69	61								
65-160/40	4	5,5	19,6										16,8	15,2	13,5	11,7	9,7	7,6						
65-160/55	5,5	10	24,2										21,4	19,8	18	16	14	11,8						
65-160/75	7,5	5,5	28,2										26	24,5	23	21	19	16,9	14,5					
65-160/110A11	15	38,2										35,4	33	30	27	23,7	20							
65-160/110	11	15	42,9										40,8	38,5	35,5	32,5	29	25,5	21,4					
65-200/150	15	20	53										50	47,5	44,5	40,5	36,5	32						
65-200/185	18,5	25	60										57,5	55	52	48,7	44,7	40	35,4					
65-200/220	22	30	68										65,5	63	60	57	53,5	49	41,8					
65-250/300	30	40	84										83	81,7	80	77	73	69	64					
65-250/370	37	50	97										97	95,3	93	90	86	82	78					
80-160/110	11	15	33												31,9	30,6	29,2	27,5	25,6	20,5	14,5			
80-160/150	15	20	39,6												38,8	37,6	36,3	34,5	32,8	27,5	21,5	15		
80-160/185	18,5	25	46,5												45,7	44,7	43	41,5	40	35	29	22,5	19,5	
80-200/220	22	30	52													50,5	49	47,5	45,8	41	35	28,5		
80-200/300	30	40	62													62	60,5	59	57,5	52	46,5	39,5	35,1	
80-200/370	37	50	70													70	69	68	66	61	55,5	49	44,4	
80-250/450***	45	61	82													81	80	78	76	70	63	54		
80-250/550***	55	75	94													94	93	91	89	83	77	68		
80-250/750***	75	100	110													111	109	108	106	101	94	86	80	

* имеется в распоряжении DN25 с теми же показателями что и DN32
** /92 в модификации SHE,
/110 в модификациях SHS-SHF
*** имеется в распоряжении только модификация F

SH

ITT Industries

LOWARA

Серии SHE - SHS – SHF
Характеристики насосов 50Гц, 4-х полюсных

МАРКА НАСОСА	МОЩНОСТЬ		Q = НАПОР																			
			л/мин	0	50	75	100	125	150	175	200	250	300	400	500	600	700	800	1000	1200	1500	1800	2200
			м³/ч	0	3	4,5	6	7,5	9	10,5	12	15	18	24	30	36	42	48	60	72	90	108	132
	кВт	л.с.	H = ОБЩИЙ НАПОР В МЕТРАХ ВОДЯНОГО СТОЛБА																				
32-125/02A*	0,25	0,33	4,4	4,1	3,9	3,6	3,2	2,7	2,2	1,6													
32-125/02*	0,5	0,33	5,5	5,2	5	4,7	4,3	3,8	3,3	2,7													
32-160/02*	0,25	0,33	6,9	6,3	5,9	5,4	4,9	4,4	3,7	2,9													
32-160/03*	0,37	0,5	8,6	8,2	7,8	7,4	6,9	6,4	5,8	5,2	3,6												
32-200/03*	0,37	0,5	10,8	10	9,4	8,7	7,9	7	6,1	5,1													
32-200/05*	0,55	0,75	13,2	12,5	12	11,4	10,6	9,8	8,8	7,8	5,4												
32-250/07*	0,75	1	14,5	13,6	13	12,3	11,6	10,8	9,9	8,9	6,5												
32-250/11*	1,1	1,5	18,4	17,5	16,8	16,1	15,3	14,4	13,5	12,5	10,2												
32-250/15*	1,5	2	21,3	20,3	19,7	19	18,2	17,4	16,3	15,2	12,8												
40-125/02A	0,25	0,33	4				3,6	3,5	3,3	3,1	2,7	2,1											
40-125/02	0,25	0,33	5,4				5	4,8	4,6	4,4	3,9	3,3	2										
40-125/03	0,37	0,5	6,3				5,9	5,7	5,5	5,2	4,7	4	2,7										
40-160/03	0,37	0,5	8				7,4	7,2	6,9	6,6	5,9	5,1	3,1										
40-160/05	0,55	0,75	9,2				8,7	8,5	8,2	7,9	7,2	6,4	4,4										
40-200/07	0,75	1	11,9				11,5	11,2	10,8	10,5	9,7	8,6	5,8										
40-200/11	1,1	1,5	14,2				13,5	13,3	13	12,7	11,8	10,8	8										
40-250/11	1,1	1,5	15,6				14,9	14,6	14,3	14	13	11,9											
40-250/15	1,5	2	18,1				17,3	17	16,7	16,4	15,5	14,5	11,4										
40-250/22	2,2	3	21,5				20,7	20,3	20	19,7	18,8	17,7	14,8										
50-125/03A	0,37	0,5	4,4							4,2	4	3,8	3,3	2,7	2								
50-125/03	0,37	0,5	5,4							5	4,8	4,6	4	3,3	2,6	1,8							
50-125/05	0,55	0,75	6,4							6	5,8	5,6	5	4,3	3,6	2,8							
50-160/07	0,75	1	8,2							7,8	7,6	7,3	6,7	5,9	4,9	3,8							
50-160/11	1,1	1,5	9,9							9,3	9,1	8,8	8,2	7,4	6,6	5,4							
50-200/11	1,1	1,5	12,8							12,1	11,7	11,2	10	8,6	6,8	4,8							
50-200/15	1,5	2	14,7							13,9	13,6	13	11,8	10,4	8,7	6,6							
50-250/22A	2,2	3	17,5							16,8	16,4	16	15	13,8	12	9,7							
50-250/22	2,2	3	19,4							18,5	18,2	17,8	16,8	15,5	13,8	11,6							
50-250/30	3	4	21,9							21,3	20,9	20,5	19,6	18,4	16,8	14,7							
65-160/05	0,55	0,75	5,4										4,2	3,7	3,3	2,7	2,2						
65-160/07	0,75	1	6,4										5,3	4,8	4,4	3,8	3,4						
65-160/11A	1,1	1,5	7,6										6,5	6,1	5,7	5,1	4,6	3,4					
65-160/11	1,1	1,5	9,4										8,5	7,9	7,2	6,3	5,5	3,4					
65-160/15	1,5	2	10,6										9,7	9,2	8,5	7,7	6,9	4,9					
65-200/15	1,5	2	11,8										11	10,2	9,4	8,4	7,4	5,1					
65-200/22	2,2	3	14,4										13,5	12,8	12	11	10	7,9					
65-200/30	3	4	17,5										16,8	16,3	15,6	14,7	13,8	11,7	9,3				
65-250/40	4	5,5	20,4										20	19,5	18,9	18	17,3	15,1	12				
65-250/55	5,5	7,5	23,7										23,7	23,2	22,6	22	21	19	16,3				
80-160/15	1,5	2	8												7,6	7,2	6,8	6	5,1	3,6			
80-160/22A	2,2	2	9,4												9	8,7	8,3	7,5	6,6	5	3,2		
80-160/22	2,2	3	10,8												10,4	10,1	9,7	9	8	6,4	4,5		
80-200/30	3	4	12,3												12,5	12,2	11,8	10,8	9,8	8	6,1		
80-200/40	4	5,5	15,4												15,8	15,5	15,2	14,3	13,3	11,6	9,7	7	
80-250/55	5,5	7,5	20,3												20	19,7	19,3	18,4	17,4	15,2	12,4		
80-250/75	7,5	10	22,6												22,6	22,3	22	21,3	20,3	18,5	16,1	12,2	
80-250/92	9,2	12,5	26,7												26,5	26,3	26	25,2	24,2	22,3	20,2	16,8	

* имеется в распоряжении DN25 с теми же показателями что и DN32

SH

Серии SH 25 - SH 32
Характеристики насосов 50Гц, 2-х полюсных

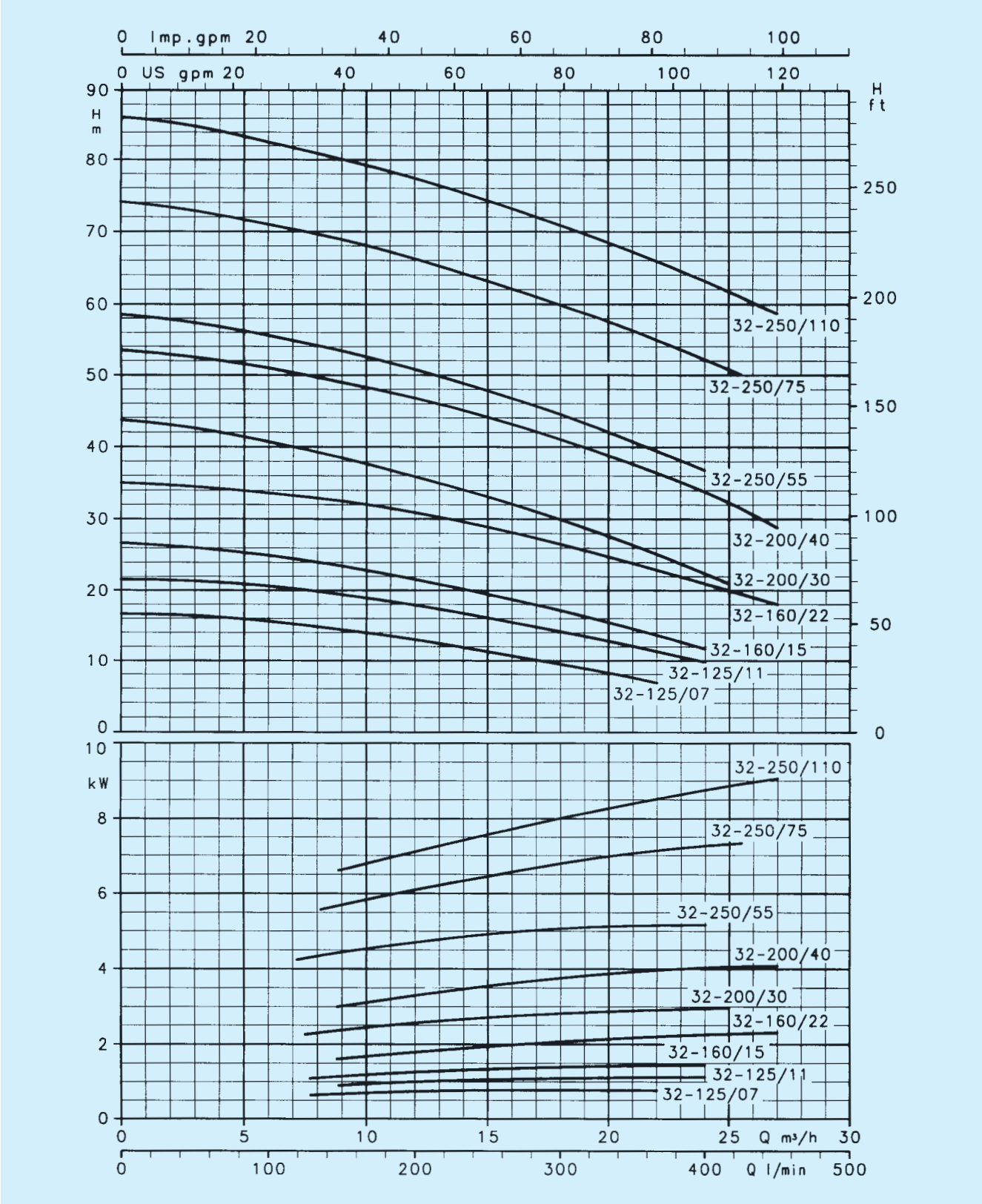

Проверить наличие моделей SHE-SHS-SHF по таблицам размеров и по каталогу

Характеристики действительны для жидкостей с плотностью ρ = 1,0 кг/дм³ и кинематической вязкостью γ = 1 мм²/с.

SH

Серия SH 40
Характеристики насосов 50Гц, 2-х полюсных

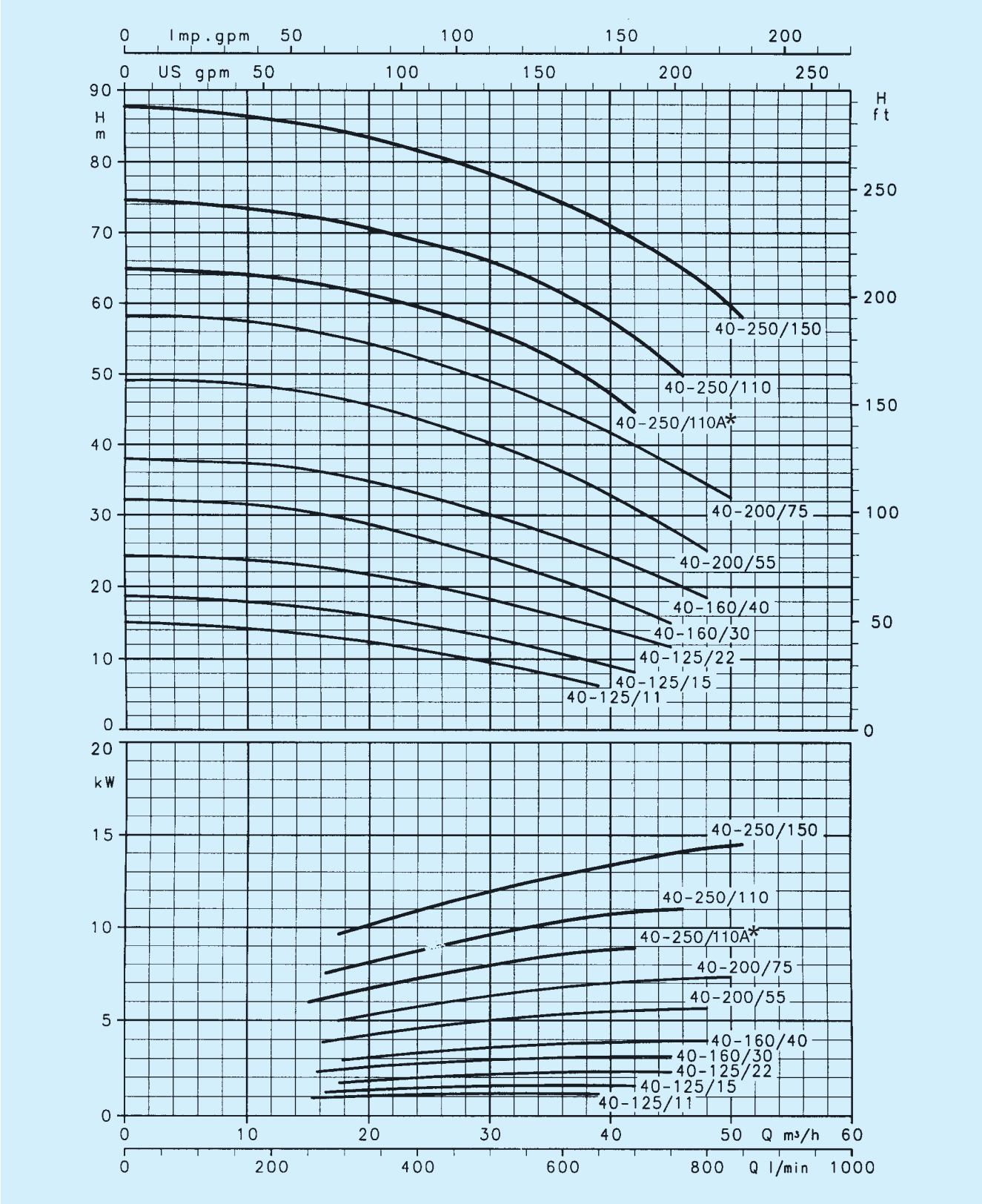

* /92 - 9,2 кВт - 12,5 л.с. для модификации SHE - /110A - 11 кВт - 15 л.с. для модификаций SHS-SHF

Проверить наличие моделей SHE-SHS-SHF по таблицам размеров и по каталогу

Характеристики действительны для жидкостей с плотностью ρ = 1,0 кг/дм³ и кинематической вязкостью γ = 1 мм²/с.

SH

LOWARA

Серия SH 50
Характеристики насосов 50Гц, 2-х полюсных

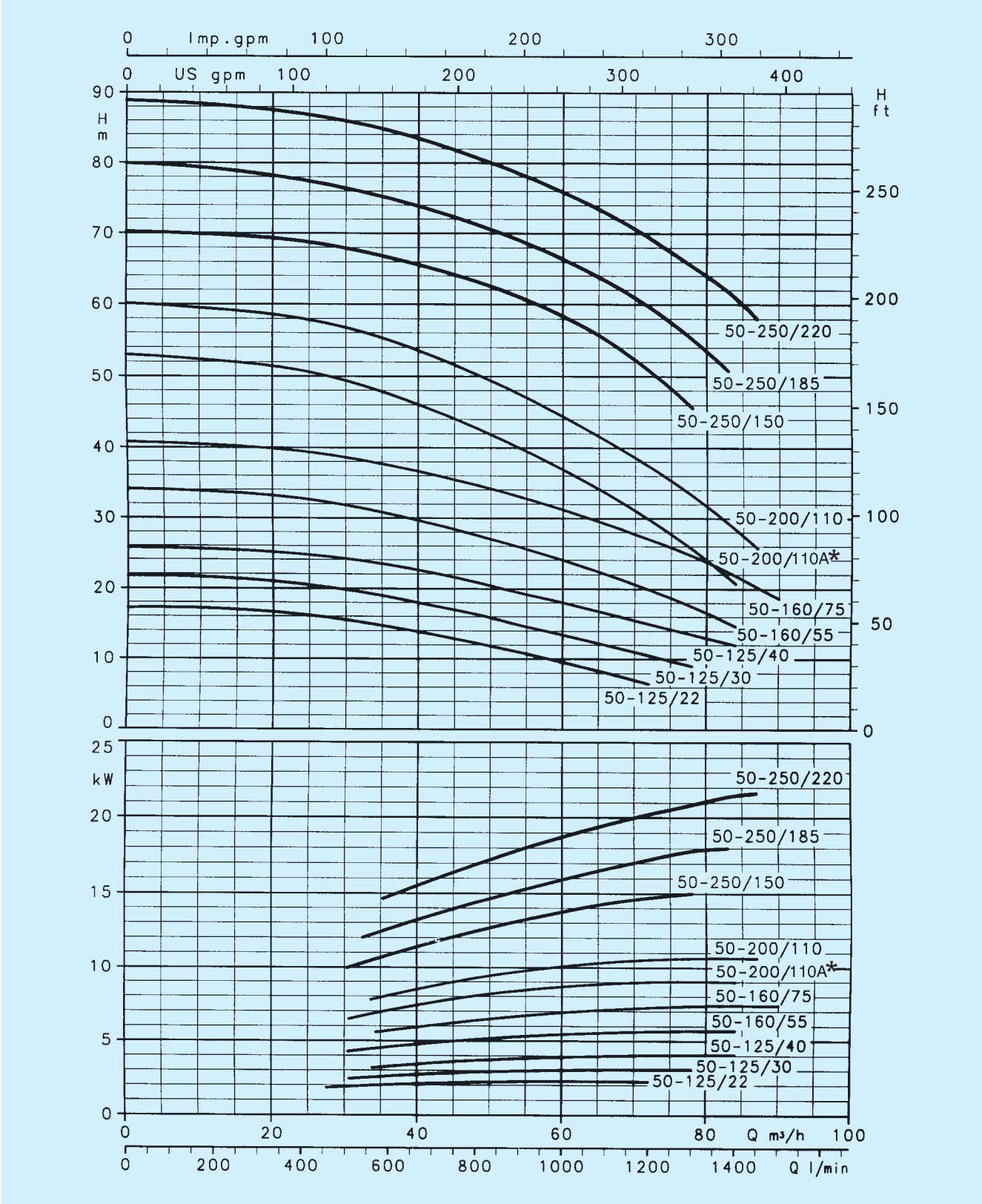

* /92 - 9,2 кВт - 12,5 л.с. для модификации SHE - /110A - 11 кВт - 15 л.с. для модификаций SHS-SHF
Проверить наличие моделей SHE-SHS-SHF по таблицам размеров и по каталогу
Характеристики действительны для жидкостей с плотностью ρ = 1,0 кг/дм³ и кинематической вязкостью γ = 1 мм²/с.

SH

LOWARA

Серия SH 65
Характеристики насосов 50Гц, 2-х полюсных

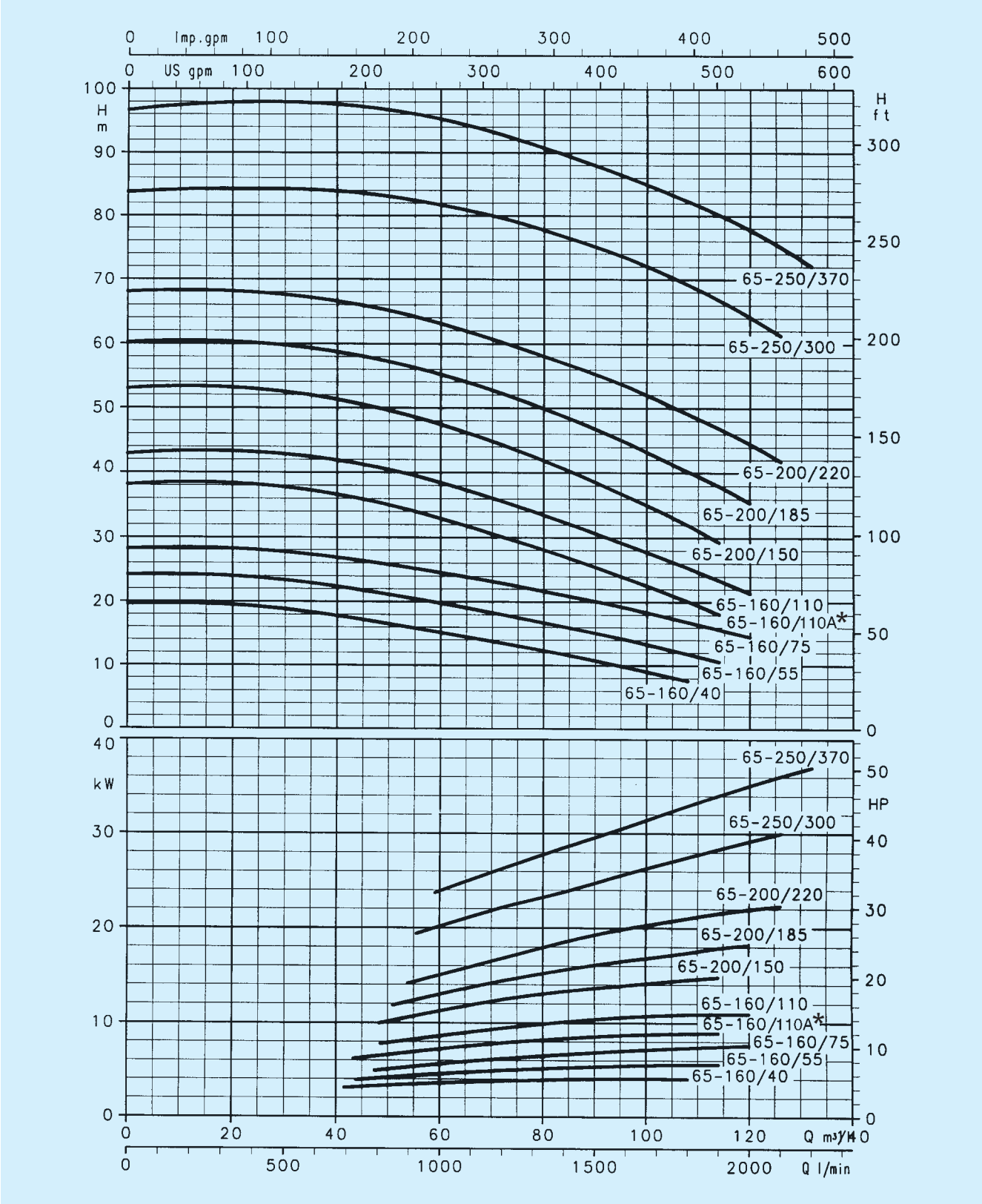

* /92 - 9,2 кВт - 12,5 л.с. для модификации SHE - /110A - 11 кВт - 15 л.с. для модификаций SHS-SHF
Проверить наличие моделей SHE-SHS-SHF по таблицам размеров и по каталогу
Характеристики действительны для жидкостей с плотностью ρ = 1,0 кг/дм³ и кинематической вязкостью γ = 1 мм²/с.

SH

Серия SH 80
Характеристики насосов 50Гц, 2-х полюсных

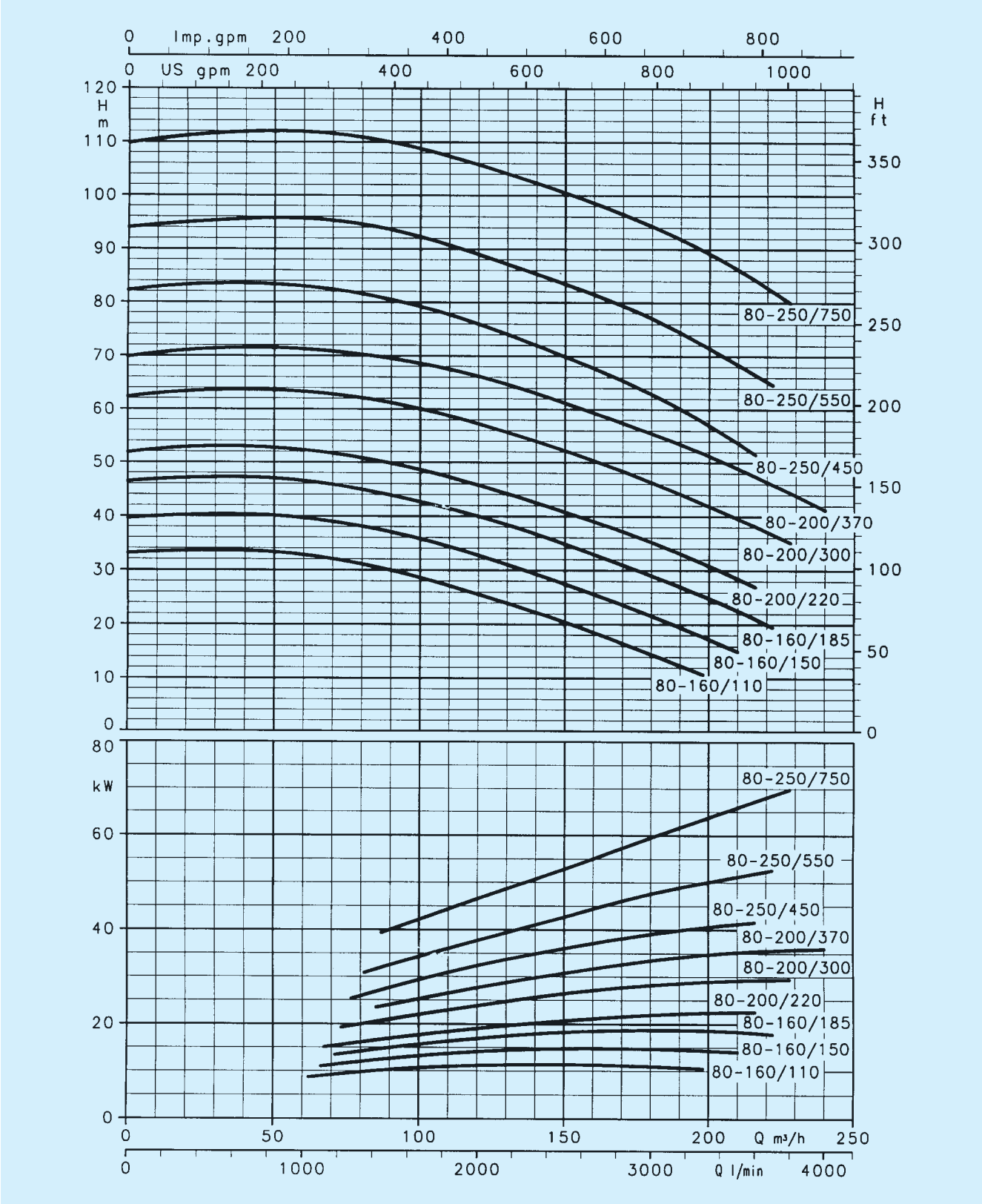

Проверить наличие моделей SHE-SHS-SHF по таблицам размеров и по каталогу

Характеристики действительны для жидкостей с плотностью ρ = 1,0 кг/дм³ и кинематической вязкостью γ = 1 мм²/с.

SH

Серии SH4 25 - SH4 32
Характеристики насосов 50Гц, 4-х полюсных

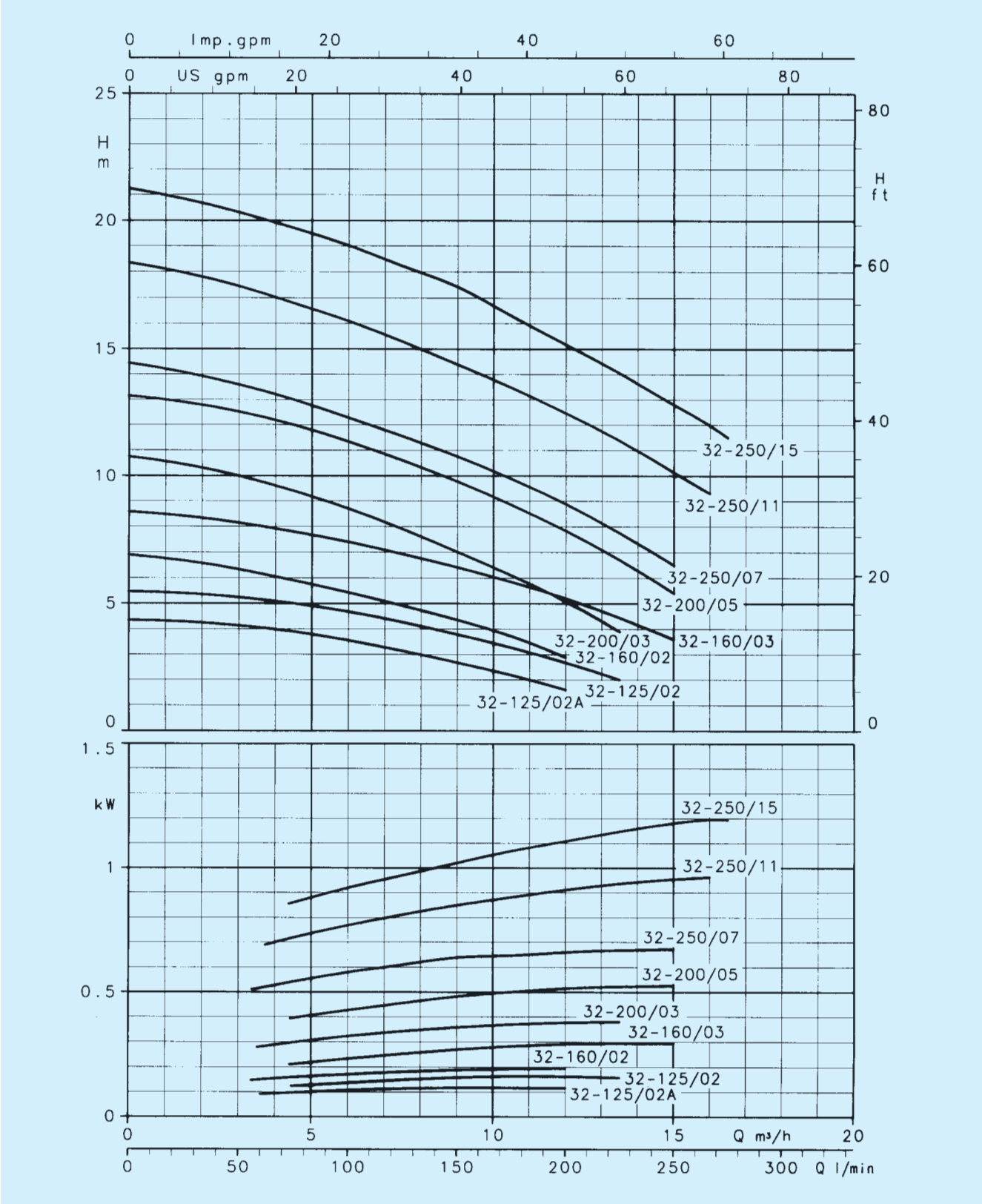

Проверить наличие моделей SHE4-SHS4-SHF4 по таблицам размеров и по каталогу

Характеристики действительны для жидкостей с плотностью ρ = 1,0 кг/дм³ и кинематической вязкостью γ = 1 мм²/с.

SH

LOWARA

Серия SH4 40
Характеристики насосов 50Гц, 4-х полюсных

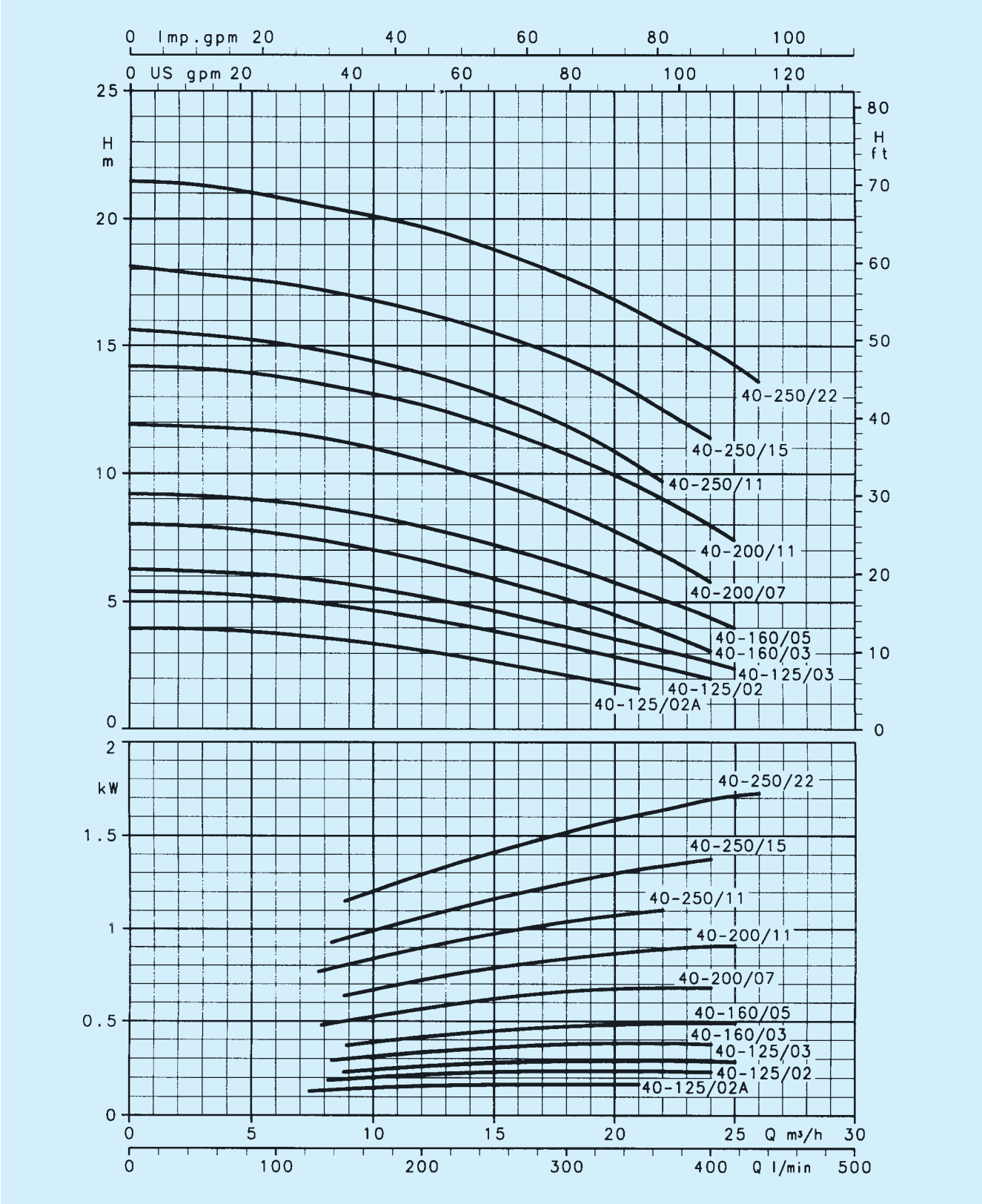

Проверить наличие моделей SHE4-SHS4-SHF4 по таблицам размеров и по каталогу

Характеристики действительны для жидкостей с плотностью ρ = 1,0 кг/дм³ и кинематической вязкостью γ = 1 мм²/с.

SH

Серия SH4 50
Характеристики насосов 50Гц, 4-х полюсных

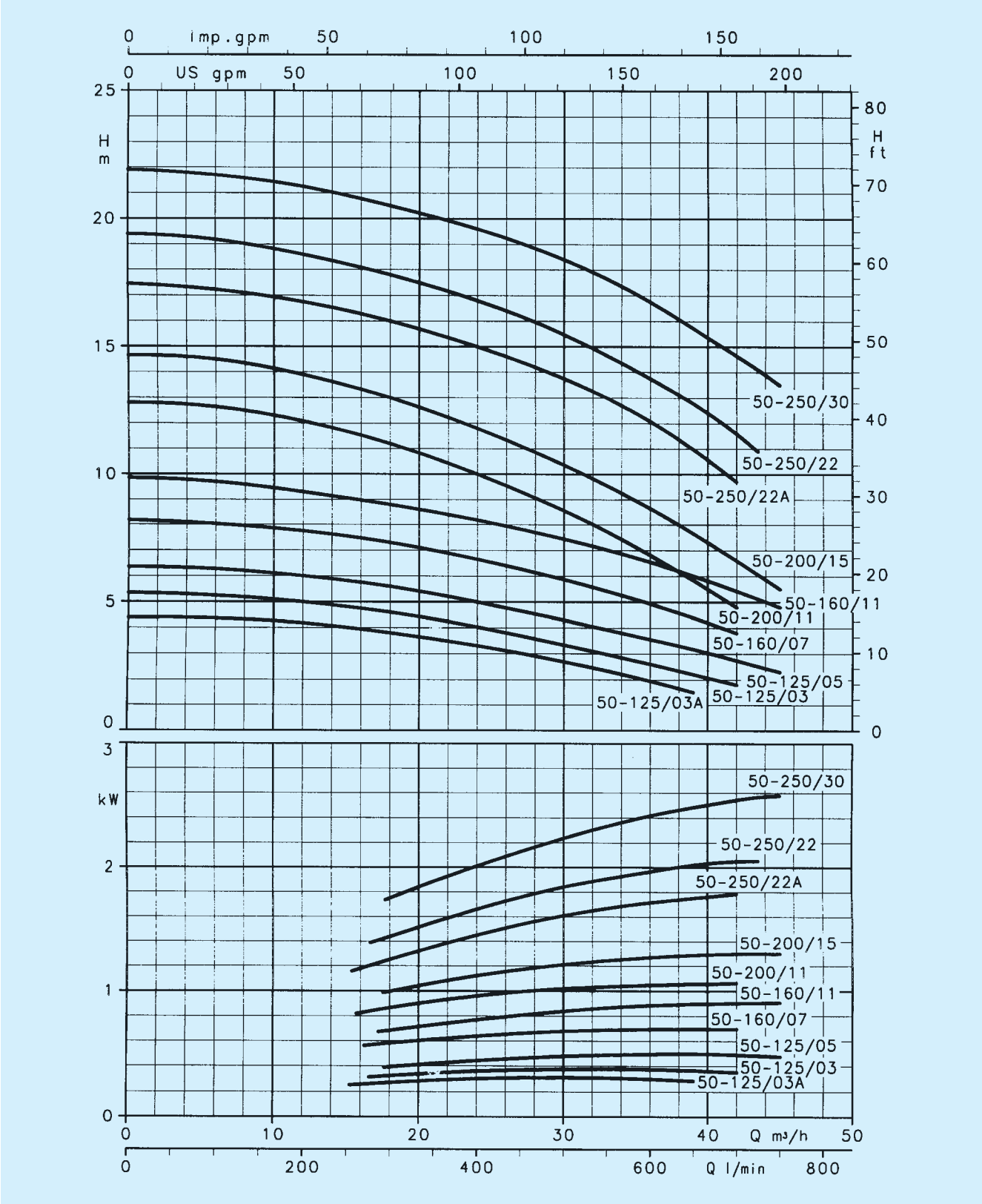

Проверить наличие моделей SHE4-SHS4-SHF4 по таблицам размеров и по каталогу

Характеристики действительны для жидкостей с плотностью ρ = 1,0 кг/дм³ и кинематической вязкостью γ = 1 мм²/с.

SH

Серия SH4 65
Характеристики насосов 50Гц, 4-х полюсных

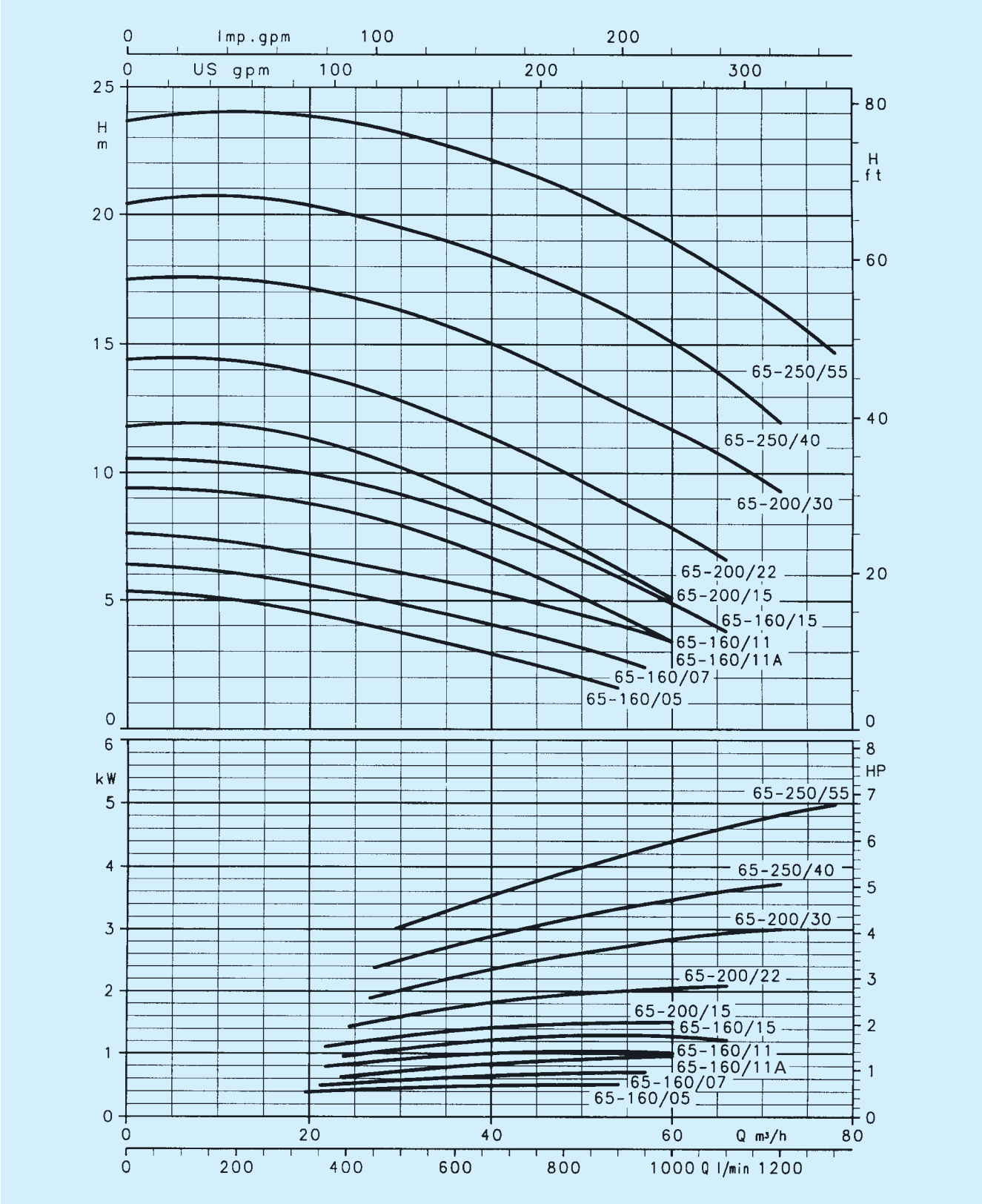

Проверить наличие моделей SHE4-SHS4-SHF4 по таблицам размеров и по каталогу

Характеристики действительны для жидкостей с плотностью ρ = 1,0 кг/дм³ и кинематической вязкостью γ = 1 мм²/с.

SH

Серия SH4 80
Характеристики насосов 50Гц, 4-х полюсных

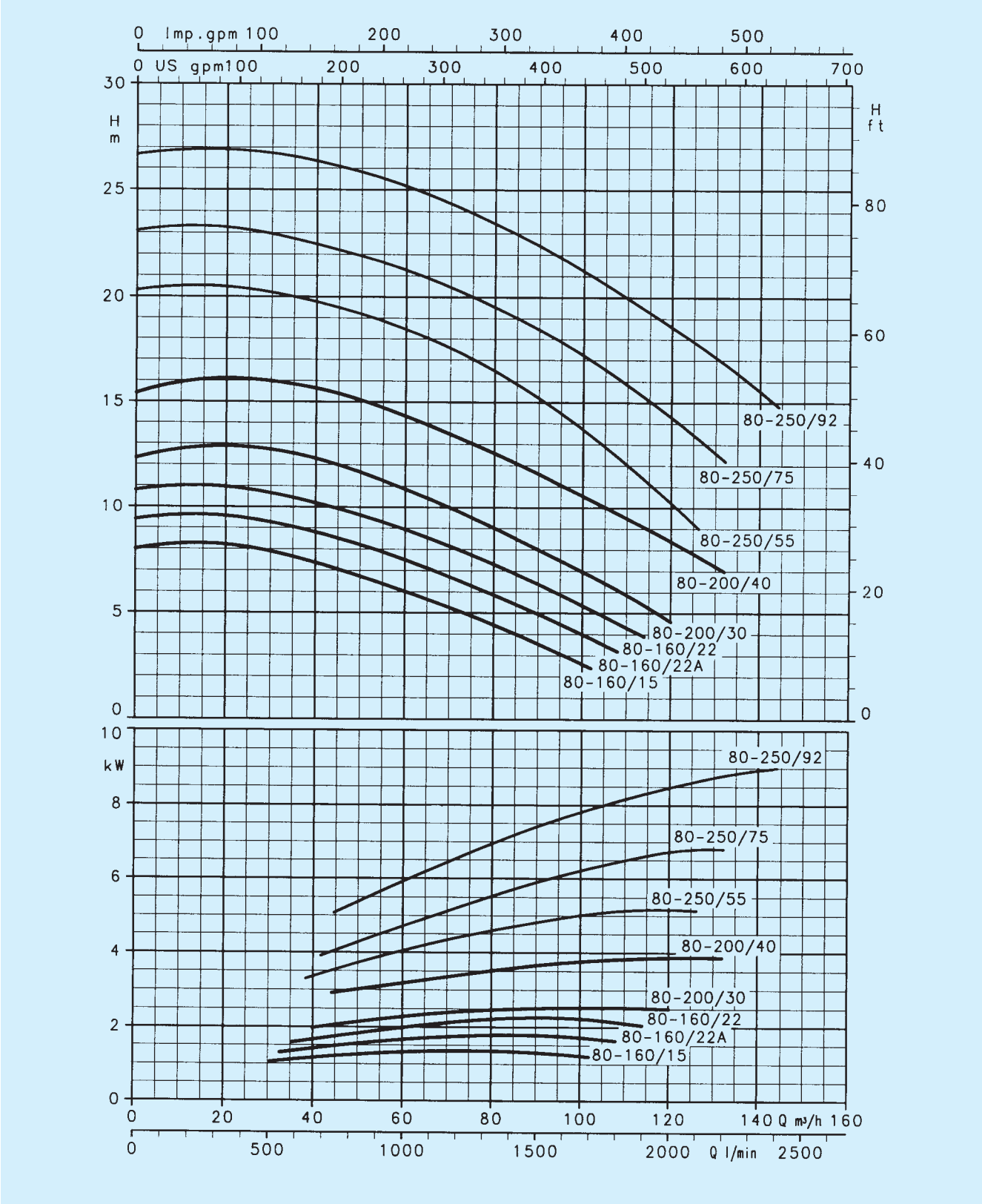

Проверить наличие моделей SHE4-SHS4-SHF4 по таблицам размеров и по каталогу

Характеристики действительны для жидкостей с плотностью ρ = 1,0 кг/дм³ и кинематической вязкостью γ = 1 мм²/с.

SH

Размеры и масса насосов серии SHE, 2-х полюсных

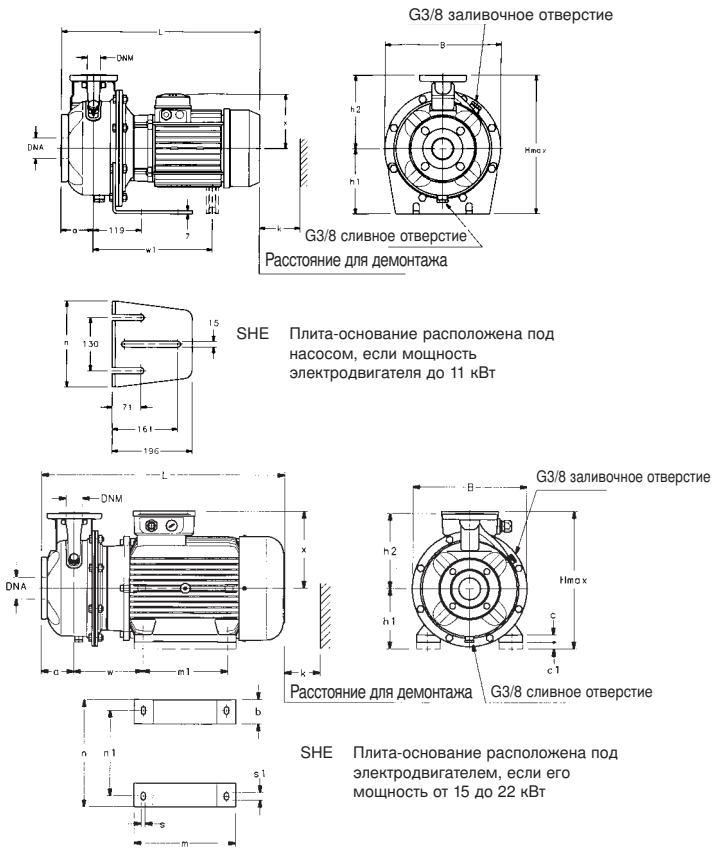

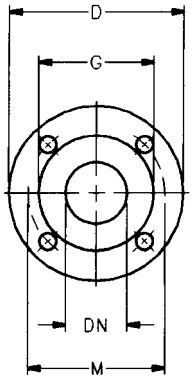

Размеры фланцев

DN	D	M	G	Отверстия		Макс. толщина
				N°	Ø	
25	115	85	56	4	14,5	16
50	165	125	83	4	18	18
32	140	100	64	4	18	16
40	150	110	68	4	18	16
50	165	125	83	4	18	18
65	185	145	104	4	18	18

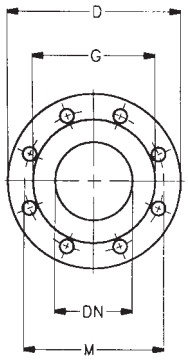

Размеры фланцев

DN	D	M	G	Отверстия		Макс. толщина
				N°	Ø	
80	200	160	116	8	18	20
100	225	180	142	8	18	20

SH

LOWARA

Размеры и масса насосов серии SHE, 2-х полюсных

МАРКА НАСОСА	НАСОС							ОПОРА										B	H	L	k	МАССА
	DNM	DNA	a	h2	w	w1	x	b	c	c1	h1	m	m1	n	n1	s	s1		макс.			кг
SHE 25-125/07	25	50	80	140	–	–	129	–	–	–	160	–	–	190	–	–	–	218	252	443	98	20
SHE 25-125/11	25	50	80	140	–	–	129	–	–	–	160	–	–	190	–	–	–	218	252	443	98	22
SHE 25-160/15	25	50	80	160	–	–	129	–	–	–	160	–	–	210	–	–	–	253	320	443	98	23
SHE 25-160/22	25	50	80	160	–	–	129	–	–	–	160	–	–	210	–	–	–	253	320	443	98	25
SHE 25-200/30	25	50	80	180	–	–	121	–	–	–	160	–	–	230	–	–	–	285	340	461	98	29
SHE 25-200/40	25	50	80	180	–	–	133	–	–	–	160	–	–	230	–	–	–	285	340	487	98	36
SHE 25-250/55	25	50	100	225	–	–	150	–	–	–	180	–	–	265	–	–	–	345	405	553	98	48
SHE 25-250/75	25	50	100	225	–	–	150	–	–	–	180	–	–	265	–	–	–	245	405	553	98	60
SHE 25-250/110	25	50	100	225	–	278	191	–	–	–	180	–	–	265	–	–	–	245	405	604	98	80
SHE 32-125/07	32	50	80	140	–	–	129	–	–	–	112	–	–	190	–	–	–	218	252	443	96	20
SHE 32-125/11	32	50	80	140	–	–	129	–	–	–	112	–	–	190	–	–	–	218	252	443	96	22
SHE 32-160/15	32	50	80	160	–	–	129	–	–	–	132	–	–	210	–	–	–	253	292	443	96	23
SHE 32-160/22	32	50	80	160	–	–	129	–	–	–	132	–	–	210	–	–	–	253	292	443	96	25
SHE 32-200/30	32	50	80	180	–	–	121	–	–	–	160	–	–	230	–	–	–	285	340	461	96	29
SHE 32-200/40	32	50	80	180	–	–	133	–	–	–	160	–	–	230	–	–	–	285	340	487	96	36
SHE 32-250/55	32	50	100	225	–	–	150	–	–	–	180	–	–	265	–	–	–	345	405	553	96	48
SHE 32-250/75	32	50	100	225	–	–	150	–	–	–	180	–	–	265	–	–	–	345	405	553	96	60
SHE 32-250/110	32	50	100	225	–	278	191	–	–	–	180	–	–	265	–	–	–	345	405	604	96	80
SHE 40-125/11	40	65	80	140	–	–	129	–	–	–	112	–	–	190	–	–	–	219	252	443	100	23
SHE 40-125/15	40	65	80	140	–	–	129	–	–	–	112	–	–	190	–	–	–	219	252	443	100	25
SHE 40-125/22	40	65	80	140	–	–	129	–	–	–	112	–	–	190	–	–	–	219	252	443	100	26
SHE 40-160/30	40	65	80	160	–	–	121	–	–	–	132	–	–	210	–	–	–	254	292	461	100	29
SHE 40-160/40	40	65	80	160	–	–	133	–	–	–	132	–	–	210	–	–	–	254	292	487	100	35
SHE 40-200/55	40	65	100	180	–	–	150	–	–	–	160	–	–	230	–	–	–	285	340	553	100	46
SHE 40-200/75	40	65	100	180	–	–	150	–	–	–	160	–	–	230	–	–	–	285	340	553	100	51
SHE 40-250/92	40	65	100	225	–	278	191	–	–	–	180	–	–	265	–	–	–	345	405	604	107	62
SHE 40-250/110	40	65	100	225	–	278	191	–	–	–	180	–	–	265	–	–	–	345	405	604	107	65
SHE 40-250/150	40	65	100	225	208	–	232	72	22	20	180	260	210	318	254	13	23	345	412	688	107	91
SHE 50-125/22	50	65	100	160	–	–	129	–	–	–	132	–	–	210	–	–	–	254	292	463	104	29
SHE 50-125/30	50	65	100	160	–	–	121	–	–	–	132	–	–	210	–	–	–	254	292	481	104	32
SHE 50-125/40	50	65	100	160	–	–	135	–	–	–	132	–	–	210	–	–	–	254	292	507	104	35
SHE 50-160/55	50	65	100	180	–	–	150	–	–	–	160	–	–	210	–	–	–	255	340	553	104	47
SHE 50-160/75	50	65	100	180	–	–	150	–	–	–	160	–	–	210	–	–	–	255	340	553	104	52
SHE 50-200/92	50	65	100	200	–	278	191	–	–	–	160	–	–	245	–	–	–	310	360	604	104	63
SHE 50-200/110	50	65	100	200	–	278	191	–	–	–	160	–	–	245	–	–	–	310	360	604	104	67
SHE 50-250/150	50	65	100	225	208	–	232	72	22	20	180	260	210	318	254	13	23	345	412	688	107	103
SHE 50-250/185	50	65	100	225	208	–	232	72	22	20	180	304	254	318	254	13	23	345	412	732	107	119
SHE 50-250/220	50	65	100	225	208	–	232	72	22	20	180	304	254	318	254	13	23	345	412	732	107	136
SHE 65-160/40	65	80	100	200	–	–	133	–	–	–	160	–	–	245	–	–	–	310	360	507	115	60
SHE 65-160/55	65	80	100	200	–	–	150	–	–	–	160	–	–	245	–	–	–	310	360	553	115	69
SHE 65-160/75	65	80	100	200	–	–	150	–	–	–	160	–	–	245	–	–	–	310	360	553	115	75
SHE 65-160/92	65	80	100	200	–	278	191	–	–	–	160	–	–	245	–	–	–	310	360	604	130	92
SHE 65-160/110	65	80	100	200	–	278	191	–	–	–	160	–	–	245	–	–	–	310	360	604	130	101
SHE 65-200/150	65	80	100	225	208	–	232	72	22	20	180	260	210	318	254	13	23	310	412	688	130	116
SHE 65-200/185	65	80	100	225	208	–	232	72	22	20	180	304	254	318	254	13	23	310	412	732	130	126
SHE 65-200/220	65	80	100	225	208	–	232	72	22	20	180	304	254	318	254	13	23	310	412	732	130	139
SHE 80-160/110	80	100	125	235	–	278	191	–	–	–	180	–	–	265	–	–	–	345	405	629	160	102
SHE 80-160/150	80	100	125	235	208	–	232	72	22	20	180	260	210	318	254	13	23	345	412	713	160	120
SHE 80-160/185	80	100	125	235	208	–	232	72	22	20	180	304	254	318	254	13	23	345	412	757	160	139
SHE 80-200/220	80	100	125	250	208	–	232	72	22	20	180	304	254	318	254	13	23	345	430	757	160	150

Размеры и масса насосов серии SHE4, 4-х полюсных

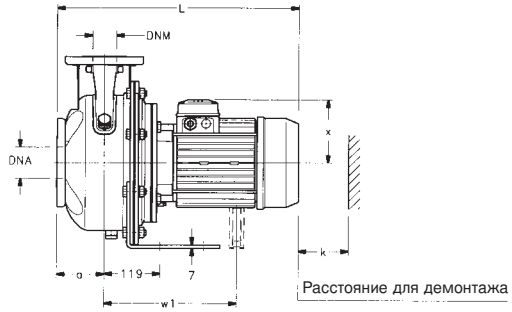

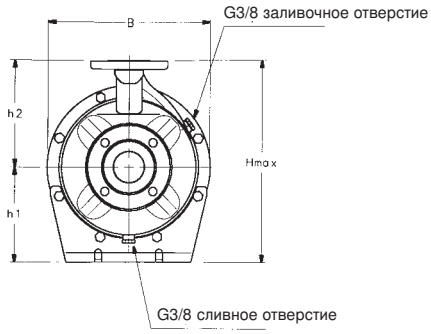

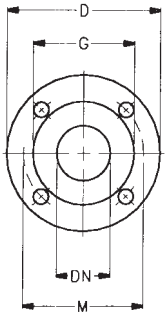

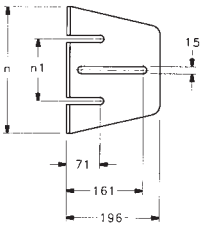

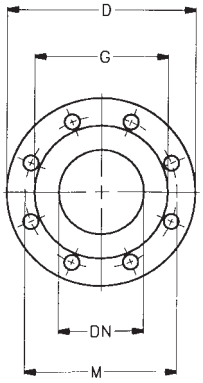

Размеры фланцев

DN	D	M	G	Отверстия		Макс.
				N°	DIA.	толщина
32	140	100	64	4	18	16
40	150	110	68	4	18	16
50	165	125	83	4	18	18
65	185	145	104	4	18	18

Размеры фланцев

DN	D	M	G	Отверстия		Макс.
				N°	Ø	толщина
80	200	160	116	8	18	20
100	225	180	142	8	18	20

SH

LOWARA

Размеры и масса насосов серии SHE4, 4-х полюсных

МАРКА НАСОСА	НАСОС						РАЗМЕРЫ В мм			B	H	L	k	МАССА, кг
	DNM	DNA	a	h2	w1	x	h1	n	n1		max			kg
SHE4 25-125/02A	25	50	80	140	–	105	160	190	130	218	252	395	98	20
SHE4 25-125/02	25	50	80	140	–	105	160	190	130	218	252	395	98	20
SHE4 25-160/02	25	50	80	160	–	105	160	210	130	253	320	395	98	22
SHE4 25-160/03	25	50	80	160	–	105	160	210	130	253	320	395	98	23
SHE4 25-200/03	25	50	80	180	–	105	160	230	130	285	340	395	98	28
SHE4 25-200/05	25	50	80	180	–	116	160	230	130	285	340	432	98	30
SHE4 25-250/07	25	50	100	225	–	116	180	265	130	345	405	452	98	38
SHE4 25-250/11	25	50	100	225	–	121	180	265	130	345	405	481	98	40
SHE4 25-250/15	25	50	100	225	–	121	180	265	130	345	405	481	98	45
SHE4 32-125/02A	32	50	80	140	–	105	112	190	130	218	252	395	98	20
SHE4 32-125/02	32	50	80	140	–	105	112	190	130	218	252	395	98	20
SHE4 32-160/02	32	50	80	160	–	105	132	210	130	253	292	395	98	22
SHE4 32-160/03	32	50	80	160	–	105	132	210	130	253	292	395	98	23
SHE4 32-200/03	32	50	80	180	–	105	160	230	130	285	340	432	98	28
SHE4 32-200/05	32	50	80	180	–	116	160	230	130	285	340	452	98	30
SHE4 32-250/07	32	50	100	225	–	116	180	265	130	345	405	452	98	38
SHE4 32-250/11	32	50	100	225	–	121	180	265	130	345	405	481	98	40
SHE4 32-250/15	32	50	100	225	–	121	180	265	130	345	405	481	98	45
SHE4 40-125/02A	40	65	80	140	–	105	112	190	130	219	252	395	100	21
SHE4 40-125/02	40	65	80	140	–	105	112	190	130	219	252	395	100	21
SHE4 40-125/03	40	65	80	140	–	105	112	190	130	219	252	395	100	22
SHE4 40-160/03	40	65	80	160	–	105	132	210	130	254	292	395	100	24
SHE4 40-160/05	40	65	80	160	–	116	132	210	130	254	292	432	100	25
SHE4 40-200/07	40	65	100	180	–	116	160	230	130	285	340	452	100	26
SHE4 40-200/11	40	65	100	180	–	121	160	230	130	285	340	481	100	30
SHE4 40-250/11	40	65	100	225	–	121	180	265	130	345	405	481	107	32
SHE4 40-250/15	40	65	100	225	–	121	180	265	130	345	405	481	107	42
SHE4 40-250/22	40	65	100	225	–	133	180	265	130	345	405	507	107	49
SHE4 50-125/03A	50	65	100	160	–	105	132	210	130	254	292	415	104	22
SHE4 50-125/03	50	65	100	160	–	105	132	210	130	254	292	415	104	22
SHE4 50-125/05	50	65	100	160	–	116	132	210	130	254	292	452	104	24
SHE4 50-160/07	50	65	100	180	–	116	160	210	130	255	340	452	104	26
SHE4 50-160/11	50	65	100	180	–	121	160	210	130	255	340	481	104	28
SHE4 50-200/11	50	65	100	200	–	121	160	245	130	310	360	481	104	30
SHE4 50-200/15	50	65	100	200	–	121	160	245	130	310	360	481	104	41
SHE4 50-250/22A	50	65	100	225	–	133	180	265	130	345	405	507	107	46
SHE4 50-250/22	50	65	100	225	–	133	180	265	130	345	405	507	107	46
SHE4 50-250/30	50	65	100	225	–	133	180	265	130	345	405	507	107	55
SHE4 65-160/05	65	80	100	200	–	116	160	245	130	310	360	452	115	32
SHE4 65-160/07	65	80	100	200	–	116	160	245	130	310	360	452	115	35
SHE4 65-160/11A	65	80	100	200	–	121	160	245	130	310	360	481	115	38
SHE4 65-160/11	65	80	100	200	–	121	160	245	130	310	360	481	130	38
SHE4 65-160/15	65	80	100	200	–	121	160	245	130	310	360	481	130	42
SHE4 65-200/15	65	80	100	225	–	121	180	245	130	310	405	481	130	45
SHE4 65-200/22	65	80	100	225	–	133	180	245	130	310	405	507	130	50
SHE4 65-200/30	65	80	100	225	–	133	180	245	130	310	405	507	130	55
SHE4 80-160/15	80	100	125	225	–	121	180	265	130	345	405	506	160	49
SHE4 80-160/22A	80	100	125	225	–	133	180	265	130	345	405	532	160	54
SHE4 80-160/22	80	100	125	225	–	133	180	265	130	345	405	532	160	54
SHE4 80-200/30	80	100	125	250	–	133	180	265	130	345	430	532	160	59
SHE4 80-200/40	80	100	125	250	–	150	180	265	130	345	430	555	160	65
SHE4 80-250/55	80	100	125	280	259	191	200	303	210	384	480	591	160	79
SHE4 80-250/75	80	100	125	280	278	191	200	303	210	384	480	629	160	87
SHE4 80-250/92	80	100	125	280	278	191	200	303	210	384	480	629	160	88

Размеры и масса насосов серии SHS, 2-х полюсных

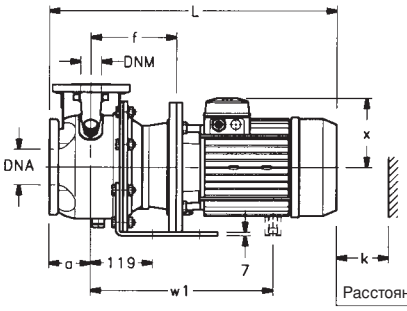

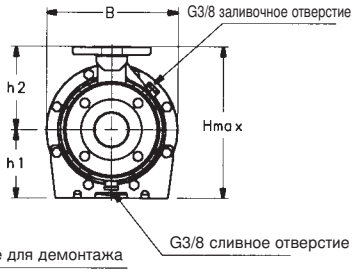

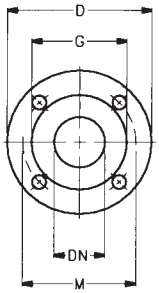

Размеры фланцев

DN	D	M	G	Отверстия		Макс. толщина
				N°	Ø	
25	115	85	56	4	14,5	16
50	165	125	83	4	18	18
32	140	100	64	4	18	16
40	150	110	68	4	18	16
50	165	125	83	4	18	18
65	185	145	104	4	18	18

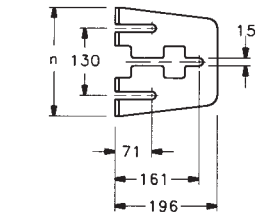

SHS Плита-основание расположена под насосом, если мощность электродвигателя до 7,5 кВт

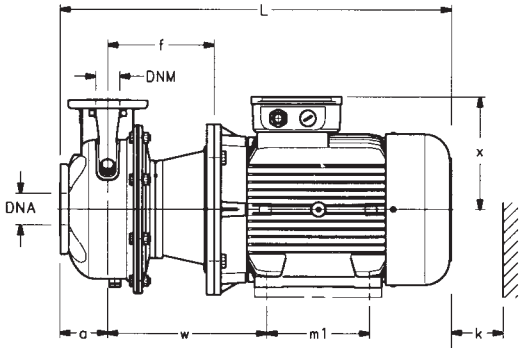

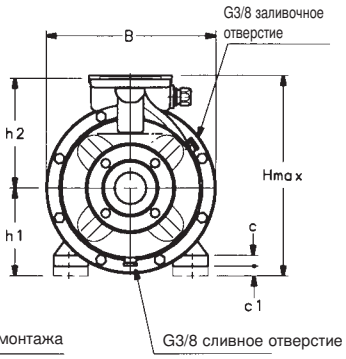

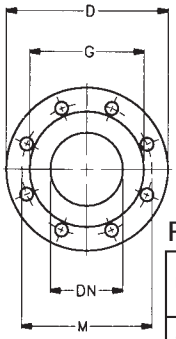

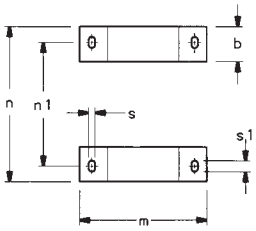

SHS Плита-основание расположена под электродвигателем, если его мощность от 11 до 37 кВт

Размеры фланцев

DN	D	M	G	Отверстия		Макс. толщина
				N°	Ø	
80	200	160	116	8	18	20
100	225	180	142	8	18	20

SH

LOWARA

Размеры и масса насосов серии SHS, 2-х полюсных

МАРКА НАСОСА	НАСОС								ОПОРА										B	H	L	k	МАССА
	DNM	DNA	a	f	h2	w	w1	x	b	c	c1	h1	m	m1	n	n1	s	s1		макс.			кг
SHS 25-125/07	25	50	80	155	140	–	–	121	–	–	–	160	–	–	190	–	–	–	218	252	461	98	25
SHS 25-125/11	25	50	80	155	140	–	–	129	–	–	–	160	–	–	190	–	–	–	218	252	498	98	26
SHS 25-160/15	25	50	80	155	160	–	–	129	–	–	–	160	–	–	210	–	–	–	253	320	498	98	28
SHS 25-160/22	25	50	80	155	160	–	–	129	–	–	–	160	–	–	210	–	–	–	253	320	498	98	30
SHS 25-200/30	25	50	80	165	180	–	–	121	–	–	–	160	–	–	230	–	–	–	285	340	548	98	41
SHS 25-200/40	25	50	80	165	180	–	–	133	–	–	–	160	–	–	230	–	–	–	285	340	552	98	44
SHS 25-250/55	25	50	100	192	225	–	424	150	–	–	–	180	–	–	265	–	–	–	345	405	666	98	63
SHS 25-250/75	25	50	100	192	225	–	424	150	–	–	–	180	–	–	265	–	–	–	345	405	666	98	69
SHS 25-250/110	25	50	100	222	225	330	–	232	72	22	20	180	260	210	318	254	14	23	350	412	810	98	81
SHS 32-125/07	32	50	80	155	140	–	–	121	–	–	–	112	–	–	190	–	–	–	218	252	461	98	25
SHS 32-125/11	32	50	80	155	140	–	–	129	–	–	–	112	–	–	190	–	–	–	218	252	498	98	26
SHS 32-160/15	32	50	80	155	160	–	–	129	–	–	–	132	–	–	210	–	–	–	253	292	498	98	28
SHS 32-160/22	32	50	80	155	160	–	–	129	–	–	–	132	–	–	210	–	–	–	253	292	498	98	30
SHS 32-200/30	32	50	80	165	180	–	–	121	–	–	–	160	–	–	230	–	–	–	285	340	548	98	41
SHS 32-200/40	32	50	80	165	180	–	–	133	–	–	–	160	–	–	230	–	–	–	285	340	552	98	44
SHS 32-250/55	32	50	100	192	225	–	424	150	–	–	–	180	–	–	265	–	–	–	345	405	666	98	63
SHS 32-250/75	32	50	100	192	225	–	424	150	–	–	–	180	–	–	265	–	–	–	345	405	666	98	69
SHS 32-250/110	32	50	100	222	225	330	–	232	72	22	20	180	260	210	318	254	14	23	350	412	810	98	81
SHS 40-125/11	40	65	80	155	140	–	–	129	–	–	–	112	–	–	190	–	–	–	219	252	498	100	25
SHS 40-125/15	40	65	80	155	140	–	–	129	–	–	–	112	–	–	190	–	–	–	219	252	498	100	27
SHS 40-125/22	40	65	80	155	140	–	–	129	–	–	–	112	–	–	190	–	–	–	219	252	498	100	28
SHS 40-160/30	40	65	80	165	160	–	–	121	–	–	–	132	–	–	210	–	–	–	254	292	548	100	38
SHS 40-160/40	40	65	80	165	160	–	–	133	–	–	–	132	–	–	210	–	–	–	254	292	552	100	42
SHS 40-200/55	40	65	100	192	180	–	424	150	–	–	–	160	–	–	230	–	–	–	300	340	666	100	64
SHS 40-200/75	40	65	100	192	180	–	424	150	–	–	–	160	–	–	230	–	–	–	300	340	666	100	66
SHS 40-250/110A	40	65	100	222	225	330	–	232	72	22	20	180	260	210	318	254	14	23	350	412	810	107	116
SHS 40-250/110	40	65	100	222	225	330	–	232	72	22	20	180	260	210	318	254	14	23	350	412	810	107	116
SHS 40-250/150	40	65	100	222	225	330	–	232	72	22	20	180	260	210	318	254	14	23	350	412	810	107	122
SHS 50-125/22	50	65	100	155	160	–	–	129	–	–	–	132	–	–	210	–	–	–	254	292	518	104	34
SHS 50-125/30	50	65	100	165	160	–	–	121	–	–	–	132	–	–	210	–	–	–	254	292	568	104	37
SHS 50-125/40	50	65	100	165	160	–	–	133	–	–	–	132	–	–	210	–	–	–	254	292	572	104	42
SHS 50-160/55	50	65	100	192	180	–	424	150	–	–	–	160	–	–	210	–	–	–	255	340	666	104	60
SHS 50-160/75	50	65	100	192	180	–	424	150	–	–	–	160	–	–	210	–	–	–	255	340	666	104	65
SHS 50-200/110A	50	65	100	222	200	330	–	232	72	22	20	180	260	210	318	254	14	23	350	412	810	104	90
SHS 50-200/110	50	65	100	222	200	330	–	232	72	22	20	180	260	210	318	254	14	23	350	412	810	104	90
SHS 50-250/150	50	65	100	222	225	330	–	232	72	22	20	180	260	210	318	254	14	23	350	412	810	107	115
SHS 50-250/185	50	65	100	222	225	330	–	232	72	22	20	180	304	254	318	254	14	23	350	412	854	107	125
SHS 50-250/220	50	65	100	222	225	330	–	232	72	22	20	180	304	254	318	254	14	23	350	412	854	107	145
SHS 65-160/40	65	80	100	165	200	–	–	133	–	–	–	160	–	–	245	–	–	–	310	360	572	115	67
SHS 65-160/55	65	80	100	192	200	–	424	150	–	–	–	160	–	–	245	–	–	–	310	360	666	115	75
SHS 65-160/75	65	80	100	192	200	–	424	150	–	–	–	160	–	–	245	–	–	–	310	360	666	115	80
SHS 65-160/110A	65	80	100	222	200	330	–	232	72	22	20	180	260	210	318	254	14	23	350	412	810	130	106
SHS 65-160/110	65	80	100	222	200	330	–	232	72	22	20	180	260	210	318	254	14	23	350	412	810	130	106
SHS 65-200/150	65	80	100	222	225	330	–	232	72	22	20	180	260	210	318	254	14	23	350	412	810	130	122
SHS 65-200/185	65	80	100	222	225	330	–	232	72	22	20	180	304	254	318	254	14	23	350	412	854	130	135
SHS 65-200/220	65	80	100	222	225	330	–	232	72	22	20	180	304	254	318	254	14	23	350	412	854	130	149
SHS 65-250/300	65	80	100	228	250	361	–	257	60	24	–	200	345	305	360	318	18	18	400	457	941	140	189
SHS 65-250/370	65	80	100	228	250	361	–	257	60	24	–	200	345	305	360	318	18	18	400	457	941	140	200
SHS 80-160/110	80	100	125	222	225	330	–	232	72	22	20	180	260	210	318	254	14	23	350	412	835	155	111
SHS 80-160/150	80	100	125	222	225	330	–	232	72	22	20	180	260	210	318	254	14	23	350	412	835	155	127
SHS 80-160/185	80	100	125	222	225	330	–	232	72	22	20	180	304	254	318	254	14	23	350	412	879	155	148
SHS 80-200/220	80	100	125	222	250	330	–	232	72	22	20	180	304	254	318	254	14	23	350	430	879	155	157
SHS 80-200/300	80	100	125	228	250	361	–	257	60	24	–	200	345	305	360	318	18	18	400	457	966	155	191
SHS 80-200/370	80	100	125	228	250	361	–	257	60	24	–	200	345	305	360	318	18	18	400	457	966	155	203

Размеры и масса насосов серии SHS4, 4-х полюсных

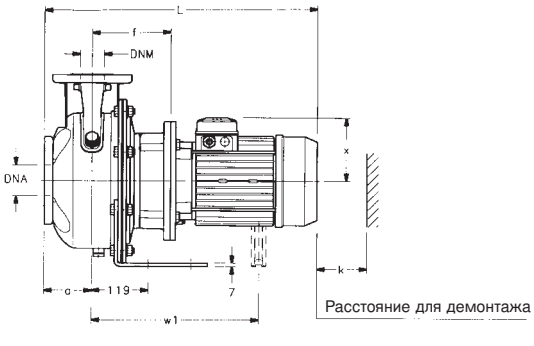

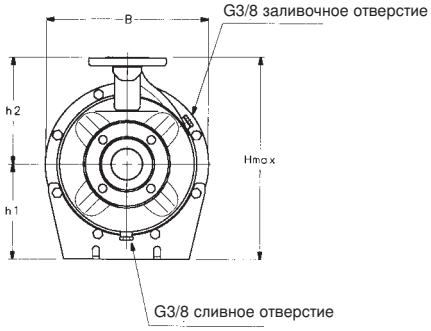

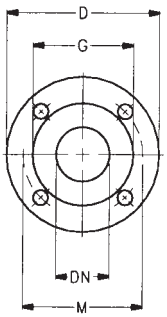

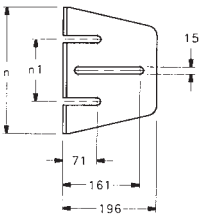

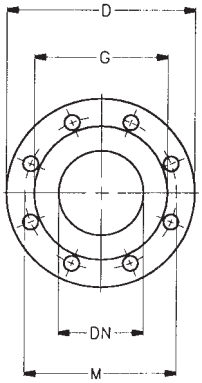

Размеры фланцев

DN	D	M	G	Отверстия		Макс. толщин
				N°	Ø	
32	140	100	64	4	18	16
40	150	110	68	4	18	16
50	165	125	83	4	18	18
65	185	145	104	4	18	18

Размеры фланцев

DN	D	M	G	Отверстия		Макс. толщина
				N°	Ø	
80	200	160	116	8	18	20
100	225	180	142	8	18	20

SH

LOWARA

Размеры и масса насосов серии SHS4, 4-х полюсных

МАРКА НАСОСА	НАСОС						РАЗМЕРЫ В мм				B	H	L	k	МАССА
	DNM	DNA	a	f	h2	w1	x	h1	n	n1		max			kg
SHS4 25-250/07	25	50	100	155	225	–	116	180	265	–	345	405	497	98	41
SHS4 25-250/11	25	50	100	155	225	–	121	180	265	–	345	405	536	98	43
SHS4 25-250/15	25	50	100	155	225	–	121	180	265	–	345	405	536	98	47
SHS4 32-250/07	32	50	100	155	225	–	116	180	265	130	345	405	497	98	41
SHS4 32-250/11	32	50	100	155	225	–	121	180	265	130	345	405	536	98	43
SHS4 32-250/15	32	50	100	155	225	–	121	180	265	130	345	405	536	98	47
SHS4 40-200/07	40	65	100	155	180	–	116	160	230	130	285	340	497	100	28
SHS4 40-200/11	40	65	100	155	180	–	121	160	230	130	285	340	536	100	32
SHS4 40-250/11	40	65	100	155	225	–	121	180	265	130	345	405	536	107	33
SHS4 40-250/15	40	65	100	155	225	–	121	180	265	130	345	405	536	107	46
SHS4 40-250/22	40	65	100	165	225	–	133	180	265	130	345	405	572	107	52
SHS4 50-160/07	50	65	100	155	180	–	116	160	210	130	255	340	497	104	27
SHS4 50-160/11	50	65	100	155	180	–	121	160	210	130	255	340	536	104	30
SHS4 50-200/11	50	65	100	155	200	–	121	160	245	130	310	360	536	104	34
SHS4 50-200/15	50	65	100	155	200	–	121	160	245	130	310	360	536	104	42
SHS4 50-250/22A	50	65	100	165	225	–	133	180	265	130	345	405	572	107	49
SHS4 50-250/22	50	65	100	165	225	–	133	180	265	130	345	405	572	107	49
SHS4 50-250/30	50	65	100	165	225	–	133	180	265	130	345	405	572	107	58
SHS4 65-160/05	65	80	100	155	200	–	116	160	245	130	310	360	497	115	34
SHS4 65-160/07	65	80	100	155	200	–	116	160	245	130	310	360	497	115	37
SHS4 65-160/11A	65	80	100	155	200	–	121	160	245	130	310	360	536	115	40
SHS4 65-160/11	65	80	100	155	200	–	121	160	245	130	310	360	536	130	40
SHS4 65-160/15	65	80	100	155	200	–	121	160	245	130	310	360	536	130	45
SHS4 65-200/15	65	80	100	155	225	–	121	180	245	130	310	405	536	130	48
SHS4 65-200/22	65	80	100	165	225	–	133	180	245	130	310	405	572	130	54
SHS4 65-200/30	65	80	100	165	225	–	133	180	245	130	310	405	572	130	59
SHS4 65-250/40	65	80	100	165	250	–	150	200	265	130	345	450	595	140	65
SHS4 65-250/55	65	80	100	192	250	351	191	200	265	130	345	450	658	140	79
SHS4 80-160/15	80	100	125	155	225	–	121	180	265	130	345	405	561	160	53
SHS4 80-160/22A	80	100	125	165	225	–	133	180	265	130	345	405	597	160	58
SHS4 80-160/22	80	100	125	165	225	–	133	180	265	130	345	405	597	160	58
SHS4 80-200/30	80	100	125	165	250	–	133	180	265	130	345	430	597	160	63
SHS4 80-200/40	80	100	125	165	250	–	150	180	265	130	345	430	620	160	68
SHS4 80-250/55	80	100	125	192	280	351	191	200	303	210	384	480	683	160	85
SHS4 80-250/75	80	100	125	192	280	370	191	200	303	210	384	480	721	160	90
SHS4 80-250/92	80	100	125	192	280	370	191	200	303	210	384	480	721	160	91

Размеры и масса насосов серии SHF, 2-х полюсных

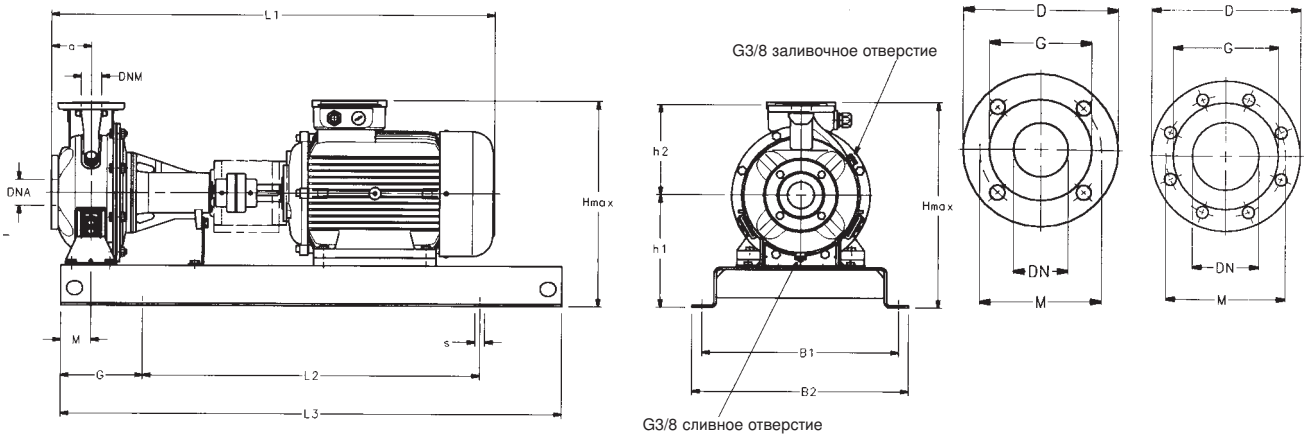

Размеры фланцев

DN	D	M	G	Отверстия		Макс.
				N°	Ø	толщина
32	140	100	64	4	18	16
40	150	110	68	4	18	16
50	165	125	83	4	18	18
65	185	145	104	4	18	18

Размеры фланцев

DN	D	M	G	Отверстия		Макс.
				N°	Ø	толщина
80	200	160	116	8	18	20
100	225	180	142	8	18	20

МАРКА НАСОСА	РАЗМЕРЫ В мм													s	МАССА
	DNM	DNA	a	B1	B2	L1	L2	L3	G	M	h1	h2	H макс.		кг
SHF 25-125/07	25	50	80	320	360	744	540	800	130	60	212	140	352	M16	65
SHF 25-125/11	25	50	80	320	360	744	540	800	130	60	212	140	352	M16	67
SHF 25-160/15	25	50	80	350	390	773	600	900	150	60	232	160	392	M16	69
SHF 25-160/22	25	50	80	350	390	773	600	900	150	60	232	160	392	M16	71
SHF 25-200/30	25	50	80	350	390	809	600	900	150	60	260	180	440	M16	90
SHF 25-200/40	25	50	80	350	390	832	600	900	150	60	260	180	440	M16	94
SHF 25-250/55	25	50	100	440	490	909	740	1120	190	75	280	225	505	M20	126
SHF 25-250/75	25	50	100	440	490	909	740	1120	190	75	280	225	505	M20	131
SHF 25-250/110	25	50	100	490	540	1061	840	1250	205	75	280	225	512	M20	176
SHF 32-125/07	32	50	80	320	360	744	540	800	130	60	212	140	352	M16	65
SHF 32-125/11	32	50	80	320	360	744	540	800	130	60	212	140	352	M16	67
SHF 32-160/15	32	50	80	350	390	773	600	900	150	60	232	160	392	M16	69
SHF 32-160/22	32	50	80	350	390	773	600	900	150	60	232	160	392	M16	71
SHF 32-200/30	32	50	80	350	390	809	600	900	150	60	260	180	440	M16	90
SHF 32-200/40	32	50	80	350	390	832	600	900	150	60	260	180	440	M16	94
SHF 32-250/55	32	50	100	440	490	909	740	1120	190	75	280	225	505	M20	126
SHF 32-250/75	32	50	100	440	490	909	740	1120	190	75	280	225	505	M20	131
SHF 32-250/110	32	50	100	490	540	1061	840	1250	205	75	280	225	512	M20	176
SHF 40-125/11	40	65	80	320	360	744	540	800	130	60	212	140	352	M16	68
SHF 40-125/15	40	65	80	350	390	773	600	900	150	60	212	140	352	M16	70
SHF 40-125/22	40	65	80	350	390	773	600	900	150	60	212	140	352	M16	73
SHF 40-160/30	40	65	80	350	390	809	600	900	150	60	232	160	392	M16	87
SHF 40-160/40	40	65	80	350	390	832	600	900	150	60	232	160	392	M16	93
SHF 40-200/55	40	65	100	400	450	909	660	1000	170	60	260	180	451	M20	108
SHF 40-200/75	40	65	100	400	450	909	660	1000	170	60	260	180	451	M20	116
SHF 40-250/110A	40	65	100	490	540	1061	840	1250	205	75	280	225	512	M20	174
SHF 40-250/110	40	65	100	490	540	1061	840	1250	205	75	280	225	512	M20	174
SHF 40-250/150	40	65	100	490	540	1061	840	1250	205	75	280	225	512	M20	184
SHF 50-125/22	50	65	100	350	390	793	600	900	150	60	232	160	392	M16	80
SHF 50-125/30	50	65	100	350	390	829	600	900	150	60	232	160	392	M16	87
SHF 50-125/40	50	65	100	350	390	852	600	900	150	60	232	160	392	M16	92
SHF 50-160/55	50	65	100	400	450	909	660	1000	170	60	260	180	451	M20	106
SHF 50-160/75	50	65	100	400	450	909	660	1000	170	60	260	180	451	M20	110
SHF 50-200/110A	50	65	100	440	490	1061	740	1120	190	60	260	200	492	M20	168
SHF 50-200/110	50	65	100	440	490	1061	740	1120	190	60	260	200	492	M20	168
SHF 50-250/150	50	65	100	490	540	1061	840	1250	205	75	280	225	512	M20	174
SHF 50-250/185	50	65	100	490	540	1105	840	1250	205	75	280	225	512	M20	194
SHF 50-250/220	50	65	100	490	540	1111	840	1250	205	75	280	225	510	M20	214
SHF 65-160/40	65	80	100	400	450	852	660	1000	170	75	260	200	460	M20	130
SHF 65-160/55	65	80	100	440	490	909	740	1120	190	75	260	200	460	M20	136
SHF 65-160/75	65	80	100	440	490	909	740	1120	190	75	260	200	460	M20	142
SHF 65-160/110A	65	80	100	490	540	1061	840	1250	205	75	260	200	492	M20	157
SHF 65-160/110	65	80	100	490	540	1061	840	1250	205	75	260	200	492	M20	157
SHF 65-200/150	65	80	100	490	540	1061	840	1250	205	75	280	225	512	M20	180
SHF 65-200/185	65	80	100	490	540	1105	840	1250	205	75	280	225	512	M20	192
SHF 65-200/220	65	80	100	490	540	1111	840	1250	205	75	280	225	510	M20	208
SHF 65-250/300	65	80	100	550	610	1296	940	1400	230	90	300	250	557	M24	271
SHF 65-250/370	65	80	100	550	610	1296	940	1400	230	90	300	250	557	M24	296
SHF 80-160/110	80	100	125	490	540	1086	840	1250	205	75	280	225	512	M20	193
SHF 80-160/150	80	100	125	490	540	1086	840	1250	205	75	280	225	512	M20	204
SHF 80-160/185	80	100	125	490	540	1130	840	1250	205	75	280	225	512	M20	225
SHF 80-200/220	80	100	125	490	540	1246	840	1250	205	75	280	250	530	M20	236
SHF 80-200/300	80	100	125	550	610	1321	940	1400	230	75	300	250	557	M24	277
SHF 80-200/370	80	100	125	550	610	1321	940	1400	230	75	300	250	557	M24	295
SHF 80-250/450	80	100	125	550	610	1398	940	1400	230	90	325	280	605	M24	355
SHF 80-250/550	80	100	125	600	660	1428	1060	1600	270	90	380	280	660	M24	394
SHF 80-250/750	80	100	125	670	730	1558	1200	1800	300	90	380	280	735	M24	510

Размеры и масса насосов серии SHF4, 4-х полюсных

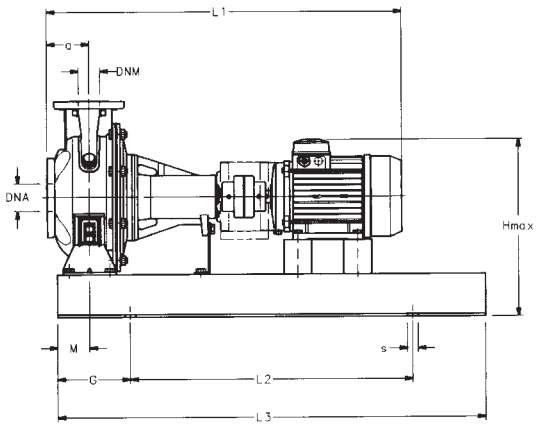

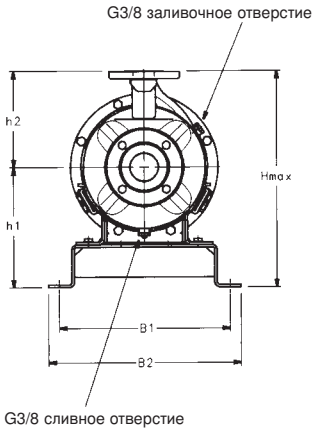

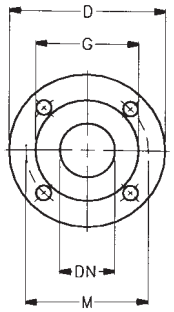

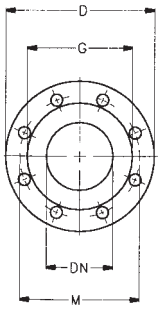

Размеры фланцев

DN	D	M	G	Отверстия		Макс.
				N°	Ø	толщина
80	200	160	116	8	18	20
100	225	180	142	8	18	20

Размеры фланцев

DN	D	M	G	Отверстия		Макс.
				N°	Ø	толщина
32	140	100	64	4	18	16
40	150	110	68	4	18	16
50	165	125	83	4	18	18
65	185	145	104	4	18	18

МАРКА НАСОСА	РАЗМЕРЫ В мм													s	МАССА
	DNM	DNA	a	B1	B2	L1	L2	L3	G	M	h1	h2	H макс.		кг
SHF4 25-125/02A	25	50	80	320	360	686	540	800	130	60	212	140	352	M16	72
SHF4 25-125/02	25	50	80	320	360	686	540	800	130	60	212	140	352	M16	72
SHF4 25-160/02	25	50	80	320	360	686	540	800	130	60	232	160	392	M16	74
SHF4 25-160/03	25	50	80	320	360	686	540	800	130	60	232	160	392	M16	76
SHF4 25-200/03	25	50	80	320	360	686	540	800	130	60	260	180	440	M16	78
SHF4 25-200/05	25	50	80	320	360	723	540	800	130	60	260	180	440	M16	80
SHF4 25-250/07	25	50	100	400	450	743	660	1000	170	75	280	225	505	M20	97
SHF4 25-250/11	25	50	100	400	450	793	660	1000	170	75	280	225	505	M20	100
SHF4 25-250/15	25	50	100	400	450	793	660	1000	170	75	280	225	505	M20	102
SHF4 32-125/02A	32	50	80	320	360	686	540	800	130	60	212	140	352	M16	72
SHF4 32-125/02	32	50	80	320	360	686	540	800	130	60	212	140	352	M16	72
SHF4 32-160/02	32	50	80	320	360	686	540	800	130	60	232	160	392	M16	74
SHF4 32-160/03	32	50	80	320	360	686	540	800	130	60	232	160	392	M16	76
SHF4 32-200/03	32	50	80	320	360	686	540	800	130	60	260	180	440	M16	78
SHF4 32-200/05	32	50	80	320	360	723	540	800	130	60	260	180	440	M16	80
SHF4 32-250/07	32	50	100	400	450	743	660	1000	170	75	280	225	505	M20	97
SHF4 32-250/11	32	50	100	400	450	793	660	1000	170	75	280	225	505	M20	100
SHF4 32-250/15	32	50	100	400	450	793	660	1000	170	75	280	225	505	M20	102
SHF4 40-125/02A	40	65	80	320	360	686	540	800	130	60	212	140	352	M16	57
SHF4 40-125/02	40	65	80	320	360	686	540	800	130	60	212	140	352	M16	57
SHF4 40-125/03	40	65	80	320	360	686	540	800	130	60	212	140	352	M16	58
SHF4 40-160/03	40	65	80	320	360	686	540	800	130	60	232	160	392	M16	60
SHF4 40-160/05	40	65	80	320	360	723	540	800	130	60	232	160	392	M16	62
SHF4 40-200/07	40	65	100	350	390	743	600	900	150	60	260	180	440	M16	69
SHF4 40-200/11	40	65	100	350	390	793	600	900	150	60	260	180	440	M16	72
SHF4 40-250/11	40	65	100	400	450	793	660	1000	170	75	280	225	505	M20	99
SHF4 40-250/15	40	65	100	400	450	793	660	1000	170	75	280	225	505	M20	102
SHF4 40-250/22	40	65	100	400	450	829	660	1000	170	75	280	225	505	M20	115
SHF4 50-125/03A	50	65	100	320	360	706	540	800	130	60	232	160	392	M16	59
SHF4 50-125/03	50	65	100	320	360	706	540	800	130	60	232	160	392	M16	59
SHF4 50-125/05	50	65	100	320	360	743	540	800	130	60	260	180	440	M16	61
SHF4 50-160/07	50	65	100	350	390	743	600	900	150	60	260	180	440	M16	68
SHF4 50-160/11	50	65	100	350	390	793	600	900	150	60	260	200	460	M16	71
SHF4 50-200/11	50	65	100	350	390	793	600	900	150	60	260	200	460	M16	82
SHF4 50-200/15	50	65	100	350	390	793	600	900	150	60	260	200	460	M16	85
SHF4 50-250/22A	50	65	100	400	450	829	660	1000	170	75	280	225	505	M20	116
SHF4 50-250/22	50	65	100	400	450	829	660	1000	170	75	280	225	505	M20	116
SHF4 50-250/30	50	65	100	400	450	829	660	1000	170	75	280	225	505	M20	120
SHF4 65-160/05	65	80	100	350	390	743	600	900	150	75	260	200	460	M16	84
SHF4 65-160/07	65	80	100	350	390	743	600	900	150	75	260	200	460	M16	85
SHF4 65-160/11A	65	80	100	400	450	793	660	1000	170	75	260	200	460	M20	88
SHF4 65-160/11	65	80	100	400	450	793	660	1000	170	75	260	200	460	M20	88
SHF4 65-160/15	65	80	100	400	450	793	660	1000	170	75	260	200	460	M20	91
SHF4 65-200/15	65	80	100	400	450	793	660	1000	170	75	280	225	505	M20	103
SHF4 65-200/22	65	80	100	440	490	829	740	1120	190	75	280	225	505	M20	117
SHF4 65-200/30	65	80	100	440	490	829	740	1120	190	75	280	225	505	M20	121
SHF4 65-250/40	65	80	100	440	490	962	740	1120	190	90	300	250	550	M20	158
SHF4 65-250/55	65	80	100	440	490	1019	740	1120	190	90	300	250	550	M20	174
SHF4 80-160/15	80	100	125	400	450	818	660	1000	170	75	280	225	505	M20	121
SHF4 80-160/22A	80	100	125	440	490	854	740	1120	190	75	280	225	505	M20	127
SHF4 80-160/22	80	100	125	440	490	854	740	1120	190	75	280	225	505	M20	127
SHF4 80-200/30	80	100	125	440	490	964	740	1120	190	75	280	250	530	M20	146
SHF4 80-200/40	80	100	125	440	490	987	740	1120	190	75	280	250	530	M20	151
SHF4 80-250/55	80	100	125	490	540	1044	840	1250	205	90	300	280	580	M20	175
SHF4 80-250/75	80	100	125	490	540	1082	840	1250	205	90	300	280	580	M20	185

Размеры и масса серии SHF с открытой осью

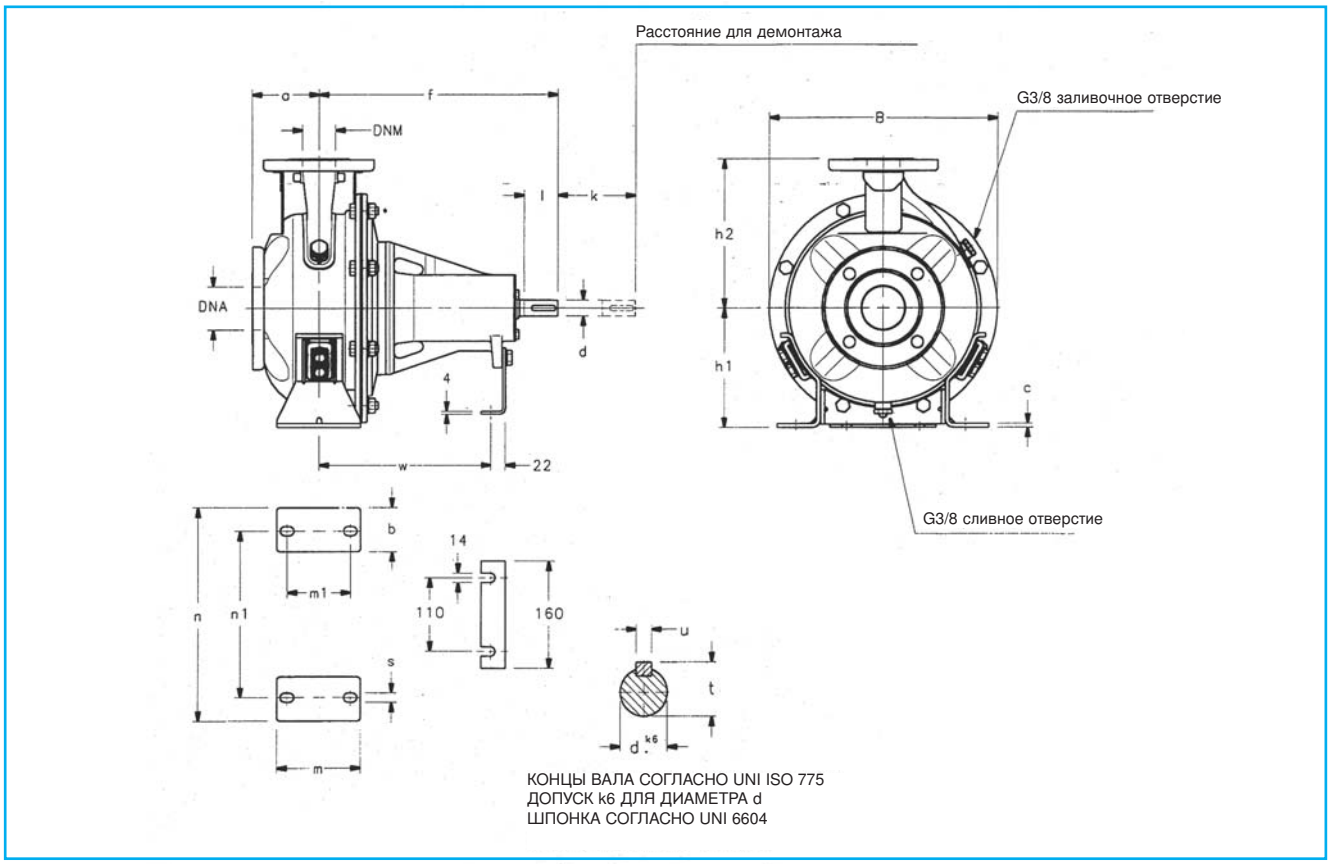

МАРКА НАСОСА	РАЗМЕРЫ (мм)							B	k	МАССА
	DNM	DNA	a	d	f	h1	h2			кг
SHF 32-125	32	50	80	24	360	112	140	218	98	16
SHF 32-160	32	50	80	24	360	132	160	253	98	18
SHF 32-200	32	50	80	24	360	160	180	285	98	20
SHF 32-250	32	50	100	24	360	180	225	345	98	36
SHF 40-125	40	65	80	24	360	112	140	219	100	17
SHF 40-160	40	65	80	24	360	132	160	254	100	18
SHF 40-200	40	65	100	24	360	160	180	285	100	20
SHF 40-250	40	65	100	24	360	180	225	345	100	36
SHF 50-125	50	65	100	24	360	132	160	254	100	18
SHF 50-160	50	65	100	24	360	160	180	255	100	19
SHF 50-200	50	65	100	24	360	160	200	310	100	30
SHF 50-250	50	65	100	24	360	180	225	345	100	36
SHF 65-160	65	80	100	24	360	160	200	310	100	21
SHF 65-200	65	80	100	24	360	180	225	310	100	31
SHF 65-250	65	80	100	32	470	200	250	345	130	42
SHF 80-160	80	100	125	24	360	180	225	345	140	22
SHF 80-200	80	100	125	32	470	180	250	345	140	37
SHF 80-250	80	100	125	32	470	200	280	384	140	43

LOWARA

Серия SV

Вертикальные многоступенчатые центробежные насосы

Высоконадежные и технологичные насосы, способные, благодаря наличию моделей на 2-4-8-16-30-60 м^3/час, удовлетворять требования широкого спектра потребителей.

- ❑ **Высокая эффективность**
- ❑ **Конструкции стандартных насосов, производительностью 2, 4, 8, 16 м^3/ч, выполнены из нержавеющей стали AISI 304**
- ❑ **Конструкции насосов модификации «N» выполнены из нержавеющей стали AISI 316**
- ❑ **По требованию потребителя поставляются насосы с 4-х полюсным электродвигателем с частотой 60 Гц**
- ❑ **Стандартный электродвигатель может быть заменен на подобный, производства другой фирмы.**
- ❑ **Возможна поставка установок высокого давления «DPS», состоящих из 2-х насосов SSV модификации «N».**

Область применения

- Подача воды на бытовые, промышленные и сельскохозяйственные нужды.
- Повышение давления в системах водоснабжения.
- Системы орошения: для сельского хозяйства, и для газонов спортивных площадок .
- Моечные установки.
- Питание котлов.
- Фонтаны.
- Системы водоподготовки (умягчение, обратный осмос).
- Перекачивание умеренно-агрессивных жидкостей.

Рабочие характеристики

- **Подача:** до **72 м^3/ч.**
- **Напор:** до **247 м.**
- **Максимальное рабочее давление**: в зависимости от модели **16/25 бар.**
- **Непрерывное действие.**
- **Температура рабочей жидкости: от -10 до +120°С.**
- Типы электродвигателей:
  Однофазный с напряжением 220-240 В, частотой 50 Гц, мощностью до 2,2 кВт.
  Трехфазный с напряжением 220-240/380-415 В, частотой 50 Гц, мощностью до 3 кВт (включительно), и высокой мощности (до 22 кВт) с напряжением 380-415/660 В.
- **Класс изоляции F.**

- **Класс защиты – IP55.**
- Резьбовые круглые или овальные **контрфланцы**, выполненные из оцинкованной стали, поставляются в **стандартной комплектации.**
- **Частотный преобразователь HYDROVAR поставляется по требованию.**
- Модификации с 4-х полюсными электродвигателями поставляются по требованию.

Модификации насосов

МОДИФИКАЦИИ	SV 2	SV 4	SV 8	SV 16	SV 30	SV 60
Конструкция «инлайн» с овальными фланцами	X	X	X			
Конструкция «инлайн» с круглыми фланцами	X	X	X	X	X	X
Конструкция с односторонним присоединением патрубков	X	X	X			
Конструкции из нержавеющей стали AISI 316	X	X	X	X	X	X
4-х полюсной электродвигатель	X	X	X	X	X	X
Горизонтальное исполнение	X	X	X	X	X	X
Конструкция с быстроразъемными соединениями Victaulic (V)	X	X	X	X		

Расшифровка типового обозначения

SV | 16 | 06 | F | 55 | T

- T – трехфазный M = M – однофазный
- мощность электродвигателя (кВт x 10) (6 в конце = 60 Гц) - (4 в конце = 4 полюса)
- F – конструкция «инлайн» с круглыми фланцами
  T – конструкция «инлайн» с овальными фланцами
  R – конструкция с односторонним присоединением всасывающего и напорного патрубков с круглыми фланцами
  N – конструкция «инлайн» AISI 316 с круглыми фланцами
  V – конструкция «инлайн» AISI 316 с быстроразъемными соединениями.
- число рабочих колес
- номинальная подача, м^3/ч
- конструктивный ряд

LOWARA

Серия SV
Характеристики насосов 2900 об/мин, 2-х полюсных

МАРКА НАСОСА	МОЩНОСТЬ		Q = ПОДАЧА																				
			л/мин	0	20	30	40	50	60	80	100	120	150	200	233	300	350	400	500	600	800	1000	1200
	кВт	л.с.	м3/час	0	1,2	1,8	2,4	3	3,6	4,8	6	7,2	9	12	14	18	21	24	30	36	48	60	72
			H = ОБЩИЙ НАПОР В МЕТРАХ ВОДЯНОГО СТОЛБА																				
SV202F03	0,37	0,5	21,5	18,5	17	15	13	10,5															
SV203F03	0,37	0,5	32	28	25,5	23	19,5	15,5															
SV204F05	0,55	0,75	42,5	37,5	34	30,5	26	20,5															
SV205F07	0,75	1	53,5	47	42,5	38	32	26															
SV206F07	0,75	1	64	56	51	45,5	38,5	31															
SV207F11	1,1	1,5	75	65,5	60	53	45	36,5															
SV208F11	1,1	1,5	85,5	75	68	61	51,5	41,5															
SV209F11	1,1	1,5	96	84	76,5	68,5	58	46,5															
SV211F15	1,5	2	117	103	94	84	71	57															
SV212F15	1,5	2	128	112	102	91	77	62															
SV214F22	2,2	3	150	131	119	106	90	73															
SV216F22	2,2	3	171	150	136	122	103	83															
SV218F22	2,2	3	192	168	153	137	116	93															
SV220F30	3	4	214	187	170	152	129	104															
SV222F30	3	4	235	206	187	167	142	114															
SV224F30	3	4	256	224	205	182	155	125															
SV402F03	0,37	0,5	20			17	16	15	13	10,5	7,5												
SV403F05	0,55	0,75	30			25,5	24	23	19,5	16	11												
SV404F07	0,75	1	40			34	32	30,5	26	21	15												
SV405F11	1,1	1,5	50			42,5	40	38	32,5	26	18,5												
SV406F11	1,1	1,5	60			51	48	45,5	39	31,5	22												
SV407F11	1,1	1,5	70			59,5	56	53	46	37	26												
SV408F15	1,5	2	80			68	65	61	52,5	42	29,5												
SV409F15	1,5	2	90			76,5	73	68,5	59	47	33,5												
SV411F22	2,2	3	110			93,5	89	83,5	72	58	41												
SV413F22	2,2	3	130			111	105	99	85	68	48												
SV414F30	3	4	140			119	113	106	92	73,5	52												
SV416F30	3	4	160			136	129	122	105	84	59,5												
SV418F30	3	4	180			153	145	137	118	94,5	67												
SV420F40	4	5,5	200			170	161	152	131	105	74												
SV422F40	4	5,5	220			187	178	167	144	116	81,5												
SV424F40	4	5,5	240			204	194	182	157	126	89												
SV802F11	1,1	1,5	27						25,5	24,8	24	22	17,2	13,2									
SV803F15	1,5	2	41						38,5	37	36	33	25,8	20									
SV804F22	2,2	3	55						51	50	47,5	44	34,5	26,5									
SV805F22	2,2	3	68						64	62	60	55	43	33									
SV806F30	3	4	82						77	74,5	71	66	52	40									
SV808F40	4	5,5	110						103	99	95	87,5	69	53									
SV809F40	4	5,5	123						116	112	107	97,5	78	60									
SV811F55	5,5	7,5	150						141	137	130	119	95	73									
SV812F55	5,5	7,5	164						154	149	142	130	103	80									
SV814F75	7,5	10	192						180	174	166	152	120	93									
SV816F75	7,5	10	220						205	199	190	174	138	106									
SV1602F22	2,2	3	35								33,5	32,5	31	29,5	25	20	14,3						
SV1603F30	3	4	52								50	49	46	44	37,5	30,2	21,5						
SV1604F40	4	5,5	69								66,5	65	62	59	50	40,3	28,6						
SV1605F55	5,5	7,5	86								83	81	77	73	62	50	35,8						
SV1606F55	5,5	7,5	104								100	98	92	88	75	60,5	43						
SV1607F75	7,5	10	121								116	114	108	103	87	70,5	50						
SV1608F75	7,5	10	138								133	130	123	117	100	81	57						
SV1610F110	11	15	173								166	163	154	147	125	101	72						
SV1612F110	11	15	207								199	195	185	176	150	121	86						
SV1614F150	15	20	242								232	228	215	205	175	141	100						
SV1615F150	15	20	260								249	244	231	220	187	151	108						
SV3002F40	4	5,5	42											39	37	35	32,5	26,5	19				
SV3003F55	5,5	7,5	63											58	55	53	48	40	29				
SV3004F75	7,5	10	83											78	74	70	65	53	38				
SV3005F110	11	15	104											97	92	88	81	66	48				
SV3006F110	11	15	125											117	110	105	97	79	58				
SV3007F150	15	20	145											136	129	123	113	92	67				
SV3008F150	15	20	166											155	147	140	130	106	77				
SV3009F150	15	20	187											175	166	158	146	119	86				
SV3010F185	18,5	25	207											194	184	175	162	132	96				
SV3011F185	18,5	25	229											214	202	193	178	145	106				
SV3012F220	22	30	250											233	221	210	194	158	115				
SV6002F55	5,5	7,5	37														33	32	30	25	19	12
SV6003F75	7,5	10	55														51	48	45	38	28	17
SV6004F110	11	15	74														67	63	60	51	38	23
SV6005F150	15	20	93														84	80	75	63	48	28
SV6006F150	15	20	111														102	96	90	76	58	35
SV6007F185	18,5	25	130														118	112	105	88	67	40
SV6008F220	22	30	148														135	128	120	102	77	46

Параметры соответсвующие допускам норм ISO 2548 для насосов серийного производства класса С.

LOWARA

Серия SV
Характеристики насосов 1450 об/мин, 4-х полюсных

МАРКА НАСОСА	МОЩНОСТЬ		Q = ПОДАЧА																					
			л/мин	0	5	10	15	20	25	30	40	50	67	83	100	117	133	167	200	250	300	400	500	600
	кВт	л.с.	м3/час	0	0,3	0,6	0,9	1,2	1,5	1,8	2,4	3	4	5	6	7	8	10	12	15	18	24	30	36
			H = ОБЩИЙ НАПОР В МЕТРАХ ВОДЯНОГО СТОЛБА																					
SV203F024	0,25	0,34		7,9	7,6	7,2	6,5	5,8	4,8	3,8														
SV206F024	0,25	0,34		16	15,2	14,4	13	11,6	9,7	7,7														
SV209F024	0,25	0,34		24	22,8	21,5	19,5	17,5	14,5	11,5														
SV212F024	0,25	0,34		31,5	23,5	29	26,5	23	19,5	15,5														
SV214F024	0,25	0,34		37	35,5	33,5	30,5	27	22,5	18														
SV216F024	0,25	0,34		42	40,5	38,5	35	31	26	20,5														
SV218F034	0,37	0,5		47,5	45,5	43	39,5	34,5	29	23														
SV220F034	0,37	0,5		53	50,5	48	44	38,5	32,5	25,5														
SV222F034	0,37	0,5		58	56	53	48	42,5	35,5	28														
SV224F034	0,37	0,5		63,5	61	57,5	52,5	46,5	39	30,5														
SV403F024	0,25	0,34		7				6,3	6	5,8	5	4,3	2											
SV406F024	0,25	0,34		14				12,5	12	11,5	10,5	8,5	4,3											
SV409F024	0,25	0,34		21				19	18,5	17,5	15,5	12,5	6,4											
SV412F024	0,25	0,34		28,5				25,5	24,5	23	20,5	17	8,5											
SV414F034	0,37	0,5		33				29,5	28,5	27	24	19,5	10											
SV416F034	0,37	0,5		37,5				34	32,5	31	27	22,5	11,5											
SV418F034	0,37	0,5		42,5				38	36,5	35	30,5	25	13											
SV420F054	0,55	0,75		47				42,5	41	39	34	28	14											
SV422F054	0,55	0,75		52				46,5	45	42,5	37,5	31	15,5											
SV424F054	0,55	0,75		56,5				51	49	46,5	41	34	17											
SV804F054	0,55	0,75		13,5							12,8	12,5	11,5	10	8,5	6,5								
SV806F054	0,55	0,75		20							19	18,5	17	15,5	12,8	9,5								
SV808F054	0,55	0,75		27							25,5	25	23	20,5	17	13								
SV810F054	0,55	0,75		34							32	31	29	25,5	21,5	16								
SV812F074	0,75	1		40,5							38,5	37,5	34,5	30,5	25,5	19								
SV814F074	0,75	1		47							45	43,5	40	35,5	29,5	22								
SV815F114	1,1	1,5		50,5							48	46,5	43	38	32	24								
SV816F114	1,1	1,5		54							51	49,5	46	41	34	25,5								
SV1604F054	0,55	0,75		17									16,5	16	154,5	15	14	11	7,5					
SV1606F074	0,75	1,5		25									24,5	24	23	22	21	17	11					
SV1608F114	1,1	1,5		33,5									33	32	31	29,5	27,5	22,5	14,5					
SV1609F114	1,1	1,5		38									37	36	35	33	31	25	16,5					
SV1611F154	1,5	2		46									45	44	42,5	40,5	38	31	20					
SV1613F154	1,5	2		54,5									53	52	50	48	45	36	24					
SV1615F224	2,2	3		63									61,5	60	58	55,5	52	42	28					
SV1616F224	2,2	3		67									65,5	64	62	59	55	45	30					
SV3003F224	2,2	3		14												13,5	13	12	11	8,5	6			
SV3005F224	2,2	3		24												22	21,5	20	18	14	10			
SV3007F224	2,2	3		33,5												31	30	28	25	20	14			
SV3010F224	2,2	3		48												44,5	43	40	36	28,5	19,5			
SV3012F304	3	4		57,5												53	52	48	43	34	23,5			
SV6003F224	2,2	3		13,5															11,5	11	10	8,2	6	3,2
SV6005F224	2,2	3		22,5															19,5	18,5	17	13,5	10	5,4
SV6007F224	2,2	3		31,5															27,5	25,5	23,5	19	14	7,6
SV6010F304	3	4		45															39	36,5	34	27,5	20	11
SV6012F404	4	5,5		54															46,5	44	40,5	33	24	13

Параметры соответсвующие допускам норм ISO 2548 для насосов серийного производства класса C.

LOWARA

Серия SV2 2900 об/мин

Основные характеристики

Подача от 1,2 до 4,2 м³/ч.
Максимальное рабочее давление с учетом гидравлического удара на всасывающей линии:
– для насосов с овальными фланцами 16 бар.
– для насосов с круглыми фланцами 25 бар.

Модификации

«F» - конструкция «инлайн» с круглыми фланцами (от SV202 до SV224).
«T» - конструкция «инлайн» с овальными фланцами (от SV202 до SV214).
«R» - конструкция с односторонним присоединением всасывающего и напорного патрубков с круглыми фланцами (от SV204 до SV224).
«N» - конструкция «инлайн» с круглыми фланцами из AISI 316 (от SV202 до SV224).

Материалы

ДЕТАЛЬ	МАТЕРИАЛЫ "F" "R" "T"	МАТЕРИАЛЫ "N"
Крыльчатка	AISI 316 L	
Диффузор и верхн. распорка	AISI 304	AISI 316 L
Вал	AISI 304	AISI 316
Внешняя рубашка	AISI 304	AISI 316 L
Корпус насоса	AISI 304	AISI 316 L
Рубашка вала	ГРАФИТ-ВОЛЬФРАМ	
Горловина	КЕРАМИКА	
Механическое уплотнение	ГРАФИТ-ВОЛЬФРАМ./ГРАФИТ/ EPDM	
Эластомеры	EPDM	
Заливные/сливные пробки	AISI 316	
Втулка	ЧУГУН 250	
Муфта	АЛЮМИНИЙ	
Защита муфты	AISI 304	
Диск несущий уплотнение	AISI 304	AISI 316 L
Цоколь основания	АЛЮМИНИЙ	

Характеристики электродвигателей

МАРКА НАСОСА	МОЩНОСТЬ ДВИГАТЕЛЯ			ПОГЛОЩАЕМЫЙ ТОК (А)				КОНДЕНСАТОР		Is/In	
				ТРЕХФАЗН.			ОДНО-ФАЗН.			ТРЕХ-ФАЗН. 220-240В 380-415В	ОДНО-ФАЗН. 220-240В
	кВт	ЗНАЧ..* T	M	Δ 220-240В	Y 380-415В	Δ 380-415В	220-240В	μF	В		
SV202F03T	0,37	71		1,9-1,9	1,1-1,1	–	2,5-2,6	12,5	450	4,5-4,8	2,8-3,1
SV203F03T	0,37	71		1,9-1,9	1,1-1,1	–	2,5-2,6	12,5	450	4,5-4,8	2,8-3,1
SV204F05T	0,55	71		2,6-2,6	1,5-1,5	–	3,5-3,6	18	450	5-5,6	3,5-3,6
SV205F07T	0,75	80R		3,5-3,5	2-2	–	4,6-4,7	22	450	5,6-6,1	3,4-3,9
SV206F07T	0,75	80R		3,5-3,5	2-2	–	4,6-4,7	22	450	5,6-6,1	3,4-3,9
SV207F11T	1,1	80		4,5-4,5	2,6-2,6	–	6,5-6,8	30	450	6,1-6,6	3,9-4,1
SV208F11T	1,1	80		4,5-4,5	2,6-2,6	–	6,5-6,8	30	450	6,1-6,6	3,9-4,1
SV209F11T	1,1	80		4,5-4,5	2,6-2,6	–	6,5-6,8	30	450	6,1-6,6	3,9-4,1
SV211F15T	1,5	90R		6,2-6	3,6-3,5	–	9-8,7	40	450	6,3-6,9	3,7-4,5
SV212F15T	1,5	90R		6,2-6	3,6-3,5	–	9-8,7	40	450	6,3-6,9	3,7-4,5
SV214F22T	2,2	90R	90	8,5-8,3	4,9-4,8	–	13-12,5	50	450	6,5-7,3	3-3,6
SV216F22T	2,2	90R	90	8,5-8,3	4,9-4,8	–	13-12,5	50	450	6,5-7,3	3-3,6
SV218F22T	2,2	90R	90	8,5-8,3	4,9-4,8	–	13-12,5	50	450	6,5-7,3	3-3,6
SV220F30T	3	100R		11,2-10,9	6,5-6,3	–	–	–	–	6,5-7,3	–
SV222F30T	3	100R		11,2-10,9	6,5-6,3	–	–	–	–	6,3-7,3	–
SV224F30T	3	100R		11,2-10,9	6,5-6,3	–	–	–	–	6,3-7,3	–

В качестве альтернативы модели «T», «R» «N», Двигатель M
* R – модель с меньшим электродвигателем по отношению к валу насоса

Размеры и масса насосов

МАРКА НАСОСА	DNA DNM	РАЗМЕРЫ В мм													МАССА (кг)	
		L1	L2 ОДНО-ФАЗН.	L2 ТРИ-ФАЗН.	L3	L4	L5	L6	M ОДНО-ФАЗН.	M ТРИ-ФАЗН.	D1 ОДНО-ФАЗН.	D1 ТРИ-ФАЗН.	D2	H	НАСОС	ЭЛЕКТРО-НАСОС
SV202F03T	Rp 1"	285	209	209	–	–	260	260	111	111	120	120	105	93	9,5	17,5
SV203F03T	Rp 1"	310	209	209	–	–	285	285	111	111	120	120	105	93	10	18
SV204F05T	Rp 1"	335	231	231	335	200	310	310	121	121	140	140	105	93	10,5	19
SV205F07T	Rp 1"	370	226	226	370	225	345	345	121	121	140	140	120	103	11,5	21
SV206F07T	Rp 1"	395	226	226	395	250	370	370	121	121	140	140	120	103	12	22
SV207F11T	Rp 1"	420	263	263	420	275	395	395	137	129	155	155	120	103	12,5	23
SV208F11T	Rp 1"	445	263	263	445	300	420	420	137	129	155	155	120	103	13	23
SV209F11T	Rp 1"	470	263	263	470	325	445	445	137	129	155	155	120	103	13,5	24
SV211F15T	Rp 1"	530	263	263	530	375	505	505	137	129	155	155	140	113	15	31
SV212F15T	Rp 1"	555	263	263	555	400	530	530	137	129	155	155	140	113	15,5	31
SV214F22T	Rp 1"	605	281	263	605	450	580	580	121	129	176	155	140	113	16,5	33
SV216F22T	Rp 1"	655	281	263	655	500	–	630	121	129	176	155	140	113	17,5	34
SV218F22T	Rp 1"	705	281	263	705	550	–	680	121	129	176	155	140	113	18,5	35
SV220F30T	Rp 1"	765	–	303	765	600	–	740	–	121	–	176	160	123	20	42
SV222F30T	Rp 1"	815	–	303	815	650	–	790	–	121	–	176	160	123	21	43
SV224F30T	Rp 1"	865	–	303	865	700	–	840	–	121	–	176	160	123	22	44

МОДИФИКАЦИИ "F" "N"

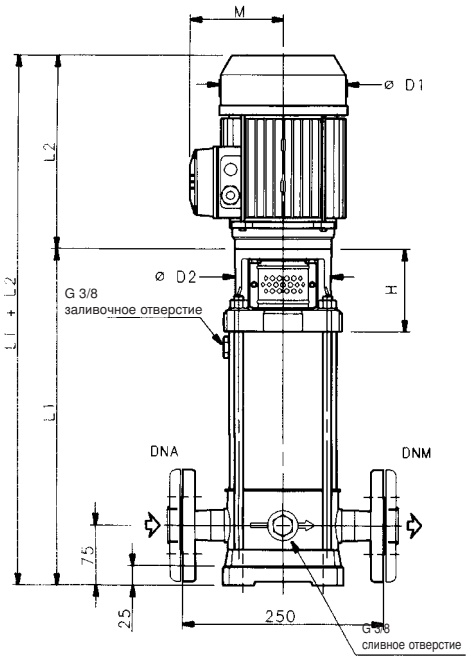

МОДИФИКАЦИИ "R"

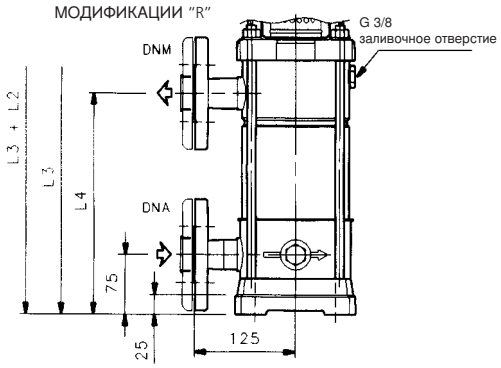

МОДИФИКАЦИИ "V" (VICTAULIC)

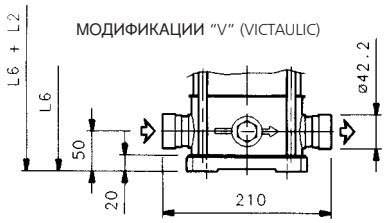

МОДИФИКАЦИИ "T"

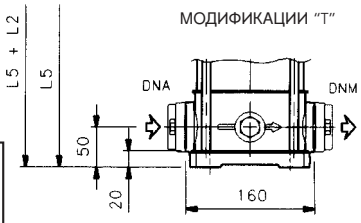

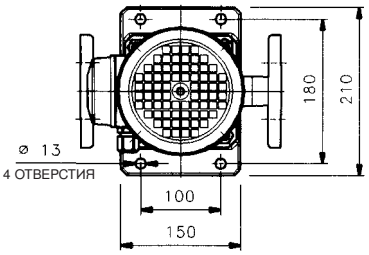

SV

Серия SV2
Рабочие характеристики насосов 50Гц, 2900 об/мин

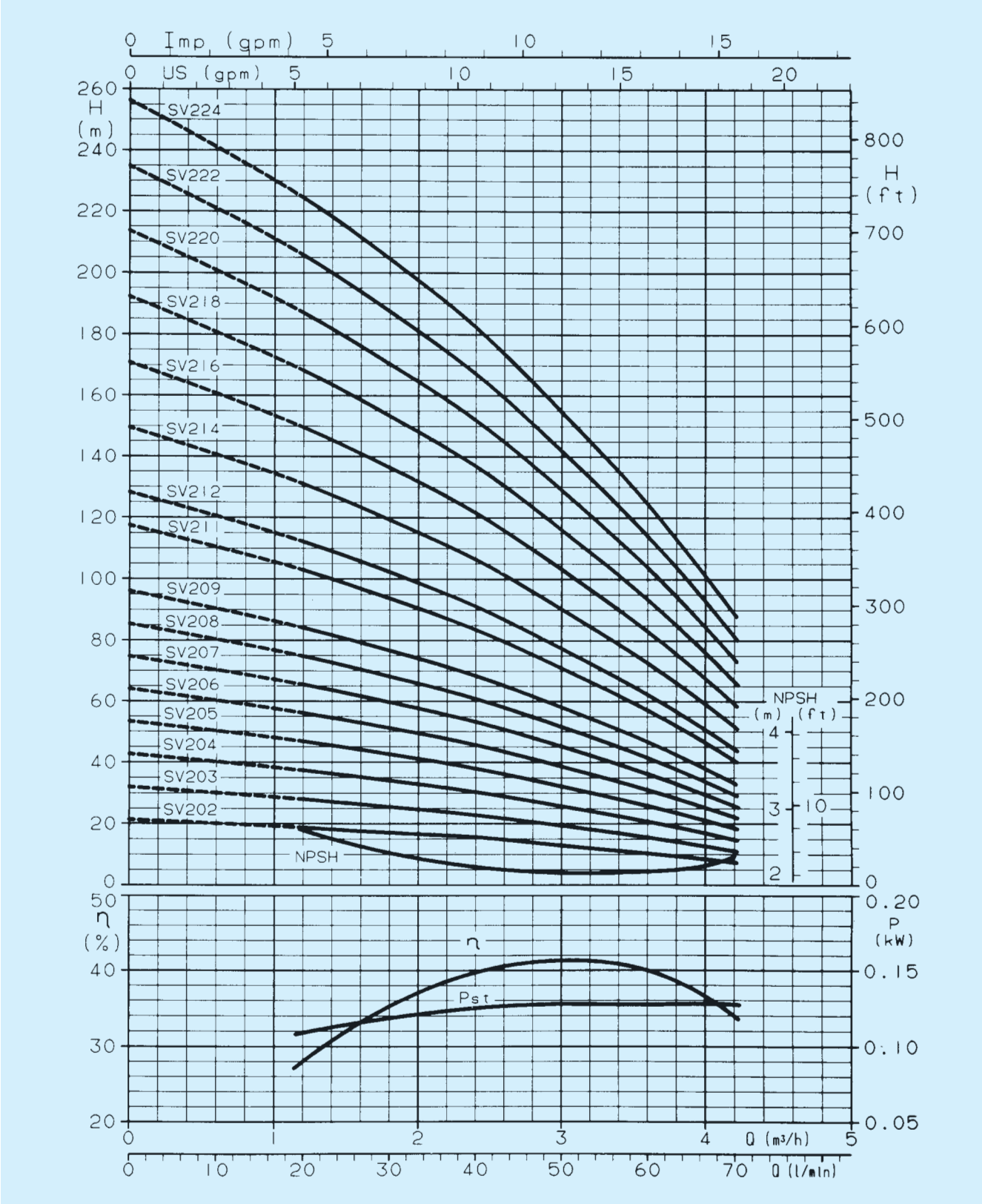

Характеристики действительны для жидкостей с плотностью ρ = 1,0 кг/дм³ и кинематической вязкостью γ = 1 мм²/с.

LOWARA

Серия SV4 2900 об/мин

Основные характеристики

Подача от 2,4 до 8 м³/ч.
Максимальное рабочее давление с учетом гидравлического удара на всасывающей линии:
– для насосов с овальными фланцами 16 бар.
– для насосов с круглыми фланцами 25 бар.

Модификации

«F» - конструкция «инлайн» с круглыми фланцами (от SV402 до SV424).
«T» - конструкция «инлайн» с овальными фланцами (от SV402 до SV414).
«R» - конструкция с односторонним присоединением всасывающего и напорного патрубков с круглыми фланцами (от SV405 до SV424).
«N» - конструкция «инлайн» с круглыми фланцами из AISI 316 (от SV402 до SV424).

Материалы

ДЕТАЛЬ	МАТЕРИАЛЫ "F" "R" "T"	МАТЕРИАЛЫ "N"
Крыльчатка	AISI 316 L	
Диффузор и верхн. распорка	AISI 304	AISI 316 L
Вал	AISI 304	AISI 316
Внешняя рубашка	AISI 304	AISI 316 L
Корпус насоса	AISI 304	AISI 316 L
Рубашка вала	ГРАФИТ-ВОЛЬФРАМ	
Горловина	КЕРАМИКА	
Механическое уплотнение	ГРАФИТ-ВОЛЬФРАМ/ГРАФИТ/ EPDM	
Эластомеры	EPDM	
Заливные/сливные пробки	AISI 316	
Втулка	ЧУГУН 250	
Муфта	АЛЮМИНИЙ	
Защита муфты	AISI 304	
Диск несущий уплотнение	AISI 304	AISI 316 L
Цоколь основания	АЛЮМИНИЙ	

Характеристики электродвигателей

МАРКА НАСОСА	МОЩНОСТЬ ДВИГАТЕЛЯ			ПОГЛОЩЕННЫЙ ТОК (A)				КОНДЕНСАТОР		Is/In	
				ТРЕХФАЗН.			МОНО-ФАЗН.				
	kW	GRAND. * T	GRAND. * M	Δ 220-240V	Y 380-415V	Δ 380-415V	220-240V	μF	V	ТРЕХ-ФАЗН. 220-240V 380-415V	ОДНО-ФАЗН. 220-240V
SV402F03T	0,37	71		1,9-1,9	1,1-1,1	–	2,5-2,6	12,5	450	4,5-4,8	2,8-3,1
SV403F05T	0,55	71		2,6-2,6	1,5-1,5	–	3,5	18	450	5-5,5	3,5-3,6
SV404F07T	0,75	80R		3,5-3,5	2-2	–	4,6-4,7	22	450	5,6-6,1	3,4-3,9
SV405F11T	1,1	80		4,5-4,5	2,6-2,6	–	6,5-6,8	30	450	6,1-6,6	3,9-4,1
SV406F11T	1,1	80		4,5-4,5	2,6-2,6	–	6,5-6,8	30	450	6,1-6,6	3,9-4,1
SV407F11T	1,1	80		4,5-4,5	2,6-2,6	–	6,5-6,8	30	450	6,1-6,6	3,9-4,1
SV408F15T	1,5	90R		6,2-6	3,6-3,5	–	9-8,7	40	450	6,3-6,9	3,7-4,5
SV409F15T	1,5	90R		6,2-6	3,6-3,5	–	9-8,7	40	450	6,3-6,9	3,7-4,5
SV411F22T	2,2	90R	90	8,5-8,3	4,9-4,8	–	13-12,5	50	450	6,5-7,3	3-3,6
SV413F22T	2,2	90R	90	8,5-8,3	4,9-4,8	–	13-12,5	50	450	6,5-7,3	3-3,6
SV414F30T	3	100R		11,2-10,9	6,5-6,3	–	–	–	–	6,3-7,3	–
SV416F30T	3	100R		11,2-10,9	6,5-6,3	–	–	–	–	6,3-7,3	–
SV418F30T	3	100R		11,2-10,9	6,5-6,3	–	–	–	–	6,3-7,3	–
SV420F40T	4	112R		–	–	8,5-8,3	–	–	–	7,1-7,9	–
SV422F40T	4	112R		–	–	8,5-8,3	–	–	–	7,1-7,9	–
SV424F40T	4	112R		–	–	8,5-8,3	–	–	–	7,1-7,9	–

В качестве альтернативы модели «T», «R» «N», Двигатель M
* R – модель с меньшим электродвигателем по отношению к валу насоса

Размеры и масса насосов

МАРКА НАСОСА	DNA DNM	РАЗМЕРЫ В мм													МАССА (КГ)	
		L1	L2 ОДНО-ФАЗН..	L2 ТРЕХ-ФАЗН	L3	L4	L5	L6	M ОДНО-ФАЗН	M ТРЕХ-ФАЗН	D1 ОДНО-ФАЗН	D1 ТРЕХ-ФАЗН	D2	H	НАСОС	ЭЛЕКТРО-НАСОС
SV402F03T	Rp1"/4	285	209	209	–	–	260	260	111	111	120	120	105	93	9,5	17,5
SV403F05T	Rp1"/4	310	231	231	–	–	285	285	121	121	140	140	105	93	10	18,5
SV404F07T	Rp1"/4	345	226	226	–	–	320	320	121	121	140	140	120	103	11	21
SV405F11T	Rp1"/4	370	263	263	370	225	345	345	137	129	155	155	120	103	11,5	22
SV406F11T	Rp1"/4	395	263	263	395	250	370	370	137	129	155	155	120	103	12	22
SV407F11T	Rp1"/4	420	263	263	420	275	395	395	137	129	155	155	120	103	12,5	23
SV408F15T	Rp1"/4	455	263	263	455	300	430	430	137	129	155	155	140	113	13,5	29
SV409F15T	Rp1"/4	480	263	263	480	325	455	455	137	129	155	155	140	113	14	30
SV411F22T	Rp1"/4	530	281	263	530	375	505	505	121	129	176	155	140	113	15	32
SV413F22T	Rp1"/4	580	281	263	580	425	555	555	121	129	176	155	140	113	16	33
SV414F30T	Rp1"/4	615	–	303	615	450	590	590	–	121	–	176	160	123	17	39
SV416F30T	Rp1"/4	665	–	303	665	500	–	640	–	121	–	176	160	123	18	40
SV418F30T	Rp1"/4	715	–	303	715	550	–	690	–	121	–	176	160	123	19	41
SV420F40T	Rp1"/4	765	–	307	765	600	–	740	–	133	–	193	160	123	20	58
SV422F40T	Rp1"/4	815	–	307	815	650	–	790	–	133	–	193	160	123	21	59
SV424F40T	Rp1"/4	865	–	307	865	700	–	840	–	133	–	193	160	123	22	60

МОДИФИКАЦИИ "F" "N"

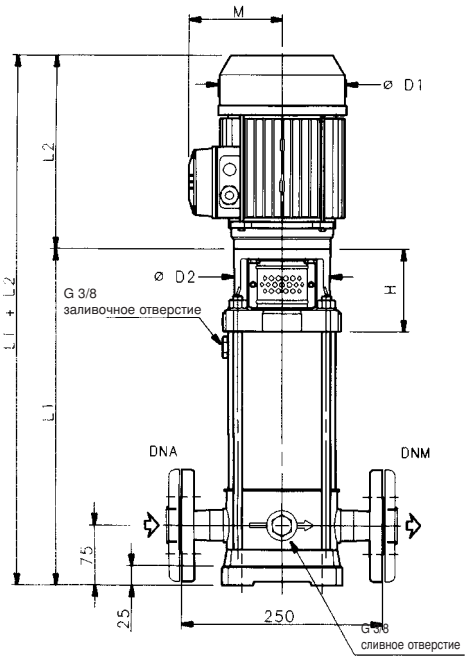

МОДИФИКАЦИЯ"R"

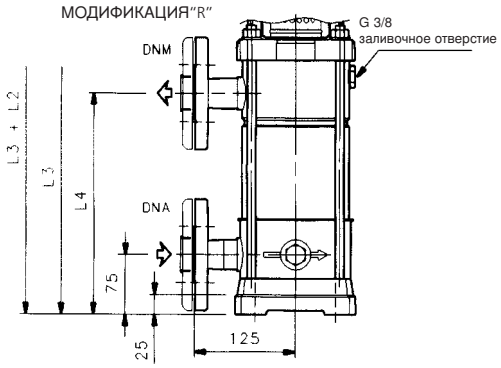

МОДИФИКАЦИИ "V" (VICTAULIC)

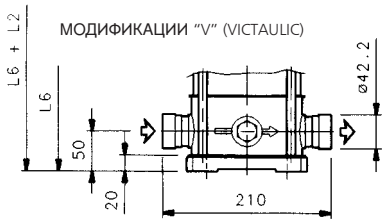

МОДИФИКАЦИИ "T"

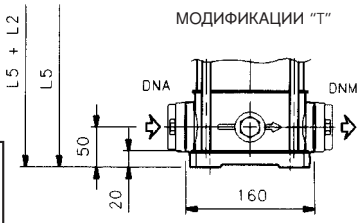

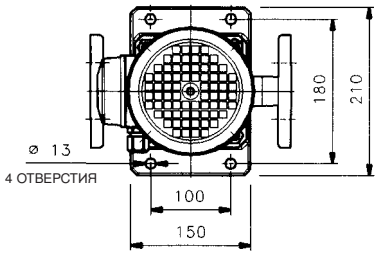

SV

Серия SV4
Рабочие характеристики насосов 50Гц, 2900 об/мин

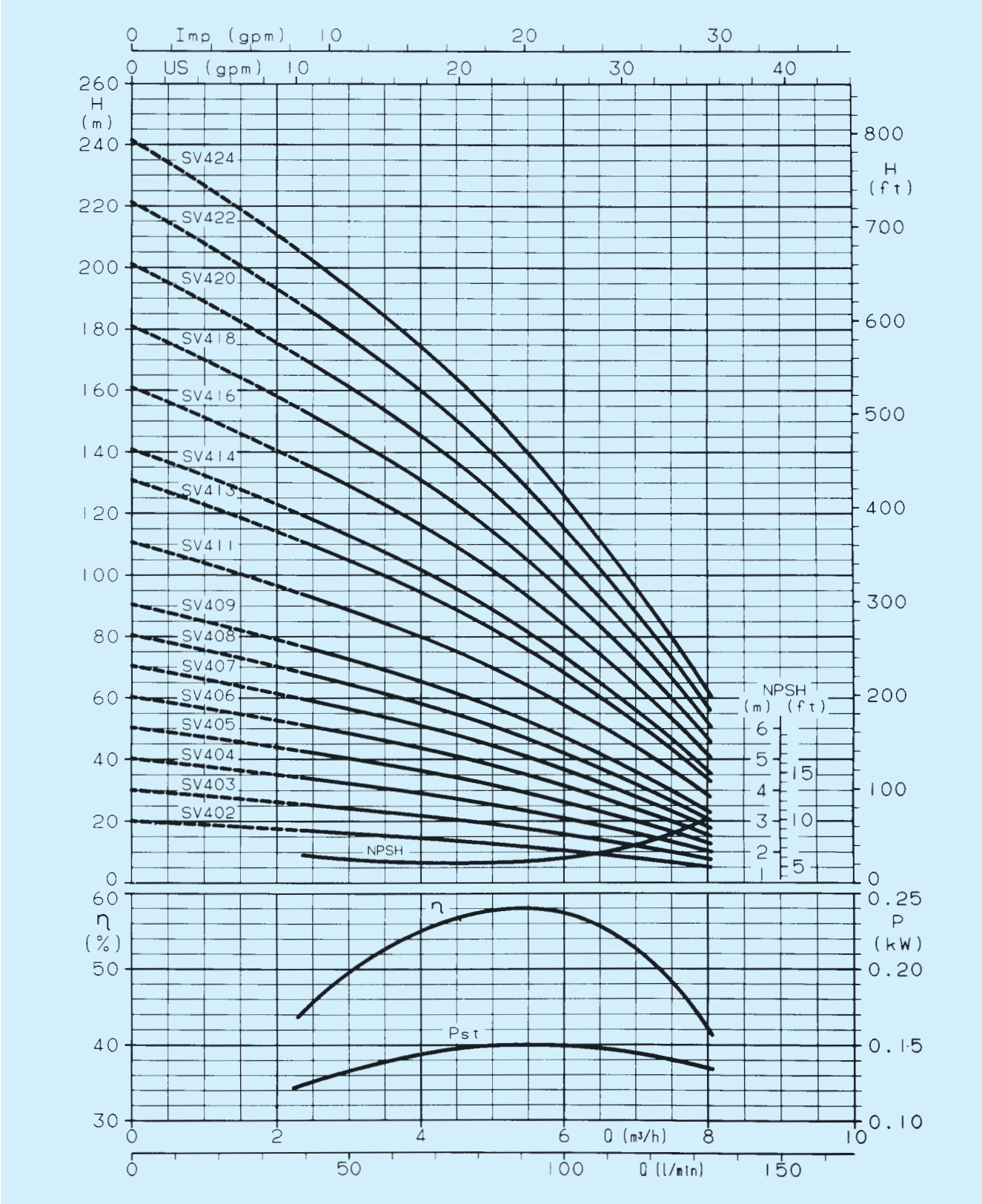

Характеристики действительны для жидкостей с плотностью ρ = 1,0 кг/дм³ и кинематической вязкостью γ = 1 мм²/с.

LOWARA

Серия SV8 2900 об/мин

Основные характеристики

Подача от 6 до 14 м³/ч.
Максимальное рабочее давление с учетом гидравлического удара на всасывающей линии:
– для насосов с овальными фланцами 16 бар.
– для насосов с круглыми фланцами 25 бар.

Модификации

«F» - конструкция «инлайн» с круглыми фланцами (от SV802 до SV816).
«T» - конструкция «инлайн» с овальными фланцами (от SV802 до SV811).
«R» - конструкция с односторонним присоединением всасывающего и напорного патрубков с круглыми фланцами (от SV803 до SV816).
«N» - конструкция «инлайн» с круглыми фланцами из AISI 316 (от SV802 до SV816).

Материалы

ДЕТАЛЬ	МАТЕРИАЛЫ "F" "R" "T"	МАТЕРИАЛЫ "N"
Крыльчатка	AISI 316 L	
Диффузор и верхн. распорка	AISI 304	AISI 316 L
Вал	AISI 304	AISI 316
Внешняя рубашка	AISI 304	AISI 316 L
Корпус насоса	AISI 304	AISI 316 L
Рубашка вала	ГРАФИТ-ВОЛЬФРАМ	
Горловина	КЕРАМИКА	
Механическое уплотнение	ГРАФИТ-ВОЛЬФРАМ/ГРАФИТ/ EPDM	
Эластомеры	EPDM	
Заливные/сливные пробки	AISI 316	
Втулка	ЧУГУН 250	
Муфта	АЛЮМИНИЙ ВПЛОТЬ ДО 4 кВт	
	ЧУГУН 200 ДЛЯ БОЛЕЕ ВЫС. МОЩНОСТ.	
Защита муфты	AISI 304	
Диск несущий уплотнение	AISI 304	AISI 316 L
Цоколь основания	АЛЮМИНИЙ	

Характеристики электродвигателей

МАРКА НАСОСА	МОЗНОСТЬ ДВИГАТЕЛЯ			ПОГЛОЩЕННЫЙ ТОК (А)				КОНДЕНСАТОР		Is/In	
				ТРЕХФАЗН.			ОДНО-ФАЗН.			ТРЕХФАЗН 220-240V 380-415V	ОДНО - ФАЗН 220-240V
	kW	GRAND.* T	M	Δ 220-240V	Y 380-415V	Δ 380-415V	220-240V	μF	V		
SV802F11T	1,1	80		4,5-4,5	2,6-2,6	–	6,5-6,8	30	450	6,1-6,6	3,9-4,1
SV803F15T	1,5	90R		6,2-6	3,6-3,5	–	9-8,7	40	450	6,3-6,9	3,7-4,5
SV804F22T	2,2	90R	90	8,5-8,3	4,9-4,8	–	13-12,5	50	450	6,5-7,3	3-3,6
SV805F22T	2,2	90R	90	8,5-8,3	4,9-4,8	–	13-12,5	50	450	6,5-7,3	3-3,6
SV806F30T	3	100R		11,2-10,9	6,5-6,3	–	–	–	–	6,3-7,3	–
SV808F40T	4	112R		–	–	8,5-8,3	–	–	–	7,1-7,9	–
SV809F40T	4	112R		–	–	8,5-8,3	–	–	–	7,1-7,9	–
SV811F55T	5,5	132R		–	–	11,5-11,2	–	–	–	7,4-8,2	–
SV812F55T	5,5	132R		–	–	11,5-11,2	–	–	–	7,4-8,2	–
SV814F75T	7,5	132R		–	–	15,5-15	–	–	–	6,6-7,5	–
SV816F75T	7,5	132R		–	–	15,5-15	–	–	–	6,6-7,5	–

В качестве альтернативы модели «T», «R» «N», Двигатель M
* R – модель с меньшим электродвигателем по отношению к валу насоса

Размеры и масса насосов

МАРКА НАСОСА	DNA DNM	РАЗМЕРЫ В мм													МАССА (кг)	
		L1	L2		L3	L4	L5	L6	M		D1		D2	H	НАСОС	ЭЛЕКТРО-НАСОС
			МОНО-ФАЗН.	ТРЕХ-ФАЗН					МОНО - ФАЗН	ТРЕХ - ФАЗН	МОНО - ФАЗН	ТРЕХ - ФАЗН				
SV802F11T	Rp 1"1/2	363	263	263	–	–	363	373	137	129	155	155	120	112	15	25
SV803F15T	Rp 1"1/2	411	263	263	411	236	411	421	137	129	155	155	140	122	16	32
SV804F22T	Rp 1"1/2	449	281	263	449	274	449	459	121	129	176	155	140	122	17	34
SV805F22T	Rp 1"1/2	487	281	263	487	312	487	497	121	129	176	155	140	122	18	35
SV806F30T	Rp 1"1/2	535	–	303	535	350	535	545	–	121	–	176	160	132	20	42
SV808F40T	Rp 1"1/2	611	–	307	611	426	611	621	–	133	–	193	160	132	20	58
SV809F40T	Rp 1"1/2	649	–	307	649	464	649	659	–	133	–	193	160	132	21	59
SV811F55T	Rp 1"1/2	745	–	374	745	540	745	755	–	151	–	220	300	152	28	74
SV812F55T	Rp 1"1/2	783	–	374	783	578	–	793	–	151	–	220	300	152	29	75
SV814F75T	Rp 1"1/2	859	–	374	859	654	–	869	–	151	–	220	300	152	31	81
SV816F75T	Rp 1"1/2	935	–	374	935	730	–	945	–	151	–	220	300	152	32	82

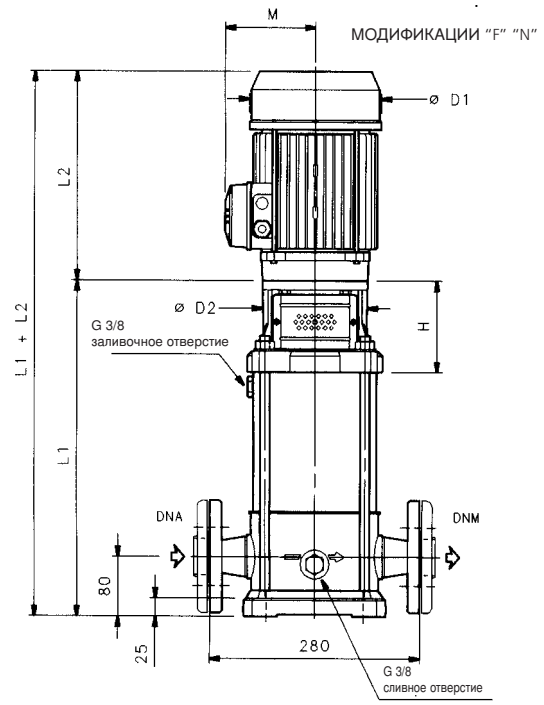

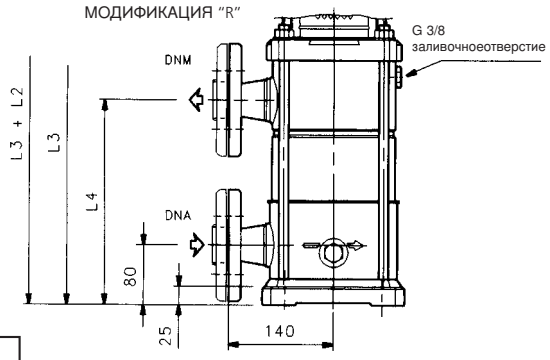

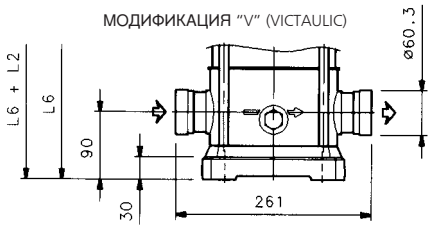

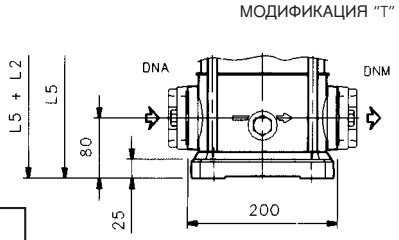

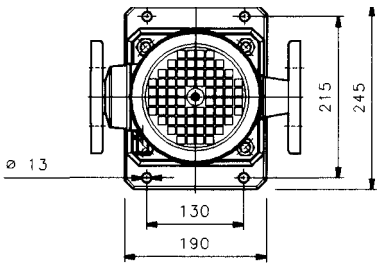

SV

Серия SV8
Рабочие характеристики насосов 50Гц, 2900 об/мин

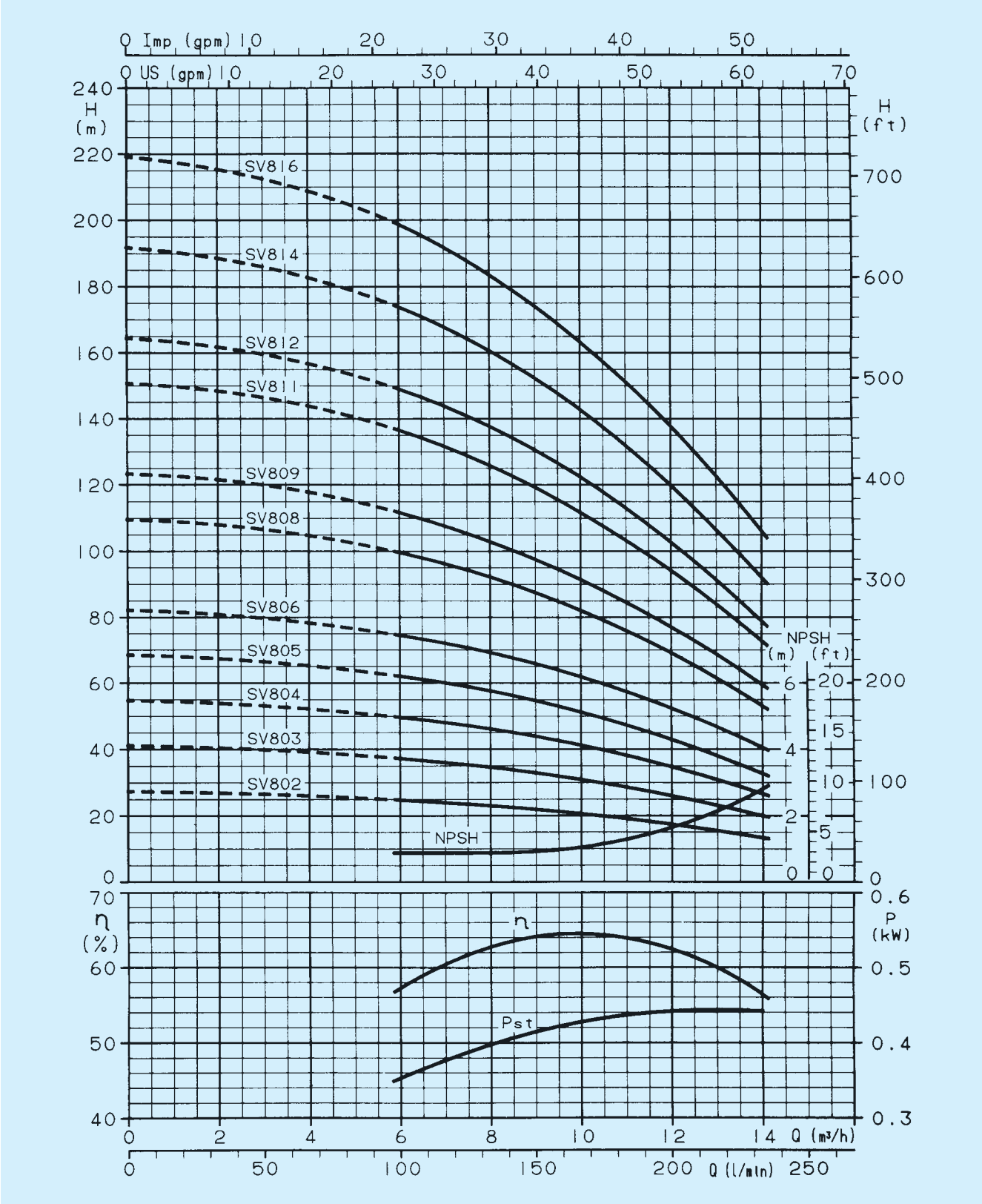

Характеристики действительны для жидкостей с плотностью ρ = 1,0 кг/дм³ и кинематической вязкостью γ = 1 мм²/с.

LOWARA

Серия SV16 2900 об/мин

Основные характеристики

Подача от 8 до 24 м³/ч.
Максимальное рабочее давление с учетом гидравлического удара на всасывающей линии:
– для насосов с круглыми фланцами 25 бар.

Модификации

«F» - конструкция «инлайн» с круглыми фланцами (от SV1602 до SV1615).
«N» - конструкция «инлайн» с круглыми фланцами из AISI 316 (от SV1602 до SV1615).

Материалы

ДЕТАЛЬ	МАТЕРИАЛЫ "F"	МАТЕРИАЛЫ "N"
Крыльчатка	AISI 316 L	
Диффузор и верхн. распорка	AISI 304	AISI 316 L
Вал	AISI 304	AISI 316
Внешняя рубашка	AISI 304	AISI 316 L
Корпус насоса	AISI 304	AISI 316 L
Рубашка вала	ГРАФИТ-ВОЛЬФРАМ	
Горловина	КЕРАМИКА	
Механическое уплотнение	ГРАФИТ-ВОЛЬФРАМ/ГРАФИТ/ EPDM	
Эластомеры	EPDM	
Заливные/сливные пробки	AISI 316	
Втулка	ЧУГУН 250	
Муфта	АЛЮМИНИЙ ВПЛОТЬ ДО 4 кВт	
	ЧУГУН 200 ДЛЯ БОЛЕЕ ВЫС. МОЩНОСТ.	
Защита муфты	AISI 304	
Диск несущий уплотнение	AISI 304	AISI 316 L
Цоколь основания	АЛЮМИНИЙ	

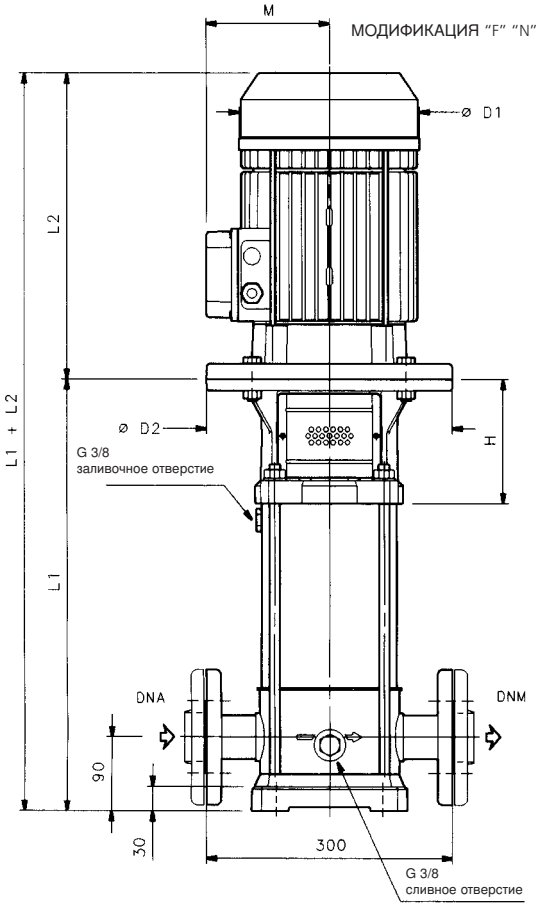

Характеристики электродвигателей

МАРКА НАСОСА	МОЩНОСТЬ ДВИГАТЕЛЯ		ПОГЛОЩЕННЫЙ ТОК (А)				КОНДЕНСАТОР		Is/In	
			ТРЕХФАЗН.			ОДНО-ФАЗН.			ТРЕХ-ФАЗН 220-240V 380-415V	ОДНО - ФАЗН 220-240V
	kW	* SIZE	Δ 220-240V	Y 380-415V	Δ 380-415V	220-240V	μF	V		
SV1602F22T	2,2	90R	8,5-8,3	4,9-4,8	–	13-12,5	50	450	6,5-7,3	3-3,6
SV1603F30T	3	100R	11,2-10,9	6,5-6,3	–	–	–	–	6,3-7,3	–
SV1604F40T	4	112R	–	–	8,5-8,3	–	–	–	7,1-7,9	–
SV1605F55T	5,5	132R	–	–	11,5-11,2	–	–	–	7,4-8,2	–
SV1606F55T	5,5	132R	–	–	11,5-11,2	–	–	–	7,4-8,2	–
SV1607F75T	7,5	132R	–	–	15,5-15	–	–	–	6,6-7,5	–
SV1608F75T	7,5	132R	–	–	15,5-15	–	–	–	6,6-7,5	–
SV1610F110T	11	160	–	–	22-21	–	–	–	6,4-7,5	–
SV1612F110T	11	160	–	–	22-21	–	–	–	6,4-7,5	–
SV1614F150T	15	160	–	–	28,8-27,5	–	–	–	7,5-8,5	–
SV1615F150T	15	160	–	–	28,8-27,5	–	–	–	7,5-8,5	–

В качестве альтернативы модель «N», Двигатель M
* R – модель с меньшим электродвигателем по отношению к валу насоса

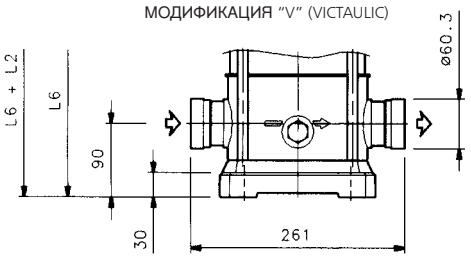

Размеры и масса насосов

МАРКА НАСОСА	DNA DNM	РАЗМЕРЫ В мм													МАССА (кг)	
		L1	L2		L3	L4	L5	L6	M		D1		D2	H	НАСОС	ЭЛЕКТРО-НАСОС
			ОДНО-ФАЗН.	ТРЕХ-ФАЗН					ОДНО-ФАЗН	ТРЕХ - ФАЗН	ОДНО-ФАЗН	ТРЕХ - ФАЗН				
SV1602F22T	Rp 2"	383	281	263	–	–	–	383	121	129	176	155	140	122	15	32
SV1603F30T	Rp 2"	431	–	303	–	–	–	431	–	121	–	176	160	132	16	38
SV1604F40T	Rp 2"	469	–	307	–	–	–	469	–	133	–	193	160	132	17,5	55
SV1605F55T	Rp 2"	527	–	374	–	–	–	527	–	151	–	220	300	152	22	68
SV1606F55T	Rp 2"	565	–	374	–	–	–	565	–	151	–	220	300	152	23	69
SV1607F75T	Rp 2"	603	–	374	–	–	–	603	–	151	–	220	300	152	24	74
SV1608F75T	Rp 2"	641	–	374	–	–	–	–	–	151	–	220	300	152	25	75
SV1610F110T	Rp 2"	749	–	427	–	–	–	749	–	191	–	257	350	184	34	119
SV1612F110T	Rp 2"	825	–	427	–	–	–	825	–	191	–	257	350	184	36	121
SV1614F150T	Rp 2"	901	–	488	–	–	–	901	–	232	–	310	350	184	38	130
SV1615F150T	Rp 2"	939	–	488	–	–	–	939	–	232	–	310	350	184	39	131

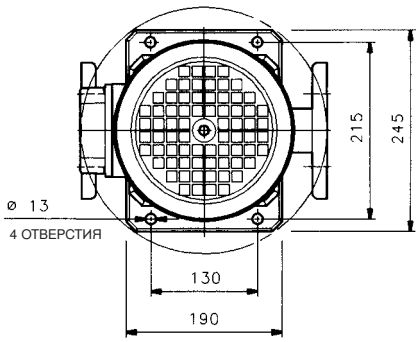

Серия SV16
Рабочие характеристики насосов 50Гц, 2900 об/мин

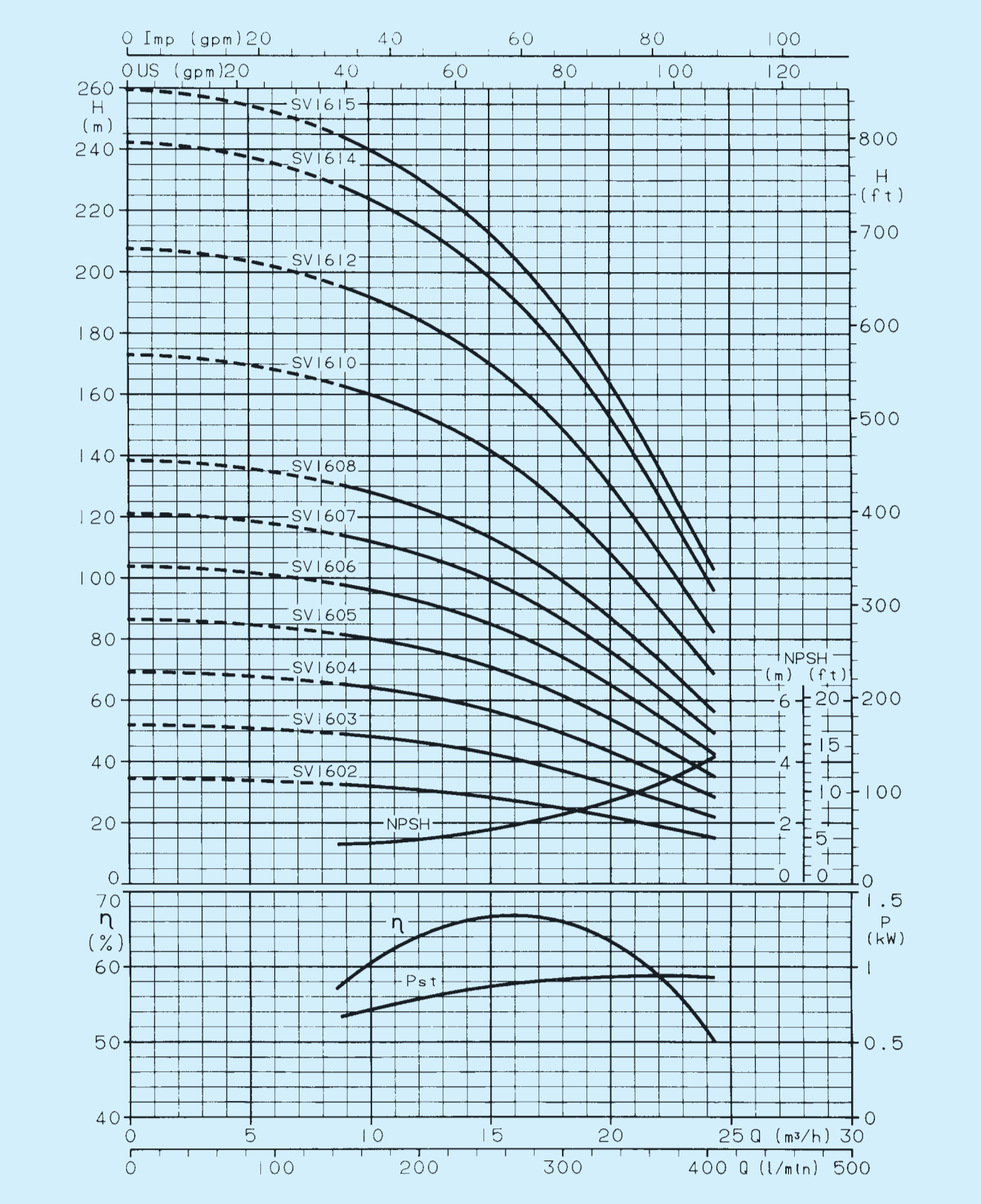

Характеристики действительны для жидкостей с плотностью ρ = 1,0 кг/дм³ и кинематической вязкостью γ = 1 мм²/с.

LOWARA

Серия SV30 2900 об/мин

Основные характеристики

Подача от 15 до 39 м³/ч.
Максимальное рабочее давление с учетом гидравлического удара на всасывающей линии:
- для насосов до SV3006 - 16 бар
- для насосов от SV3007 до SV3012 - 25 бар.

Модификации

«F» - конструкция «инлайн» с круглыми фланцами (от SV3002 до SV3012).
«N» - конструкция «инлайн» с круглыми фланцами из AISI 316 (от SV3002 до SV3012).

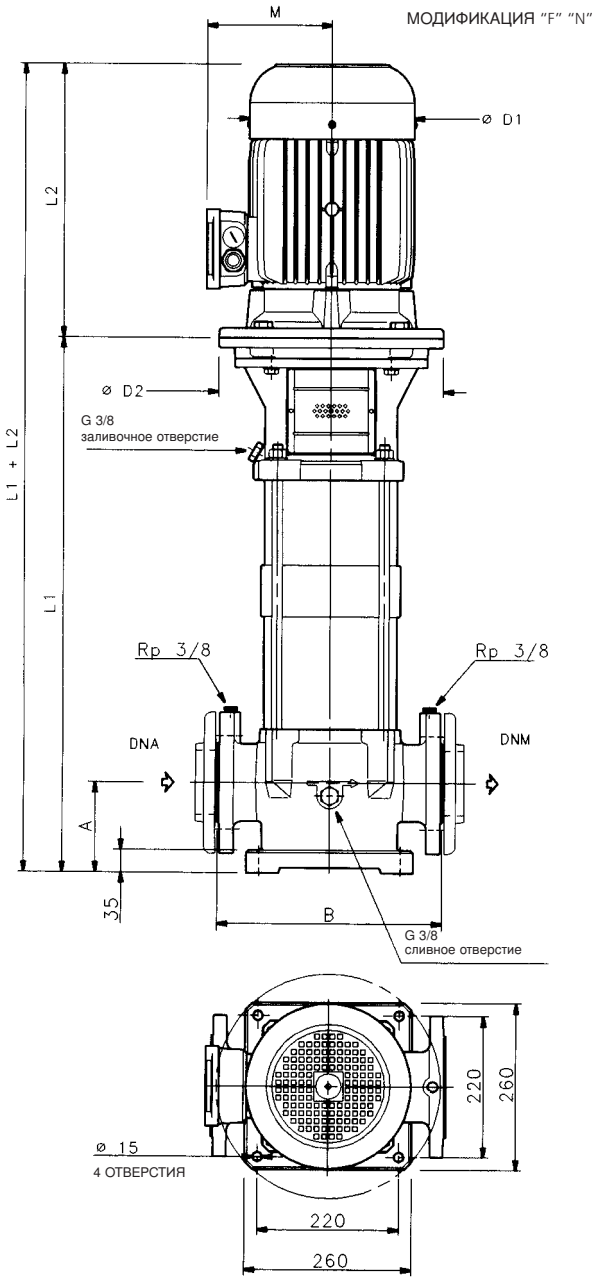

Материалы

ДЕТАЛЬ	МАТЕРИАЛЫ "F"	МАТЕРИАЛЫ "N"
Крыльчатка	AISI 316 L	
Диффузор и верхн. распорка	AISI 316 L	
Вал	AISI 431	AISI 316
Внешняя рубашка	AISI 304	AISI 316 L
Корпус насоса	GHISA 250	CF - 8M (AISI 316 L)
Рубашка вала	ГРАФИТ-ВОЛЬФРАМ	
Горловина	КЕРАМИКА	
Механическое уплотнение	ГРАФИТ СИЛИКОН/ГРАФИТ/ EPDM	
Эластомеры	EPDM	
Заливные/сливные пробки	НИКЕЛ. ЛАТУНЬ	AISI 316
Втулка	ЧУГУН 250	
Муфта	ЧУГУН 200	
Защита муфты	AISI 304	
Диск несущий уплотнение	–	AISI 316 L

Характеристики электродвигателей

МАРКА НАСОСА	МОЩНОСТЬ ДВИГАТЕЛЯ		ПОГЛОЩАЕМЫЙ ТОК (A)			Is/In
			ТРЕХФАЗН.			
	kW	* GRAND.	Δ 220-240V	Y 380-415V	Δ 380-415V	380-415V
SV3002F40T	4	112R	–	–	8,5-8,3	7,1-7,9
SV3003F55T	5,5	132R	–	–	11,5-11,2	7,4-8,2
SV3004F75T	7,5	132R	–	–	15,5-15	6,6-7,5
SV3005F110T	11	160	–	–	22-21	6,4-7,5
SV3006F110T	11	160	–	–	22-21	6,4-7,5
SV3007F150T	15	160	–	–	28,8-27,5	7,5-8,5
SV3008F150T	15	160	–	–	28,8-27,5	7,5-8,5
SV3009F150T	15	160	–	–	28,8-27,5	7,5-8,5
SV3010F185T	18,5	160	–	–	34,3-32,6	7,6-9
SV3011F185T	18,5	160	–	–	34,3-32,6	7,6-9
SV3012F220T	22	180	–	–	42-40	7,5-8,5

В качестве альтернативы модель «N»
* R – модель с меньшим электродвигателем по отношению к валу насоса

Размеры и масса насосов

МАРКА НАСОСА	DNA DNM	РАЗМЕРЫ В мм								МАССА (кг)	
		L1	L2	A	B	M	D1	D2	H	НАСОС	ЭЛЕКТРО-НАСОС
SV3002F40T	65	588	307	105	320	133	193	160	170	48	78
SV3003F55T	65	680	374	105	320	151	220	300	190	56	102
SV3004F75T	65	752	374	105	320	151	220	300	190	59	109
SV3005F110T	65	856	427	105	320	191	257	350	222	70	155
SV3006F110T	65	1120	427	105	320	191	257	350	222	83	168
SV3007F150T	65	1192	488	105	320	232	310	350	222	86	178
SV3008F150T	65	1264	488	105	320	232	310	350	222	89	181
SV3009F150T	65	1336	488	105	320	232	310	350	222	93	185
SV3010F185T	65	1408	532	105	320	232	310	350	222	96	195
SV3011F185T	65	1480	532	105	320	232	310	350	222	99	198
SV3012F220T	65	1552	532	105	320	232	310	350	222	102	216

Серия SV30
Рабочие характеристики насосов 50Гц, 2900 об/мин

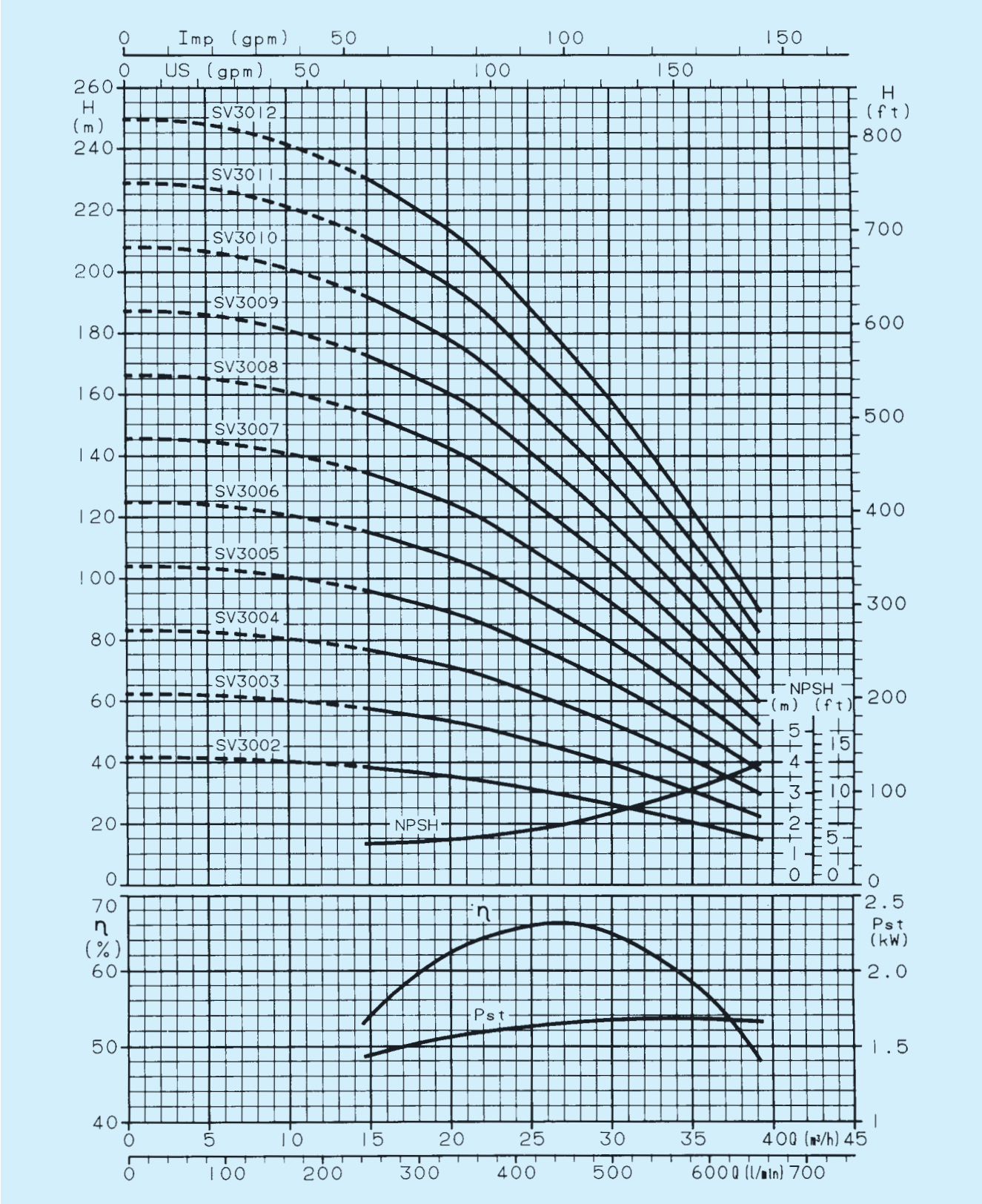

Характеристики действительны для жидкостей с плотностью ρ = 1,0 кг/дм³ и кинематической вязкостью γ = 1 мм²/с.

Серия SV60 2900 об/мин

Основные характеристики

Подача от 24 до 72 м³/ч.
Максимальное рабочее давление с учетом гидравлического удара на всасывающей линии:
- 16 бар.

Модификации

«F» - конструкция «инлайн» с круглыми фланцами (от SV6002 до SV6008).
«N» - конструкция «инлайн» с круглыми фланцами из AISI 316 (от SV6002 до SV6008).

Материалы

ДЕТАЛЬ	МАТЕРИАЛЫ "F"	МАТЕРИАЛЫ "N"
Крыльчатка	AISI 316 L	
Диффузор и верхн. распорка	AISI 316 L	
Вал	AISI 431	AISI 316
Внешняя рубашка	AISI 304	AISI 316 L
Корпус насоса	GHISA 250	CF - 8M (AISI 316 L)
Рубашка вала	ГРАФИТ-ВОЛЬФРАМ	
Горловина	КЕРАМИКА	
Механическое уплотнение	ГРАФИТ СИЛИКОН/ГРАФИТ/ EPDM	
Эластомеры	EPDM	
Заливные/сливные пробки	НИКЕЛ. ЛАТУНЬ	AISI 316
Втулка	ЧУГУН 250	
Муфта	ЧУГУН 200	
Защита муфты	AISI 304	
Диск несущий уплотнение	–	AISI 316 L

Характеристики электродвигателей

МАРКА НАСОСА	МОЩНОСТЬ ДВИГАТЕЛЯ		ПОГЛОЩЕННЫЙ ТОК (A)			Is/In
			ТРЕХФАЗН.			
	kW	* GRAND.	Δ 220-240V	Y 380-415V	Δ 380-415V	380-415V
SV6002 F55T	5,5	132R	–	–	11,5-11,2	7,4-8,2
SV6003 F75T	7,5	132R	–	–	15,5-15	6,6-7,5
SV6004 F110T	11	160	–	–	22-21	6,4-7,5
SV6005 F150T	15	160	–	–	28,8-27,5	7,5-8,5
SV6006 F150T	15	160	–	–	28,8-27,5	7,5-8,5
SV6007 F185T	18,5	160	–	–	34,3-32,6	7,6-9
SV6008 F220T	22	180	–	–	42-40	7,5-8,5

IВ качестве альтернативы модель «N»
* R – модель с меньшим электродвигателем по отношению к валу насоса

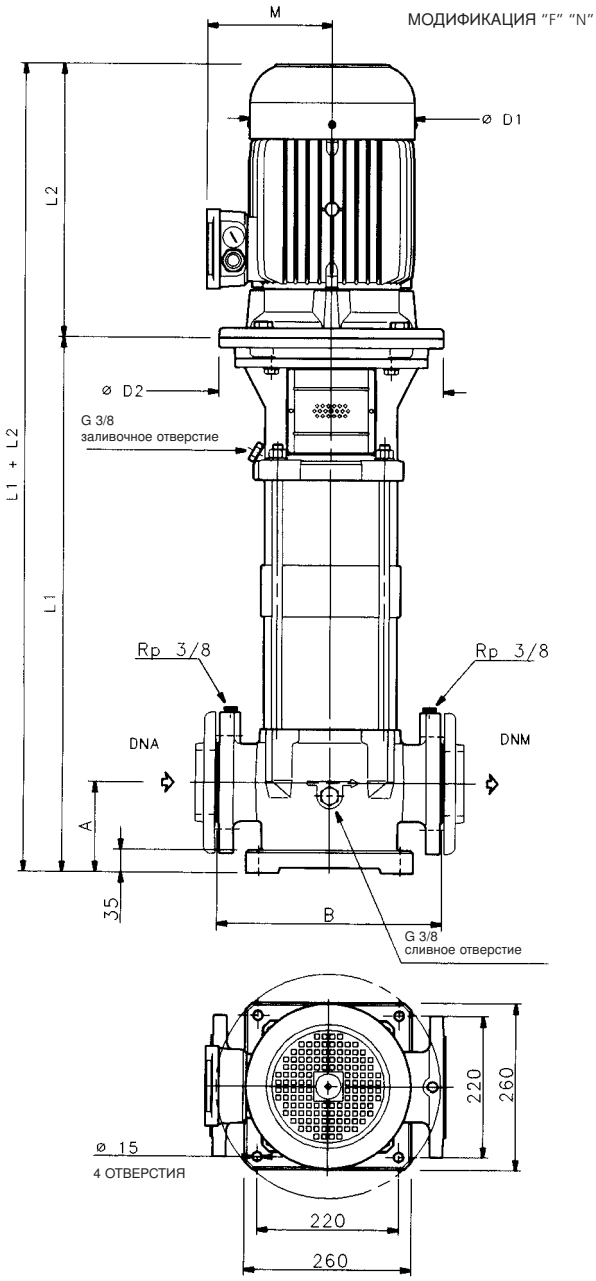

Размеры и масса насосов

МАРКА НАСОСА	DNA DNM	РАЗМЕРЫ В мм								МАССА (кг)	
		L1	L2	A	B	M	D1	D2	H	НАСОС	ЭЛЕКТРО-НАСОС
SV6002 F55T	100	658	374	140	365	151	220	300	190	57	103
SV6003 F75T	100	730	374	140	365	151	220	300	190	60	110
SV6004 F110T	100	834	427	140	365	191	257	350	222	71	156
SV6005 F150T	100	906	488	140	365	232	310	350	222	74	166
SV6006 F150T	100	1170	488	140	365	232	310	350	222	87	179
SV6007 F185T	100	1242	532	140	365	232	310	350	222	90	189
SV6008 F220T	100	1314	532	140	365	232	310	350	222	94	208

Серия SV60
Рабочие характеристики насосов 50Гц, 2900 об/мин

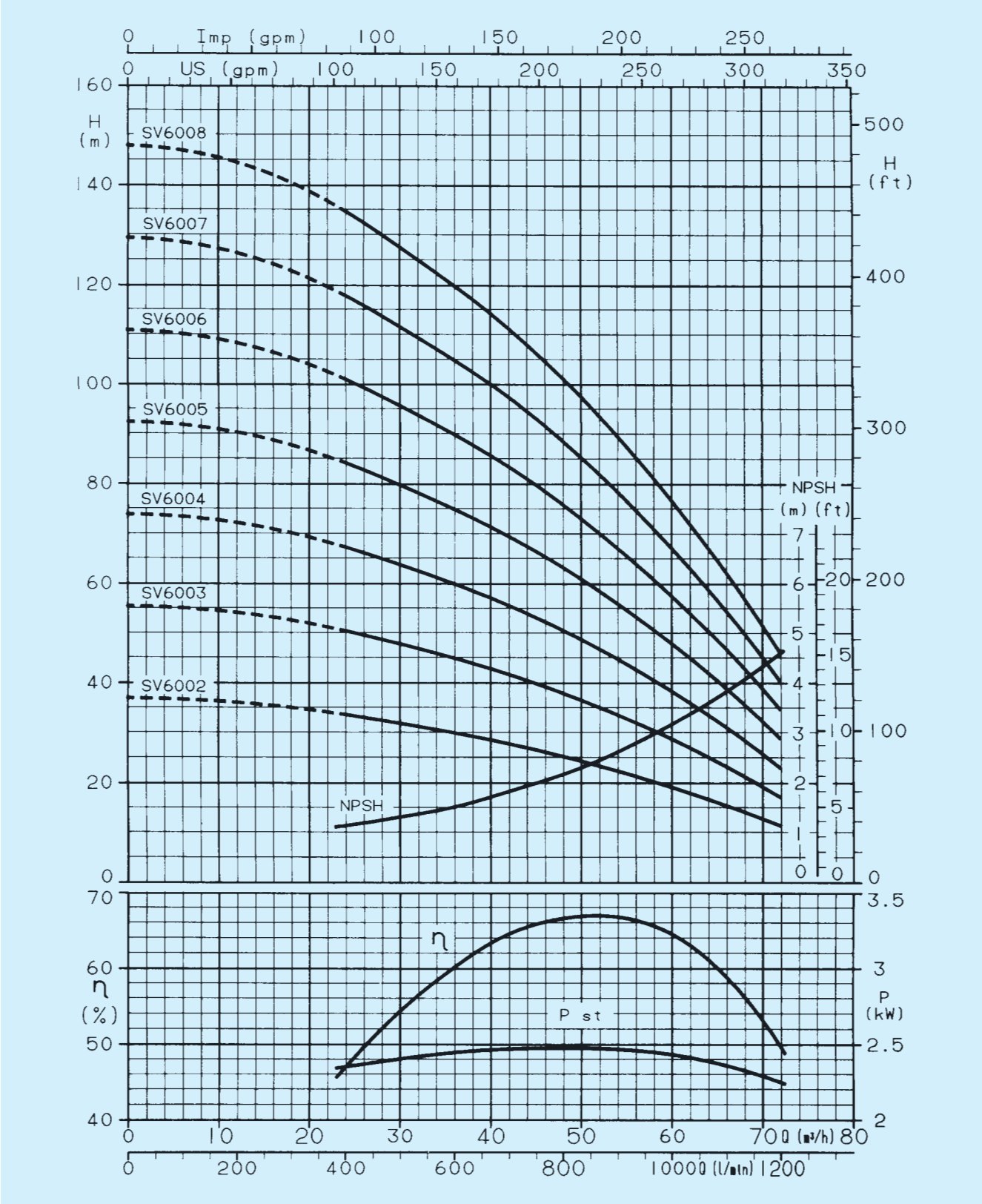

Характеристики действительны для жидкостей с плотностью ρ = 1,0 кг/дм³ и кинематической вязкостью γ = 1 мм²/с.

LOWARA

Серия SVI

ВЕРТИКАЛЬНЫЕ ПОГРУЖНЫЕ НАСОСЫ

Область применения

- Насосы для охлаждающих, смазочных жидкостей и конденсата.
- Станки, сварочные агрегаты, стенды для испытания двигателей.
- Системы охлаждения.
- Моечные установки.
- Системы повышения давления
- Противопожарные установки.

Рабочие характеристики

НАСОС

- **Подача** до **72 м³/ч.**
- **Напор** до **250 м.**
- **Температура жидкости:**
  от -10°C до +90°C для мод. “S” и “N” с муфтой,
  от -10°C до +60°C для мод. “E” одноблочного исп.
- **Макс. температура окружающей среды:** +40°C.
- Испытания по ISO 2548 для насосов класса C серийного изготовления.
- Направления вращения: **по часовой стрелке**, если смотреть на насос со стороны электродигателя (указано стрелкой на втулке муфты).
- **Механическое уплотнение по EN 12756 (ex DIN 24960) и ISO 3069** для мод. “S” и “N”, специальное уплотнение для мод. “E”.
- Фланец для крепления к резервуару согласно EN 12157 (ex DIN 5440).
- Стандартный, вертикальный тип монтажа с возможностью горизонтальной установки для всех модификаций (за исключением мод. SVI 30 и 60 с более чем 5 ступенями на 50 Гц и с более чем 4 ступенями на 60 Гц).
- Пониженное осевое усилие, позволяющее использование стандартных двигателей (для мод. “S” и “N”).
- Насосы предназначены для перекачки чистых жидкостей не содержащих абразивных веществ или волоокон, с кинематической вязкостью вплоть до 37 мм²/с, при соответствующем подборе мощности электродвигателя насоса.
- Мин. уровень жидкости на всасывании 25 мм для мод. SVI 2-4-8-16 и 100 мм для мод. SVI30 и 60.
- Днище на всасывании оснащено фильтром с отверстиями ø 2 для SVI2-4 и ø 3 для SVI8-16-30-60.
- Имеется в распоряжении мод. “N” полностью из нерж. стали AISI 316 для мод. SVI 2-4-8-16.
- Размер ножки насоса (от фланца крепления к резервуару до днища на всасывании) может быть поставлена по запросу более удлиненной. Возможные модификации указаны за номером более высокой ступени указанной для каждой модели на таблице размеров.

ЭЛЕКТРОДВИГАТЕЛЬ:

- С короткозамкнутым ротором, корпус алюминиевый, ребристый, закрытого типа с внешним охлаждением.
- **Класс защиты IP55.**
- **Класс изоляции F.**
- Рабочие характеристики по EN 60034-1.
- **Форма изготовления:**
  - Одноблочный длля мод. “E” (эл.двигатель LOWARA);
  - Стандартный эл.двигатель для мод “S” и “N” для мод. V18 с мощностью до 4 кВт, и V1 для мощностей свыше 4 кВт.
- **Стандартные напряжения:**
  Однофазный 220-240В - 50 Гц по запросу.
  Трехфазный 220-240/380-415 В - 50 Гц с мощностью до 3 кВт;
  380-415 В - 50 Гц с мощн. выше 23 кВт.

СЕРИЯ SVI
Рабочие характеристики при 2900 мин⁻¹ 50 Гц

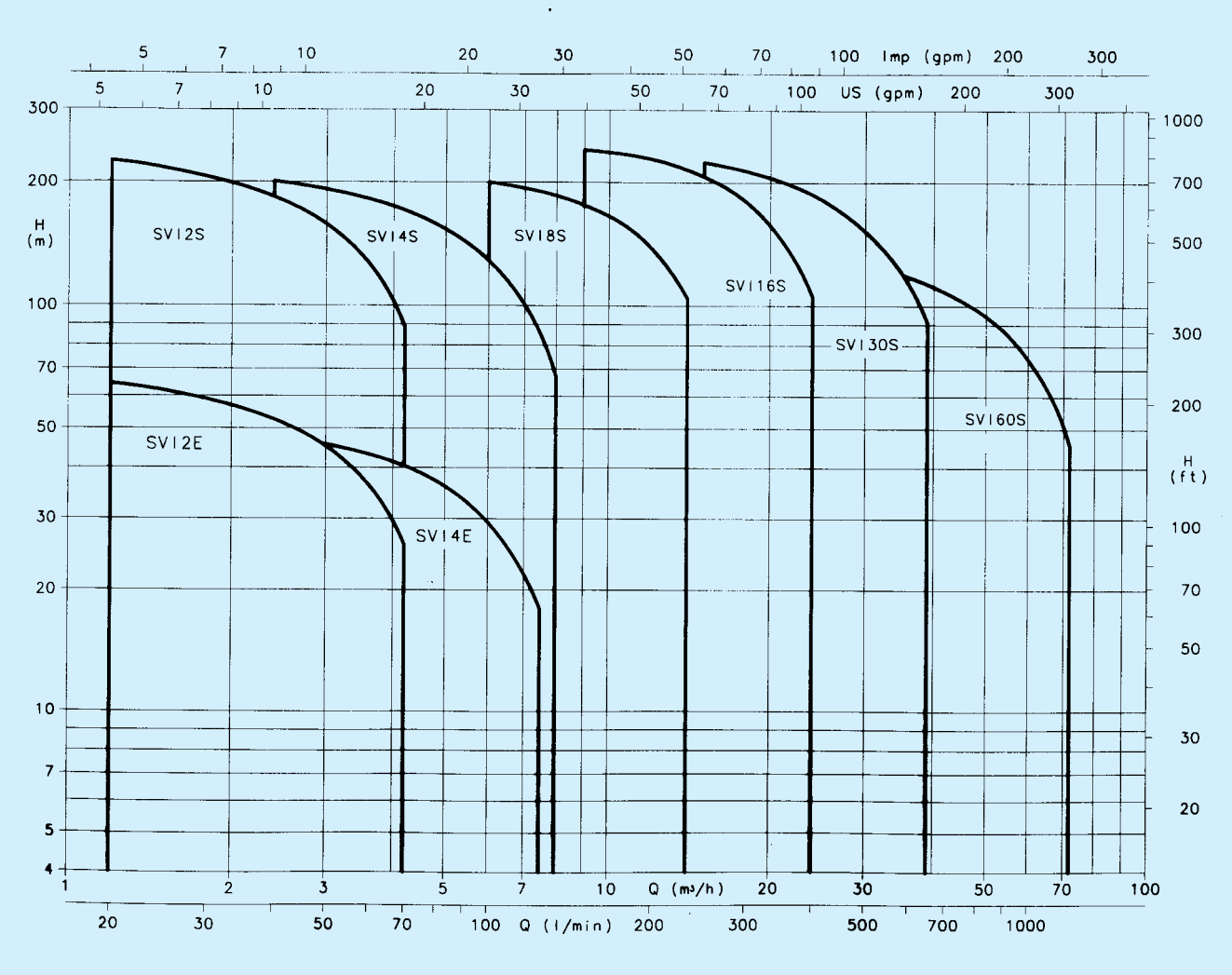

Характеристики действительны для жидкостей с плотностью ρ = 1,0 кг/дм³ и кинематической вязкостью γ = 1 мм²/с.

Минимальный уровень погружения

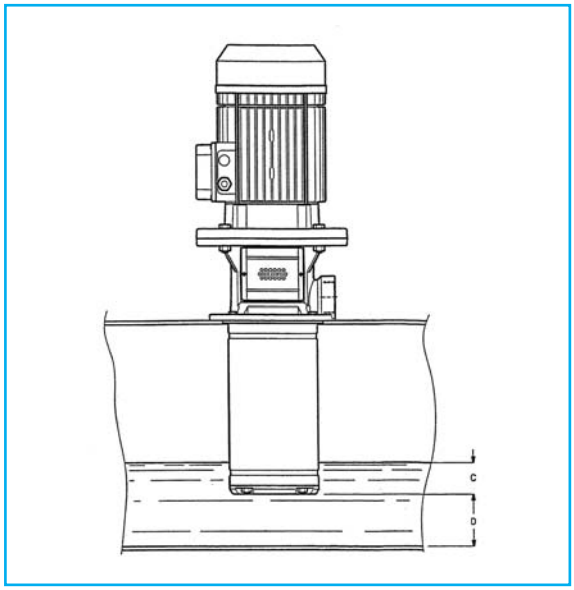

МАРКА НАСОСА	РАЗМЕРЫ В мм C	РАССТОЯНИЕ ОТ ДНА D мм	
		МИНИМАЛЬНО	РЕКОМЕНДУЕМОЕ
SVI 2	25	20	60
SVI 4	25	20	60
SVI 8	25	35	80
SVI 16	25	35	80
SVI 30	100	80	120
SVI 60	100	80	120

LOWARA

Домино

Устройства управления и контроля однофазных электрических насосов

Домино - это особо компактное и функциональное устройство с электронным управлением, состоящее из системы мембран с противодействующей пружиной, оснащенное датчиками подачи и давления.

Устройства способны заменить традиционные установки повышения давления воды для бытовых нужд, состоящих из реле давления, расширительного бака, манометра и присоединительных деталей.

Преимуществом этих устройств являются небольшие размеры, удобство и простота обслуживания. Кроме того, Домино обеспечивает защиту насосов по сухому ходу. Минимальное давление для их подключения от 1,5 до 3 бар.

Устройства работают с однофазными насосами, способными развивать давление на 0,5 – 0,7 бар выше минимального давления подключения при силе тока не более 10 А.

Выполнены из нетоксичных полимерных материалов пищевого класса.

Область применения

- Повышение давления в системах водоснабжения жилых домов.
- Автоматические системы полива.

Характеристики

- **Напряжение: 220-240 В**.
- **Частота: 50/60 Гц.**
- Максимальная сила тока: 10 А.
- Класс защиты IP65.
- **Максимальное давление: 10 бар.**
- **Минимальное, пусковое регулируемое давление от 1,5 до 3 бар.**
- Диференциальное давление от 0,5 до 0,7 бар.
- Присоединительные размеры R 1”.

- **Максимальная температура** воды: 35°C.
- Нетоксичный полимерный материал пищевого класса
- **Защита по сухому ходу**.
- Манометр (0 – 10 бар).
- Кнопка повторного включения (RESET).
- Индикатор энергоснабжения (POWER - зеленый).
- Индикатор работы насоса (ON - желтый).
- Индикатор включения системы защиты по сухому ходу (FAILURE - красный).
- **Подача**: до **170 л/мин** (10 м³/ч).
- **Низкие потери напора** – см. диаграмму.
- Ориентировочные габаритные размеры: 100 x 150 x 200 мм.

Схемы установки

Рис. 1
Установка манометра

Рис. 2
Места возможной установки

Рис. 3
Схема электрической цепи

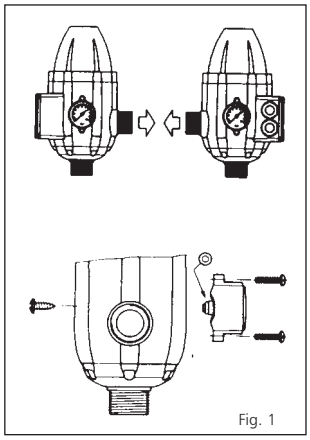

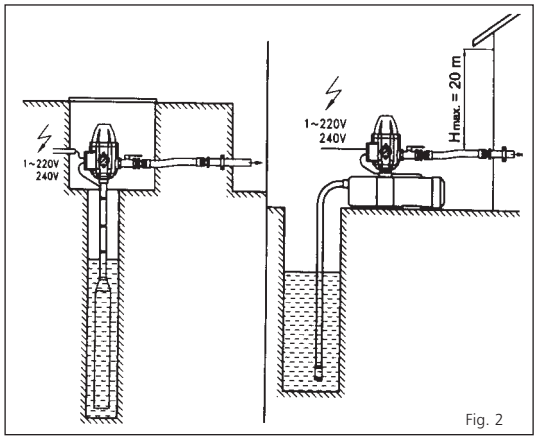

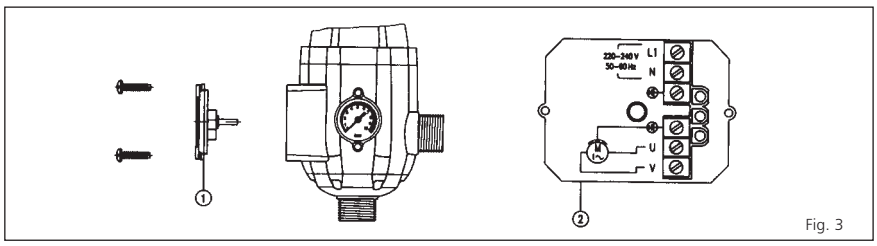

Потери напора

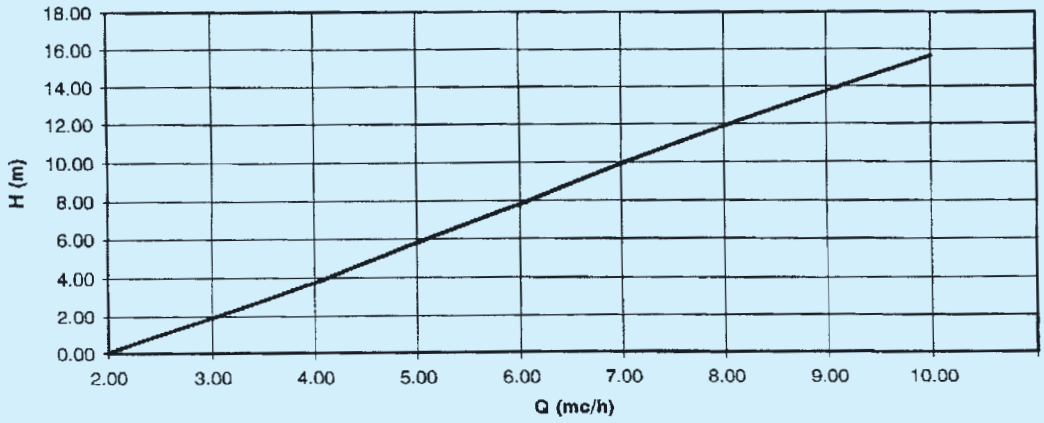

Минимальное давление подключения (1,5 – 3 бар)

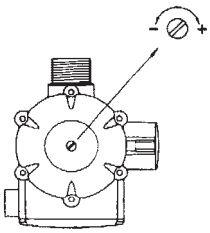

LOWARA

СЕРИЯ СФЕРИЧЕСКИХ И БЛОЧНЫХ УСТАНОВОК, DOMINOSYSTEM

НЕБОЛЬШИЕ ПОЛНОСТЬЮ АВТОМАТИЧЕСКИЕ АВТОКЛАВЫ ДЛЯ ПОВЫШЕНИЯ ДАВЛЕНИЯ В ВОДОПРОВОДНЫХ СЕТЯХ

Состоят из однофазного насоса, мембранного резервуара, пресостата, манометра и различных соединений.
Все поставляется в полностью собраном виде, готовое к подсоединению к сети здания.

- **Возможность выбора между агрегатами со следующими типами насосов: периферическими (PM), самозаливающимимся (BGM), центробежными с одним (CEAM) или двумя рабочими колесами (CAM), а также с рядом горизонтальных рабочих колес (HM).**
- **Имеется в распоряжение устройство "DOMINO" - электромеханическая аппаратура для контроля и управления однофазных насосов. Смотри соответсвующую документацию в настоящем каталоге.**

Область применения

- Повышение давления в системах бытового водоснабжения, системах мойки и малого орошения.
- Перекачивание жидкостей (не агрессивных) в промышленных установках.

Характеристики

- **Подача до 110 л/мин (6,6 м³/ч).**
- **Напор до 52 м (5,2 бар).**
- Однофазное электропитание 220 В 50 Гц.
- Установленные мощности от 0,30 до 1,10 кВт.
- Относительно характеристик (подача - напор) этих агрегатов повышения давления, смотри соответствующую документацию настоящего каталога.

Выпускаемые модификации

- **Сферическая установка - электронасос со сферическим резервуаром на** 24 литра выполненного из покрашенной стали (по требованию из нерж. стали AISI 304).
- **Блочная установка,электронасос с трубообразным резервуаром** на 24 литра выполненного из покрашенной стали.

Lowara
ITT Industries

ТЕХНИЧЕСКИЕ ДАННЫЕ

МАРКА УСТАНОВКИ	НОМИНАЛЬНАЯ МОЩНОСТЬ		ПОГЛОЩАЕМЫЙ ТОК	ТАРИРОВАНИЕ РЕЛЕ ДАВЛЕНИЯ	ПОДАЧА	ОРИЕНТИРОВОЧНЫЕ ГАБАРИТНЫЕ РАЗМЕРЫ, мм			МАССА
						МАЛОЕ ОСНОВАНИЕ	БОЛЬШОЕ ОСНОВАНИЕ	ВЫСОТА	
	кВт	л.с.	А	бар	л/мин				кг
Сферическая установка PM 16	0,30	0,40	2,4	1,4 - 2,8	15 - 28	390	470	635	15
Сферическая установка PM 30	0,50	0,70	4,0	2,0 - 3,5	20 - 38	390	470	635	17
Сферическая установка CEAM 70/5	0,55	0,75	4,2	1,8 - 2,8	40 - 80	390	580	720	17
Сферическая установка CEAM 80/5	0,75	1,00	4,8	1,8 - 2,8	60 - 110	390	580	720	11
Сферическая установка CAM 70/33	0,75	1,00	5,0	2,4 - 3,8	40 - 80	390	470	720	21
Сферическая установка CAM 70/45	1,10	1,50	8,1	3,6 - 5,2	40 - 80	390	470	720	25
* Сферическая установка BGM 5	0,55	0,75	4,0	2,5 - 3,5	18 - 56	390	580	720	17
* Сферическая установка BGM 7	0,75	1,00	4,8	2,8 - 4,1	12 - 54	390	580	720	18
* Сферическая установка BGM 9	0,90	1,20	5,6	3,2 - 4,2	22 - 52	390	580	720	20
* Сферическая установка BGM 11	1,10	1,50	6,8	3,4 - 4,7	20 - 64	390	580	720	23
Блочная установка CEAM 70/5	0,55	0,75	4,2	1,8 - 2,8	40 - 80	290	660	610	21
Блочная установка CEAM 80/5	0,75	1,00	4,8	1,8 - 2,8	60 - 100	290	660	610	22
Блочная установка CAM 70/33	0,75	1,00	5,0	2,4 - 3,8	40 - 80	290	660	610	25
* Блочная установка BGM 5	0,55	0,75	4,0	2,5 - 3,5	18 - 56	290	660	610	21
* Блочная установка BGM 11	1,10	1,50	6,8	3,4 - 4,7	20 - 64	290	660	610	26
Сферическая установка 2HM4	0,45	0,6	2,9	2,0 - 3,3	10 - 50	390	470	720	14
Сферическая установка 2HM5	0,55	0,75	3,6	3,2 - 4,4	10 - 50	390	470	720	15
Сферическая установка 2HM7	0,75	1	5,0	3,6 - 5,6	10 - 50	390	470	720	15
Сферическая установка 4HM5	0,55	0,75	3,8	1,8 - 3,0	40 - 95	390	470	720	15
Сферическая установка 4HM7	0,75	1	5,0	2,4 - 4,0	40 - 95	390	470	720	17
Сферическая установка 4HM9	0,9	1,2	5,7	2,8 - 5,0	40 - 100	390	470	720	17

* Особо рекомендуется для откачивания из подземных резервуаров или колодцев.
Патрубок на всасывании имеет резьбу Rp 1"1/4 (Rp 1″ для PM 16 и PM 30).
Напорный патрубок имеет резьбу Rp 1″ для всех насосов.
N.B.: Значение давления, предварительно нагнетаемого в мембранный резервуар воздуха, доводится, после монтажа установки, до более низкого значения, на 0,2 бар от минимального регулируемого реле давления значения.

LOWARA

Установки повышения давления

Область применения

- Повышение давления в системах водоснабжения жилых, административных, производственных зданий.
- Системы орошения.

СЕРИЯ MULTIMAX (GXS, GM..)
Технические данные

- **Контроль** при помощи **датчика давления.**
- Блоки с 2 - 3 насосами, включая управляющий.
- Насосы с горизонтальной осью (серия BG - CEA - CA - FH - HM) или с вертикальной осью (серия SV).
- **Подача** и **напор**: смотри диаграмму.
- **Максимальное давление**: рабочее 8 - 12 или 15 бар в зависимости от типа используемых насосов.
- **Напряжение питания**: однофазное 230 В 50 Гц. (вариант только для блоков из двух насосов) или трехфазное 400 В 50 Гц.
- **Прямое подключение** для насосов мощностью до **7,5 кВт. Звезда/треугольник** для насосов более высокой мощности.

СЕРИЯ MULTITEMP (GTS, GT..)
Технические данные

Модель Multitemp исходит от Multimax путем активации, уже имеющихся на щите таймеров и добавлением 24 л мембранных резервуаров; применение таймеров позволяет использовать автоклавы меньшей емкости.

Рабочие характеристики

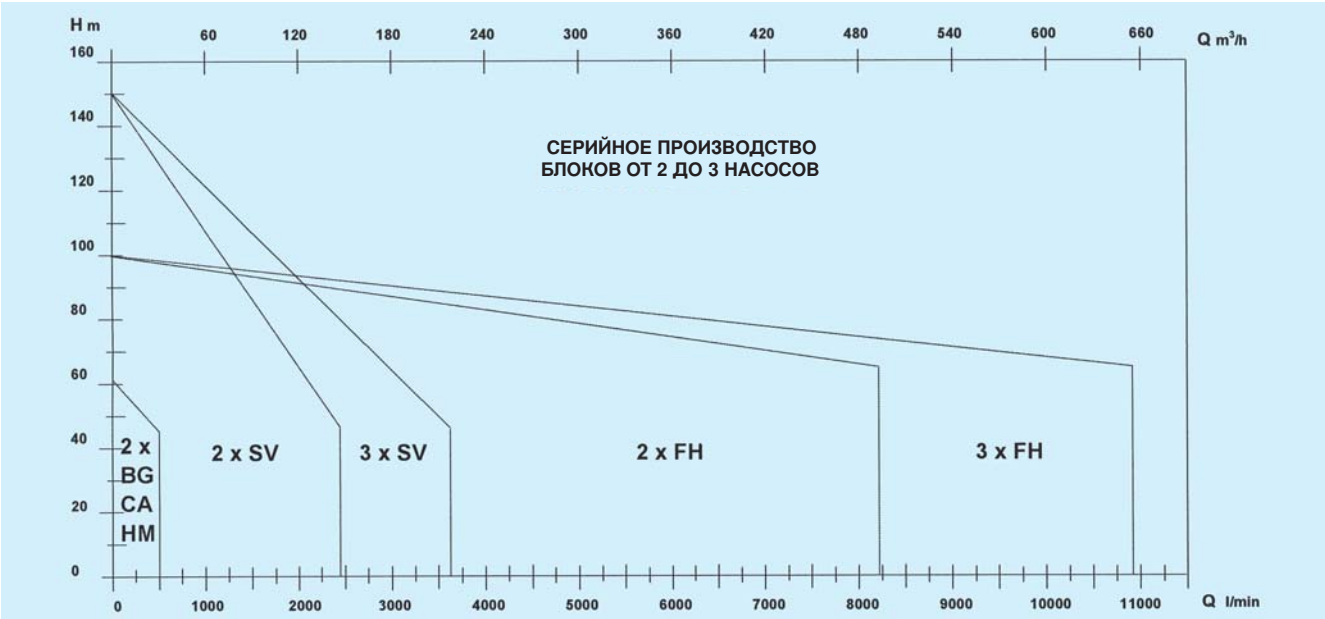

Lowara
ITT Industries

СЕРИЯ SENSORPRESS (GS..)
Технические данные

- **Контроль** при помощи **датчика давления.**
- Блоки с 4 насосами, включая управляющий.
- Насосы с горизонтальной осью (серия CA - FH) или с вертикальной осью (серия SV).
- **Подача** и **напор**: смотри диаграмму.
- **Максимальное давление**: рабочее 8 или 12 или 15 бар в зависимости от типа используемых насосов.
- **Напряжение питания**: трехфазное 400 В 50 Гц.
- **Прямое подключение** для насосов мощностью до **7,5 кВт. Звезда/треугольник** для насосов более высокой мощности

СЕРИЯ SENSORPRESS С ТАЙМЕРОМ (GS..)
Технические данные

Модель “Sensorpress с таймером” исходит от модели “Sensorpress” путем активации, уже имеющихся на щите таймеров и добавлением 24 л мембранных резервуаров; применение таймеров позволяет использовать автоклавы меньшей емкости.

Рабочие характеристики

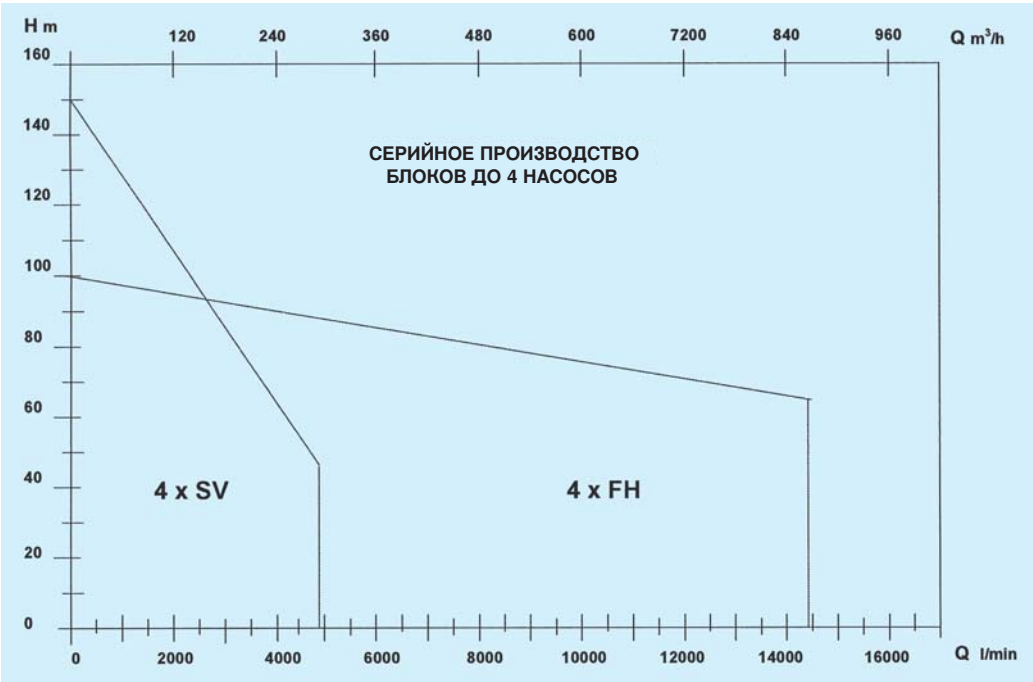

СЕРИЯ HYVAR (GHV..)
Технические данные

- **Контроль** при помощи **датчика давления.**
- Блоки с 1 - 4 насосами, каждый имеет электронный вариатор оборотов “Hydrovar”. Использование насосов с вертикальной осью (серия SV).
- **Подача** и **напор**: смотри диаграмму.
- **Максимальное давление**: рабочее 15 бар.
- **Напряжение питания**: однофазное 230 В 50 Гц. (только для блоков с преобразователем на 1,5 кВт) или трехфазное 400 В 50 Гц.

СЕРИЯ DIGIVAR (GV..)
Технические данные

- **Контроль** при помощи **датчика давления.**
- Блоки с 2 - 5 насосами, электронным вариатором оборотов установленным на электрощите. Использование насосов с горизонтальной осью (серия FH) или с вертикальной осью (серия SV)
- **Подача** и **напор**: смотри диаграмму.
- **Максимальное давление**: рабочее 12 или 15 бар в зависимости от типа используемых насосов.
- **Напряжение питания**: трехфазное 400 В 50 Гц.
- **Прямое подключение** для насосов мощностью до **7,5 кВт. Звезда/треугольник** для насосов более высокой мощности.

Рабочие характеристики

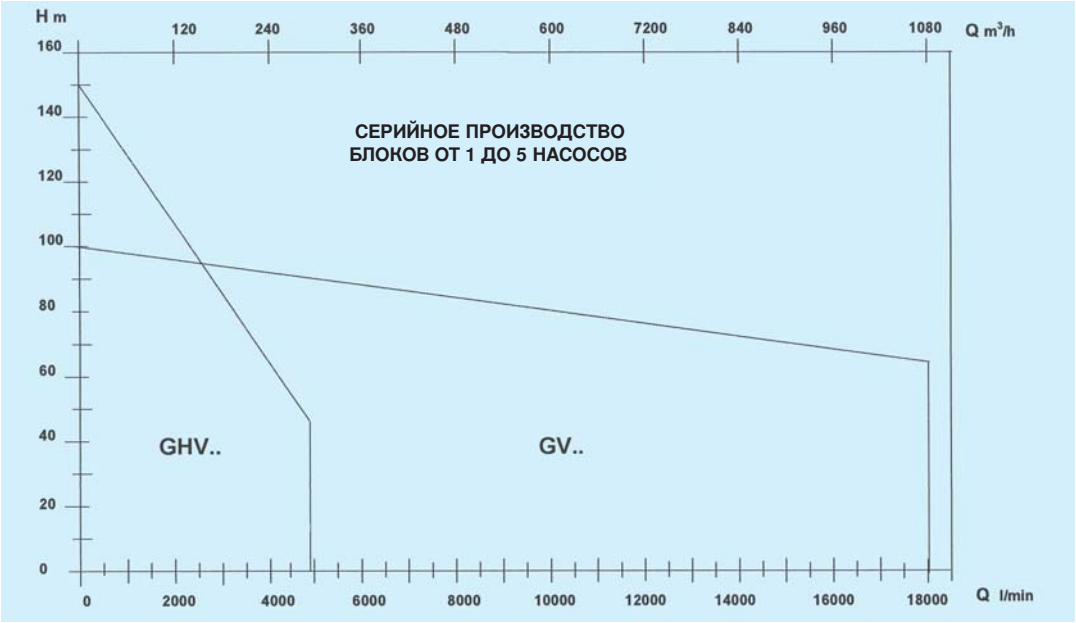

LOWARA

Противопожарные установки повышения давления

Область применения

- Повышение давления в противопожарных системах водоснабжения жилых, административных и производственных зданий, а также торговых и гостинничных комплексов.

СЕРИЯ MULTITEMP И SENSORPRESS В ПРОТИВОПОЖАРНОМ ИСПОЛНЕНИИ (GT..I и GS..I)

Технические данные

Эта модификация выполнена на основе моделей “Multitemp” и “Sensorpress с таймером” к которым был добавлен контур еженедельного самоконтроля с целью проведения периодических проверок их работоспособности, так как эти системы находятся в длительном бездействии.

Технические данные

- **Контроль** при помощи **реле давления**
- Блоки с 1- 4 насосами, включая управляющий
- Рабочие и приводные насосы с горизонтальной осью (серия FH), рабочие насосы с вертикальной осью (серия SV).
- **Подача** и **напор**: смотри диаграмму.
- **Макс. давление**: рабочее от 8-10 до 16 бар в зависимости от типа используемых насосов.
- **Напряжение питания**: трехфазное 400 В 50 Гц.
- **Прямое подключение** для насосов мощностью до **7,5 кВт.**

  Звезда/треугольник для насосов более высокой мощности.

УСТАНОВКИ ПОВЫШЕНИЯ ДАВЛЕНИЯ

Рабочие характеристики

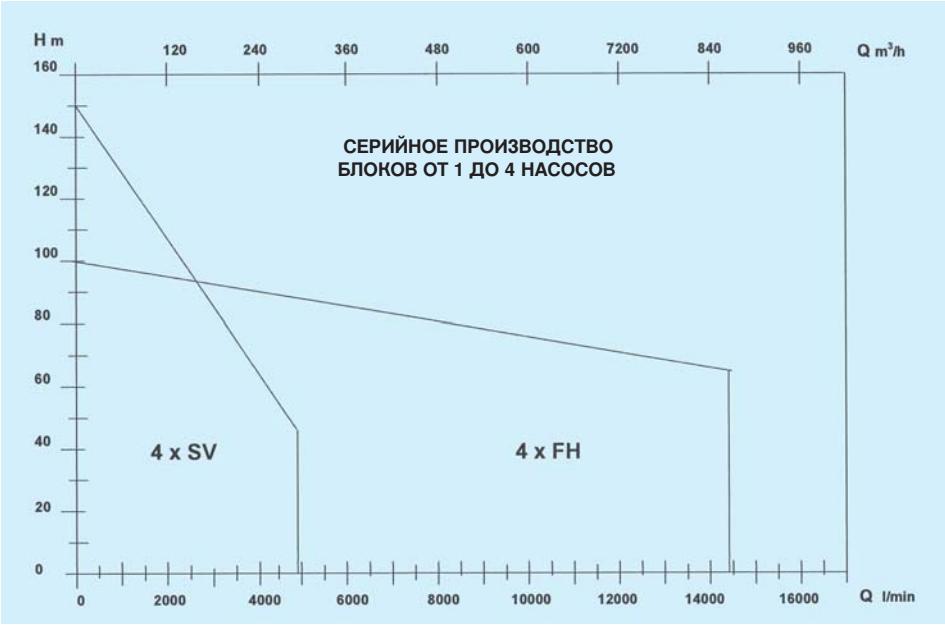

LOWARA

Серия FC

Электронасосы конструкции «инлайн» с чугунным корпусом, и рабочим колесом из нерж. стали AISI 316L, изготовлены с применением лазерных технологий (модели с номинальным диаметром горловин 40, 50 и 60). Способны перекачивать горячие, холодные и умеренно-агрессивные жидкости.

Область применения

- Системы отопления и кондиционирования.
- Подача воды на бытовые, промышленные и сельскохозяйственные нужды.
- Повышение давления в системах водоснабжения.

Модификации насосов

- **FCE** – моноблочный насос с электродвигателем, имеющим удлиненный конец вала.
- **FCS** – насос с укороченным валом и стандартным электродвигателем.

Рабочие характеристики

- **Максимальная подача: 190 м³/ч.**
- **Максимальный напор: 90 м.**
- Непрерывное действие.
- **Температура** рабочей жидкости: **от -20 до +130°C**.
- **Максимальное рабочее давление: 12 бар (PN 12)**.
- **Номинальный диаметр патрубков** до **100 мм**.
- **Номинальный диаметр рабочего колеса** до **250 мм**.
- **Гидроуплотнение согласно EN 12756 (ex DIN 24960) смазываемое с помощью внутренней руциркуляции перекачиваемой жидкости.**
- **Фланцевые соединения на всасывнии и подаче** (в соответсвии с нормами **EN 1092-2**).
- **Выпускной клапан на всех имеющихся моделях.**
- Класс защиты – IP55.
- Класс изоляции F.
- 2-х и 4-х полюсные электродвигатели.
- Частота 50 и 60 Гц.
- **Частотный преобразователь HYDROVAR поставляется по требованию**.

Материалы

Узел	Материал
Корпус насоса	ЧУГУН (200 - UNI ISO 185)
Диск несущий уплотнения	ЧУГУН (200 - UNI ISO 185)
Раб. колесо 40, 50 е 65	НЕРЖ. СТАЛЬ (AISI 316L - DIN 1.4404)
Раб. колесо 80 е 100	ЧУГУН (200 - UNI ISO 185)
Втулка	АЛЮМИНИЙ** О ЧУГУН (200 - UNI ISO 185)
Механическое уплотнение	КЕРАМИКА /ГРАФИТ/EPDM
Прокладки OR	EPDM
Маслоотражательное кольцо, Маслоотраж. контркольцо	НЕРЖ. СТАЛЬ (AISI 316L - DIN 1.4404)
Вал	НЕРЖ. СТАЛЬ (AISI 316 - DIN 1.4401)
Заливные и сливные пробки	НИКЕЛИРОВАННАЯ ЛАТУНЬ
Подставка (дополнительно)	АЛЮМИНИЙ

** Алюминий для насосов: 40/50 – 125, 2/4-х полюсных
40/50 – 160, 2/4-х полюсных

Расшифровка типового обозначения

FCE | 4 | 40 - 200 / 40 | 6 | A

- A – рабочее колесо уменьшенного диаметра
- 6 = 60 Гц
- 40 – мощность электродвигателя (кВт x 10)
- 200 – номинальный диаметр рабочего колеса
- 40 – номинальный диаметр напорного патрубка
- 4 = 4-х полюсный электродвигатель
- FCE = моноблочный конструктивный ряд
- FCS = конструктивный ряд с твердой муфтой

Серия FCE
Характеристики электродвигателей с удлиненным валом

Трехфазный 2-х полюсной электродвигатель 50Гц

МАРКА ДВИГАТЕЛЯ			ПОГЛОЩАЕМЫЙ ТОК (A)				ДАННЫЕ ПРИ НАПРЯЖЕНИИ 400 В 50 Гц					
кВт	ЗНАЧЕНИЕ IEC *	МОДЕЛЬ	220-240 В	380-415 В	380-415 В	660 В	min^{-1}	Is / In	n %	cosφ	Cn Nm	Cs/Cn
0,75	90R	B14	3,2-3,3	1,85-1,9	–	–	2835	5,5	72	0,79	2,53	3,6
1,1	90R	B14	4,5-4,5	2,6-2,6	–	–	2845	6,4	75	0,81	3,69	3,85
1,5	90R	B14	6,2-6	3,6-3,5	–	–	2845	6,6	73	0,83	5	4,2
2,2	90R	B14	8,5-8,3	4,9-4,8	–	–	2860	6,9	77	0,85	7,3	2,9
3	90	B14	11,2-10,9	6,5-6,3	–	–	2870	6,8	77	0,89	10	3,5
4	112R	B14	–	–	8,5-8,3	4,9	2885	7,5	81	0,85	13,2	3,15
5,5	112	B14	–	–	11,5-11,2	6,6	2910	7,8	82	0,85	18	3
7,5	112	B14	–	–	15,5-15	8,9	2905	7	82	0,85	24,7	2,6
9,2	132	B14	–	–	18,4-17,8	10,6	2920	7,3	85	0,88	30	3,5
11	132	B14	–	–	22-21	12,7	2910	7,6	85	0,88	36,1	3,7
15	160	B14	–	–	30-28,5	17,3	2945	8,4	88	0,89	49	4,3
18,5	160	B14	–	–	36,4-34,5	21	2940	7,8	89	0,87	60	3,6
22	160	B14	–	–	43-40,5	24,5	2930	7,5	89	0,89	72	4,4

* R = модель с меньшим электродвигателем по отношению к валу насоса.

Трехфазный 4-х полюсной электродвигатель 50Гц

МАРКА ДВИГАТЕЛЯ			ПОГЛОЩАЕМЫЙ ТОК (A)				ДАННЫЕ ПРИ НАПРЯЖЕНИИ 400 В 50 Гц					
кВт	ЗНАЧЕНИЕ IEC *	МОДЕЛЬ	220-240 В	380-415 В	380-415 В	660 В	$мин^{-1}$	Is / In	n %	cosφ	Cn Nm	Cs/Cn
0,25	71	B5	1,3-1,25	0,75-0,72	–	–	1390	4	64	0,77	1,72	2,35
0,37	71	B5	1,85-1,8	1,07-1,04	–	–	1400	4,2	65	0,78	2,52	2,4
0,55	90R	B5	2,7-2,6	1,55-1,5	–	–	1410	4,4	69	0,77	3,72	1,95
0,75	90R	B5	3,6-3,5	2,1-2	–	–	1410	4,9	69	0,77	5,1	1,9
1,1	90	B5	4,8-4,7	2,8-2,7	–	–	1410	4,5	75	0,77	7,4	2,25
1,5	90	B5	6,2-6	3,6-3,5	–	–	1410	5,1	75	0,81	10,2	2,4
2,2	100	B5	9-8,6	5,2-5	–	–	1410	5	78	0,80	14,8	2,2
3	100	B5	12-11,6	6,9-6,7	–	–	1410	5,8	81	0,81	20,2	2,5
4	112	B5	–	–	8,7-8,5	5	1440	6,7	83	0,82	26,5	2,7
5,5	132	B14	–	–	12,4-12	7,2	1440	6,8	82	0,87	36,8	2,8
7,5	132	B14	–	–	15,8-15,4	9,2	1450	7,7	82	0,81	49,5	2,8

Серия FCS
Характеристики стандартных электродвигателей

Трехфазный 2-х полюсной электродвигатель 50Гц

МАРКА ДВИГАТЕЛЯ			ПОГЛОЩАЕМЫЙ ТОК (А)				ДАННЫЕ ПРИ НАПРЯЖЕНИИ 400 В 50 Гц					
кВт	ЗНАЧЕНИЕ IEC *	МОДЕЛЬ	220-240 В	380-415 В	380-415 В	660 В	мин$^{-1}$	Is / In	n %	cosφ	Cn Nm	Cs/Cn
0,75	80	B5	3,2-3,3	1,85-1,9	–	–	2835	5,5	72	0,79	2,53	3,6
1,1	80	B5	4,5-4,5	2,6-2,6	–	–	2845	6,4	75	0,81	3,69	3,85
1,5	90R	B5	6,2-6	3,6-3,5	–	–	2845	6,6	73	0,83	5	4,2
2,2	90R	B5	8,5-8,3	4,9-4,8	–	–	2860	6,9	77	0,85	7,3	2,9
3	100R	B5	11,2-10,9	6,5-6,3	–	–	2870	6,8	77	0,89	10	3,5
4	112R	B5	–	–	8,5-8,3	4,9	2885	7,5	81	0,85	13,2	3,15
5,5	132R	B5	–	–	11,5-11,2	6,6	2910	7,8	82	0,85	18	3
7,5	132R	B5	–	–	15,5-15	8,9	2905	7	82	0,85	24,7	2,6
11	160R	B5	–	–	22-21	12,7	2910	7,6	85	0,88	36,1	3,7
15	160	B5	–	–	30-28,5	17,3	2945	8,4	88	0,89	49	4,3
18,5	160	B5	–	–	36,4-34,5	21	2940	7,8	89	0,87	60	3,6
22	180R	B5	–	–	43-40,5	24,5	2930	7,5	89	0,89	72	4,4

* R = модель с меньшим электродвигателем по отношению к валу насоса.

FC

Трехфазный 4-х полюсной электродвигатель 50Гц

МАРКА ДВИГАТЕЛЯ			ПОГЛОЩАЕМЫЙ ТОК (А)				ДАННЫЕ ПРИ НАПРЯЖЕНИИ 400 В 50 Гц					
кВт	ЗНАЧЕНИЕ IEC *	МОДЕЛЬ	220-240 В	380-415 В	380-415 В	660 В	мин$^{-1}$	Is / In	n %	cosφ	Cn Nm	Cs/Cn
0,55	80	B5	2,7-2,6	1,55-1,5	–	–	1410	4,4	69	0,77	3,72	1,95
0,75	80	B5	3,6-3,5	2,1-2	–	–	1410	4,9	69	0,77	5,1	1,9
1,1	90	B5	4,8-4,7	2,8-2,7	–	–	1410	4,5	75	0,77	7,4	2,25
1,5	90	B5	6,2-6	3,6-3,5	–	–	1410	5,1	75	0,81	10,2	2,4
2,2	100	B5	9-8,6	5,2-5	–	–	1410	5	78	0,80	14,8	2,2
3	100	B5	12-11,6	6,9-6,7	–	–	1410	5,8	81	0,81	20,2	2,5
4	112	B5	–	–	8,7-8,5	5	1440	6,7	83	0,82	26,5	2,7
5,5	132	B5	–	–	12,4-12	7,2	1440	6,8	82	0,87	36,8	2,8
7,5	132	B5	–	–	15,8-15,4	9,2	1450	7,7	82	0,81	49,5	2,8

LOWARA

Серии FCE - FCS
Характеристики насосов 50Гц, 2-х полюсных

МАРКА НАСОСА	МОЩНОСТЬ		Q = ПОДАЧА																				
			Л/МИН 0	100	150	200	250	300	350	400	450	500	600	800	1000	1200	1400	1600	1800	2000	2500	3000	3000
			М³/ч 0	6	9	12	15	18	21	24	27	30	36	48	60	72	84	96	108	120	150	180	192
	кВт	л.с.	H = ОБЩИЙ НАПОР В МЕТРАХ ВОДЯНОГО СТОЛБА																				
40-125/07	0,75	1	18	16	14,5	12,7	10,5	7,9	4,7														
40-125/11	1,1	1,5	22,5	20,2	18,6	16,7	14,5	11,9	8,8														
40-160/15	1,5	2	28	25,5	23,5	21,5	19,4	16,9	13,9	10,2													
40-160/22	2,2	3	35,5	32,5	31	29	26,5	24	21	17,7													
40-200/40A*	4	5,5	42,5	39	36,5	34	31	27															
40-200/40	4	5,5	51	47	44,5	41,5	38,5	35	30,5														
40-200/55	5,5	7,5	62	57,5	54,5	51,5	48	44	39,5														
40-250/75	7,5	10	75,5	71	68,5	65	61,5	57,5	53														
40-250/110	11	15	85	80,5	78	75	71	67	62	56,5													
50-125/11	1,1	1,5	15,7			14	13,3	12,5	11,6	10,6	9,5	8,4	5,9										
50-125/15	1,5	2	20,5			18,3	17,5	16,6	15,7	14,7	13,7	12,6	10,2										
50-160/22	2,2	3	26			24	23	22	21	20	18,8	17,5	14,7										
50-160/30	3	4	33			30,5	29,5	28,5	27	26	24,5	23	20	13									
50-160/40	4	5,5	38			36	35	34	33	31,5	30	28,5	25	17,5									
50-200/55	5,5	7,5	47			43,5	42	41	39,5	38	36	34,5	30,5										
50-200/75	7,5	10	56			52	51	49,5	48	46,5	45	43,5	39,5										
50-250/110A*	11	15	63			59,5	58	57	55	54	52	50,5	46,5	38									
50-250/110	11	15	69,5			65,5	64	63	61	60	58,5	56,5	53,5	45									
50-250/150	15	20	83			79,5	78	76,5	75	73,5	72	70	66	56,5									
65-125/22	2,2	3	18,8							16,4	16	15,4	14,3	11,4	7,9								
65-125/30	3	4	23							20,3	20	19,5	18,1	15,2	11,6								
65-125/40	4	5,5	26,5							24,5	24,5	24	22,5	19,7	16,3	12,2							
65-160/55	5,5	7,5	35							32,5	32	31,5	30	27	23,5	19							
65-160/75	7,5	10	42,5							40	39,5	38,5	37,5	34	30	25							
65-200/110A*	11	15	53							47,5	47	46	44	40	35	28,5							
65-200/110	11	15	61							55,5	54	53	51,5	47	42	36							
65-250/150	15	20	70							66,5	65,5	64,5	63	59	54	49	43						
65-250/185	18,5	25	80							75,5	75	74	72	68	63	57,5	51,5						
65-250/220	22	30	89							84,5	83,5	82,5	80,5	76,5	71,5	66	60	52,5					
80-125/30	3	4	15,5										14,5	13,5	12,5	11	9						
80-125/40	4	5,5	19										18	17	16	14	12,5	11,5					
80-125/55	5,5	7,5	23										21,5	20,5	19,5	18	16,5	14,5					
80-160/75	7,5	10	28										26,5	25,5	24,5	23,5	22,5	21					
80-200/110	11	15	41										37	35	33	30,5	28	24,5	20,5				
80-200/150	15	20	49,5										46,5	45	43	41	39	36,5	33				
80-200/185	18,5	25	57										53,5	51,5	50	48	46	43,5	41				
80-200/220	22	30	65										61	59,5	57,5	55,5	53	51	48	45			
100-160/110	11	15	29												28	27,5	26,5	25,5	24,5	23	19,5		
100-200/185	18,5	25	45												41	39,5	38	37	35	32	30,5	25	
100-200/220	22	30	53												49,5	48	47	45	44	42,5	38,5	33,5	31

Параметры соответсвующие пределам норм ISO 2548 для насосов серийного производства класса С.

* .../40A для модификации FCE, .../30 для модификации FCS
  .../92 для модификации FCE, .../110A для модификации FCS

FC

Lowara
ITT Industries

LOWARA

Серии FCE - FCS
Характеристики насосов 50Гц, 4-х полюсных

МАРКА НАСОСА	МОЩНОСТЬ		Q = ПОДАЧА																							
			л/мин	0	50	75	100	125	150	175	200	250	300	350	400	450	500	600	800	1000	1200	1400	1600	1800	2000	2500	2700
			м³/ч	0	3	4,5	6	7,5	9	10,5	12	15	18	21	24	27	30	36	48	60	72	84	96	108	120	150	162
	кВт	л.с.	H = ОБЩИЙ НАПОР В МЕТРАХ ВОДЯНОГО СТОЛБА																							
40-125/02A	0,25	0,33	4,7	4,3	4	3,6	3	2,4	1,7																	
40-125/02	0,25	0,33	5,8	5,3	4,9	4,5	4	3,3	2,6																	
40-160/02	0,25	0,33	7,1	6,4	6	5,5	5	4,3	3,6	2,6																
40-160/03	0,37	0,5	8,9	8,2	7,7	7,2	6,7	6	5,2	4,4																
40-200/05	0,55	0,75	12,4	11,5	10,8	10,1	9,2	8,2	7,1																	
40-200/07	0,75	1	15	13,8	13	12,2	11,3	10,3	9,1	7,9																
40-250/11	1,1	1,5	18,6	17,3	16,5	15,7	14,8	13,8	12,8	11,6																
40-250/15	1,5	2	21	19,8	19	18,2	17,4	16,4	15,4	14,3																
50-125/02	0,25	0,33	6,4				5,5	5,2	4,9	4,7	4	3,3	2,6													
50-125/03	0,37	0,5	8,1				7,1	6,9	6,5	6,2	5,5	4,7	3,8	2,9												
50-160/05	0,55	0,75	9,5				8,6	8,3	8	7,7	6,9	6,1	5,1	4,1	3,1											
50-200/07	0,75	1	11,4				10,3	9,9	9,5	9,1	8,2	7,1	5,6	3,7												
50-200/11	1,1	1,5	13,6				12,4	12	11,6	11,2	10,3	9,2	7,8	5,9												
50-250/15	1,5	2	17				15,6	15,2	14,8	14,4	13,5	12,6	11,5	10,1	8,7	7										
50-250/22	2,2	3	20,2				18,6	18,2	17,8	17,4	16,5	15,5	14,4	13	11,5	9,9										
65-125/03	0,37	0,5	5,6							4,9	4,6	4,3	3,9	3,5	3,1	2,6	1,6									
65-125/05	0,55	0,75	6,7							5,9	5,7	5,4	5,1	4,7	4,3	3,9	2,8									
65-160/07	0,75	1	8,6							7,8	7,6	7,2	6,8	6,4	5,9	5,4	4,3									
65-160/11	1,1	1,5	10,4							9,7	9,4	9	8,6	8,2	7,7	7,2	5,9	3,1								
65-200/15	1,5	2	14,7							13,2	12,7	12,2	11,6	11	10,4	9,7	8,1									
65-250/22	2,2	3	19							17,6	17	16,5	16	15,4	14,8	14,1	12,7	9								
65-250/30	3	4	21,5							20,1	19,7	19,2	18,7	18	17,4	16,6	15,1	11,7								
80-125/07	0,75	1	13,7									5,2	5,1	5	4,8	4,6	4,3	3,3	2,2							
80-125/11	1,1	1,5	15,8									6,4	6,3	6,2	6,1	5,9	5,7	4,8	3,8	2,5						
80-200/22	2,2	3	19,9									12,7	12,5	12,3	12,1	11,9	11,3	10	7,9	5,5						
80-200/30	3	4	23,2									14,7	14,5	14,3	14,1	13,9	13,3	12	10,3	8,1						
80-250/40	4	5,5	10,4									18,7	18,5	18,3	18	17,6	17	15,5	13,6	11,3	8,4					
80-250/55	5,5	7,5	14,7									22	21,8	21,5	21,3	21	20,3	18,9	17	14,8	12					
100-160/15	1,5	2	19													7,4	7,2	6,8	6,3	5,6	4,9	4	3			
100-200/22	2,2	3	21,5													9,6	9,3	8,7	8	7,1	6	4,9	3,5	2		
100-200/30	3	4	13,7													11,8	11,5	11	10,2	9,4	8,3	7,1	5,8	4,3		
100-250/40	4	5,5	15,8													15,8	15,5	14,8	13,9	12,9	11,8	10,4	9,2	7,8		
100-250/55	5,5	7,5	19,9													19,2	19	18,2	17,5	16,5	15,4	14,3	13,2	11,8	8	
100-250/75	7,5	10	23,2													22,8	22,5	21,8	21	20,3	19,3	18,3	17,2	15,9	11,9	10

Параметры соответсвующие пределам норм ISO 2548 для насосов серийного производства класса С.

FC

Lowara
ITT Industries

Серия FC 40
Рабочие характеристики насосов 2900 об/мин 50Гц, 2-х полюсных

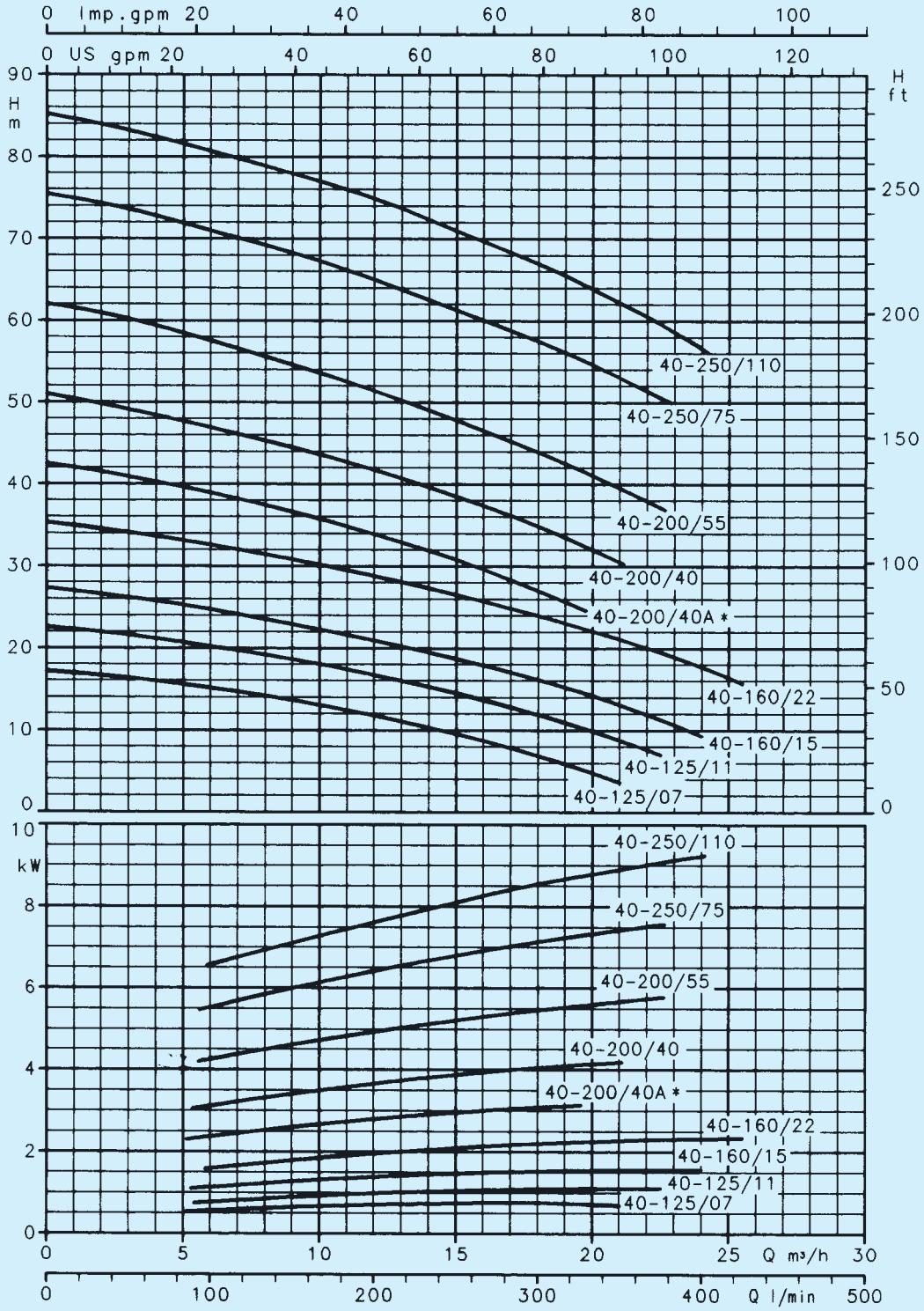

*/40A - 4 кВт - 5,5 л.с. для модификации FCE - /30A - 3 кВт - 4 л.с. для модификаций FCS

Проверить наличие моделей FCE-FCS по таблицам размеров и по каталогу
Характеристики действительны для жидкостей с плотностью ρ = 1,0 кг/дм³ и кинематической вязкостью γ = 1 мм²/с.

Серия FC 50
Рабочие характеристики насосов 2900 об/мин 50Гц, 2-х полюсных

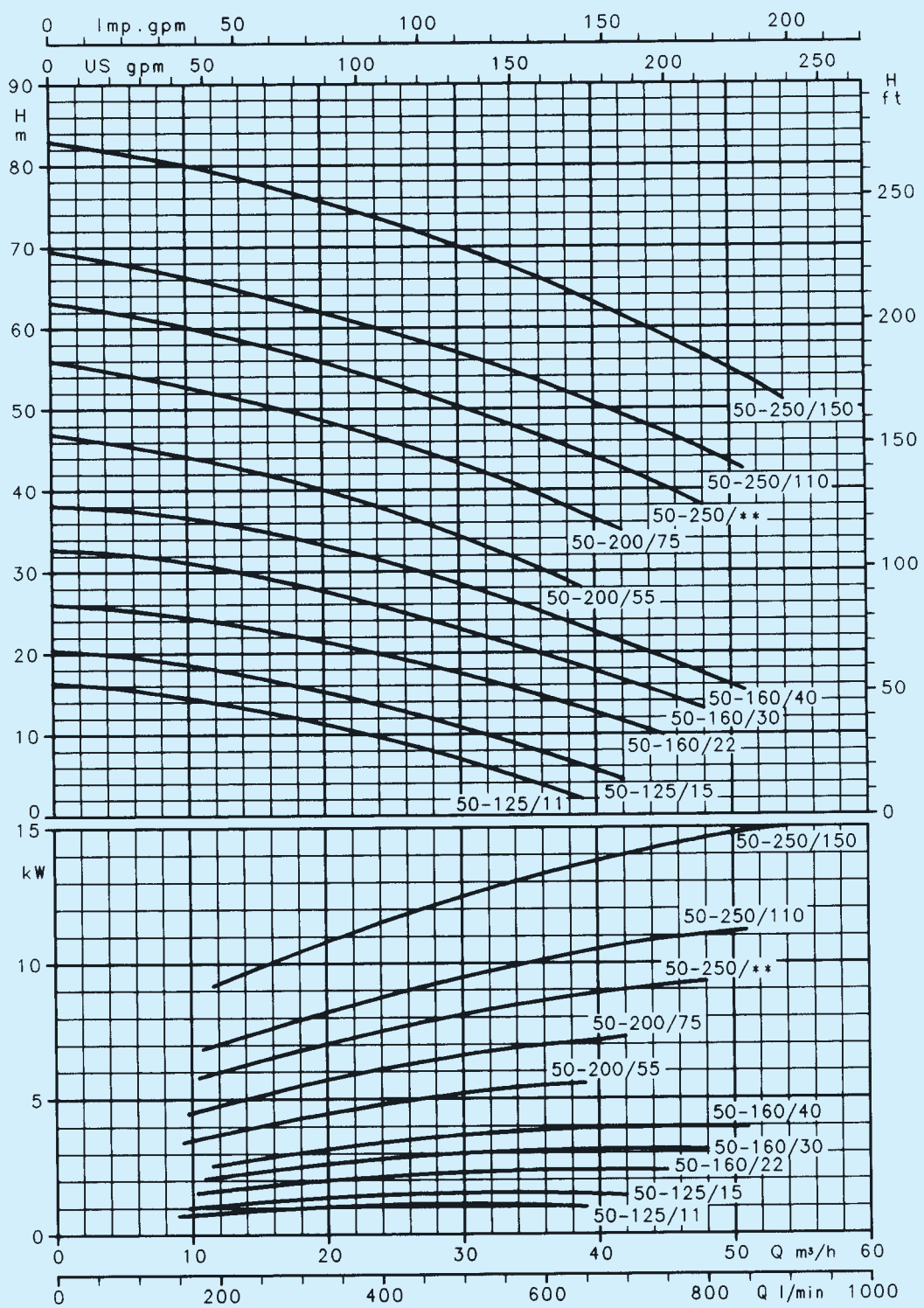

** /92 - 9,2 кВт - 12,5 л.с. для модификации FCE - /110A - 11 кВт - 15 л.с. для модификаций FCS

Проверить наличие моделей FCE-FCS по таблицам размеров и по каталогу
Характеристики действительны для жидкостей с плотностью ρ = 1,0 кг/дм³ и кинематической вязкостью γ = 1 мм²/с.

Серия FC 65
Рабочие характеристики насосов 2900 об/мин 50Гц, 2-х полюсных

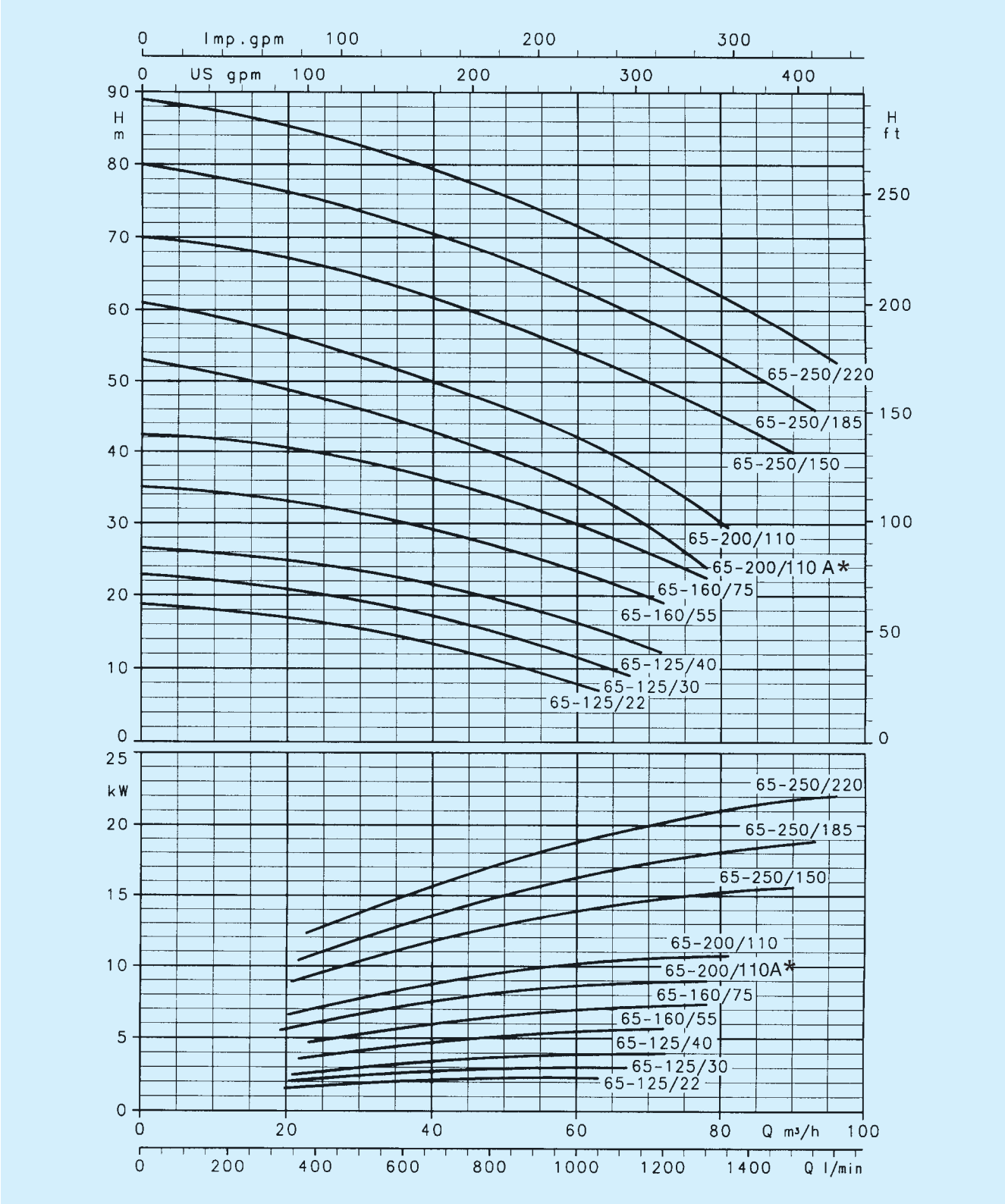

FC

* /92 - 9,2 кВт - 12,5 л.с. для модификации FCE - /110A - 11 кВт - 15 л.с. для модификаций FCS

Проверить наличие моделей FCE-FCS по таблицам размеров и по каталогу
Характеристики действительны для жидкостей с плотностью ρ = 1,0 кг/дм³ и кинематической вязкостью γ = 1 мм²/с.

Серия FC 80
Рабочие характеристики насосов 2900 об/мин 50Гц, 2-х полюсных

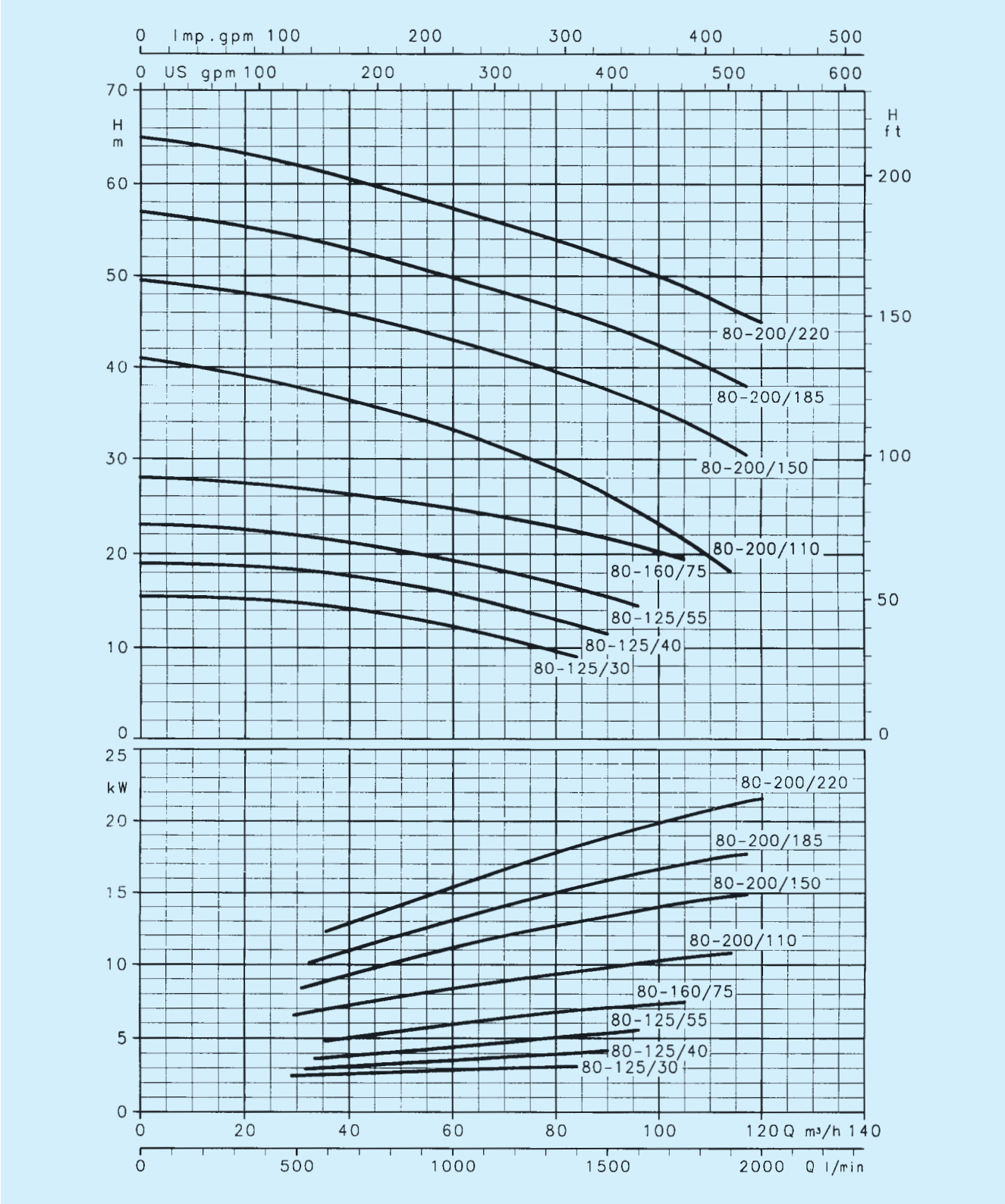

Проверить наличие моделей FCE-FCS по таблицам размеров и по каталогу
Характеристики действительны для жидкостей с плотностью ρ = 1,0 кг/дм³ и кинематической вязкостью γ = 1 мм²/с.

Серия FC 100
Рабочие характеристики насосов 2900об/мин 50Гц, 4-х полюсных

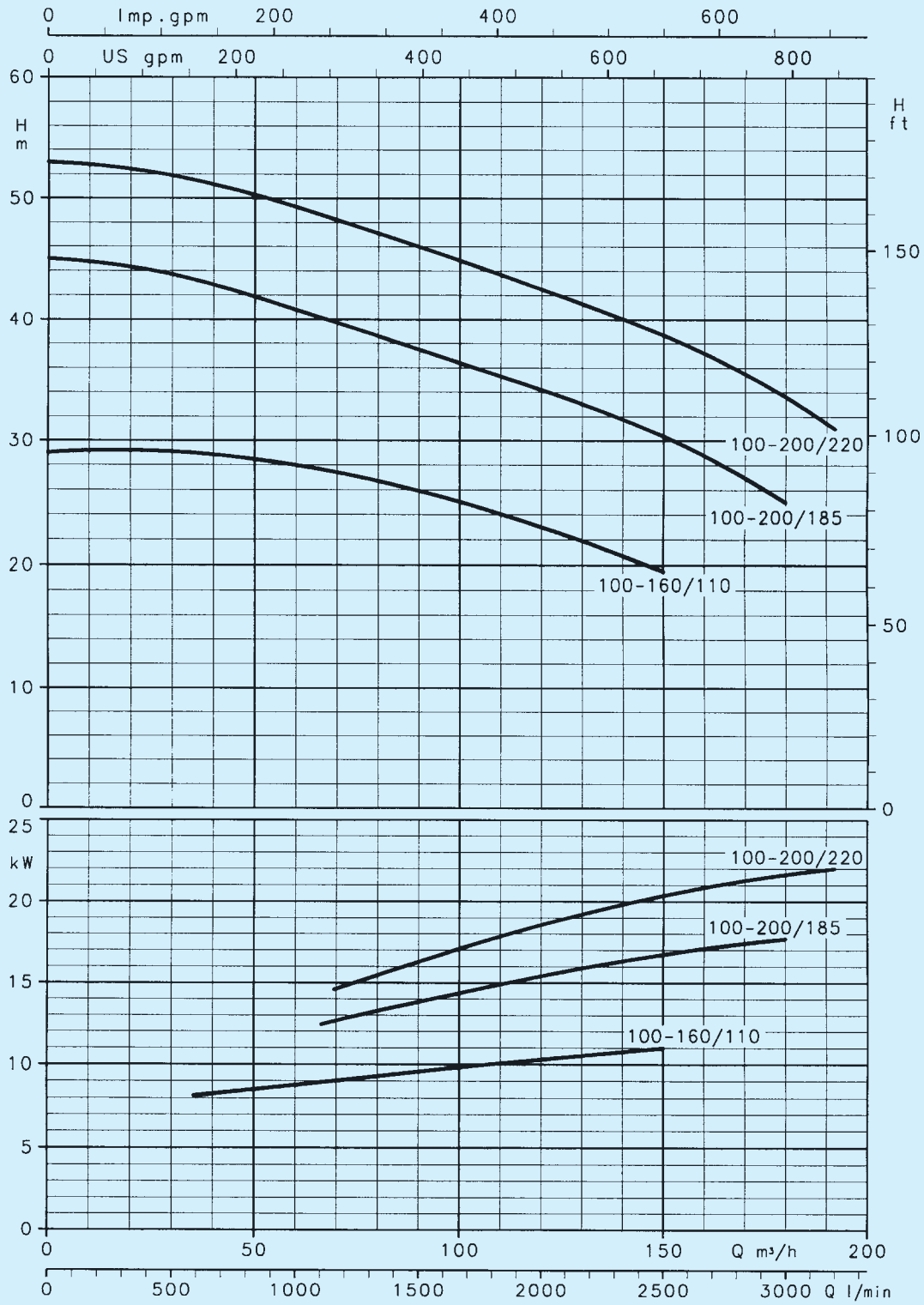

Проверить наличие моделей FCE-FCS по таблицам размеров и по каталогу
Характеристики действительны для жидкостей с плотностью ρ = 1,0 кг/дм³ и кинематической вязкостью γ = 1 мм²/с.

Серия FC4 40
Рабочие характеристики насосов 1459об/мин 50Гц, 4-х полюсных

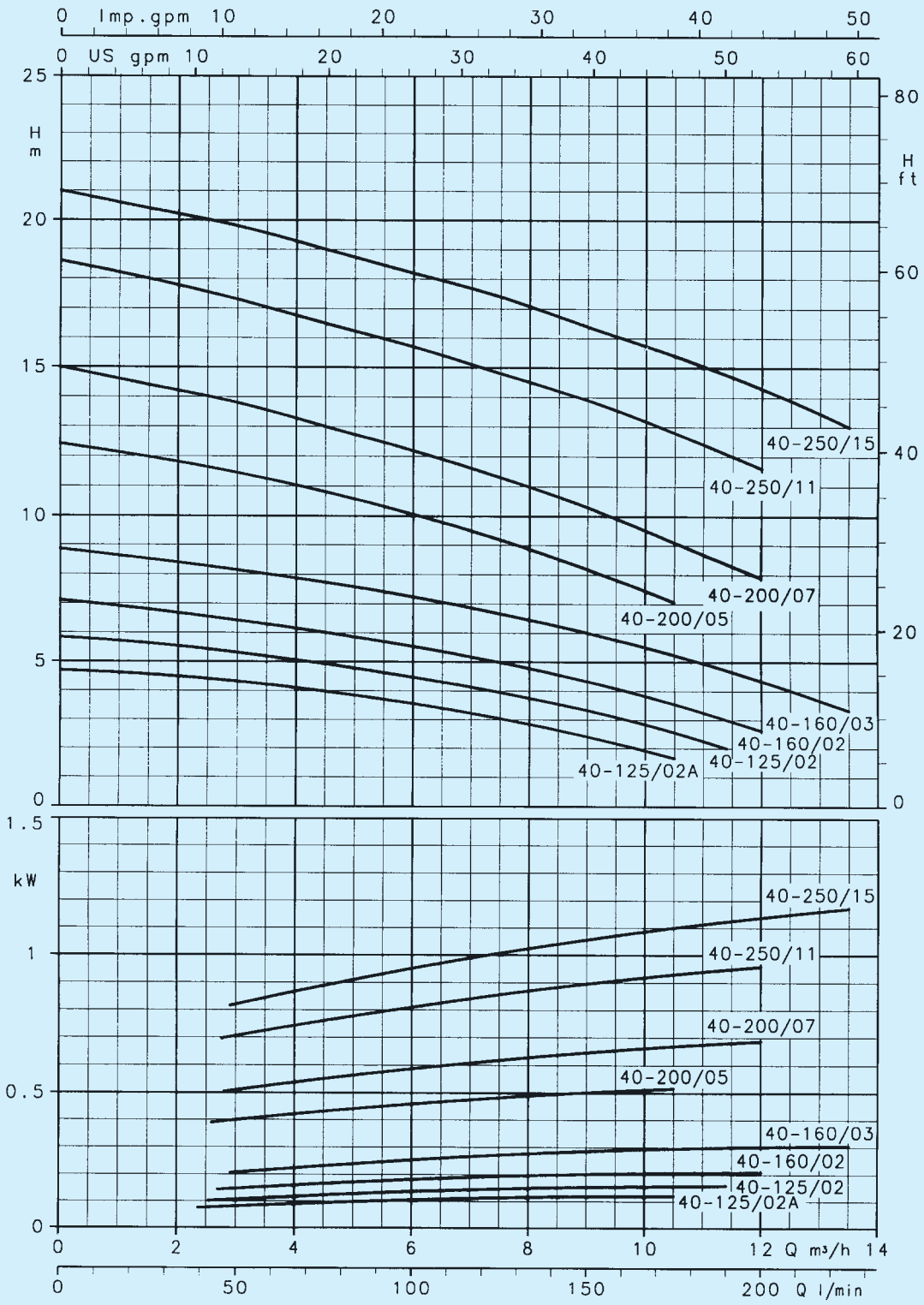

Проверить наличие моделей FCE4-FCS4 по таблицам размеров и по каталогу
Характеристики действительны для жидкостей с плотностью ρ = 1,0 кг/дм³ и кинематической вязкостью γ = 1 мм²/с.

Серия FC4 50
Рабочие характеристики насосов 1459об/мин 50Гц, 4-х полюсных

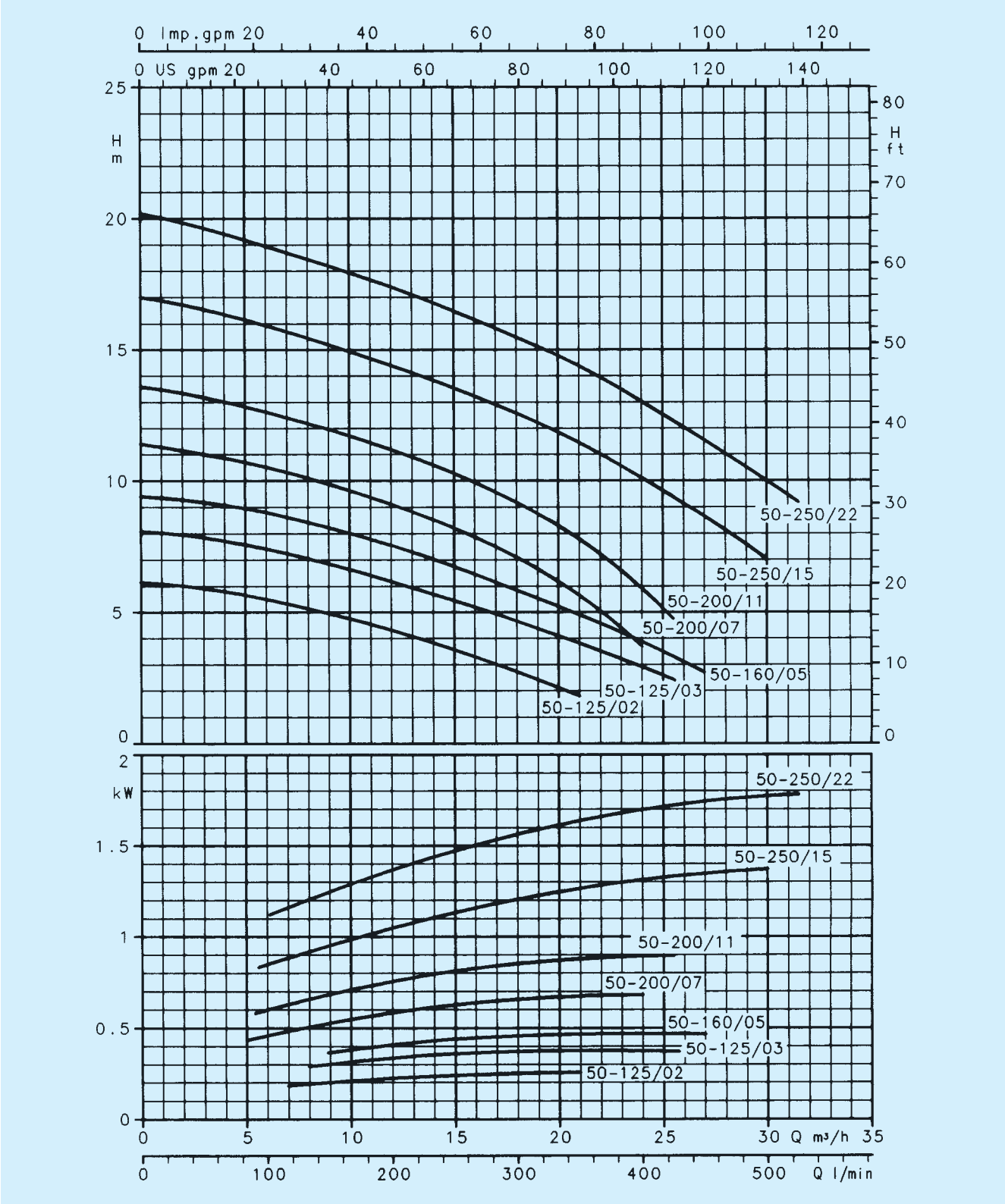

Проверить наличие моделей FCE4-FCS4 по таблицам размеров и по каталогу
Характеристики действительны для жидкостей с плотностью ρ = 1,0 кг/дм³ и кинематической вязкостью γ = 1 мм²/с.

Серия FC4 65
Рабочие характеристики насосов 1459об/мин 50Гц, 4-х полюсных

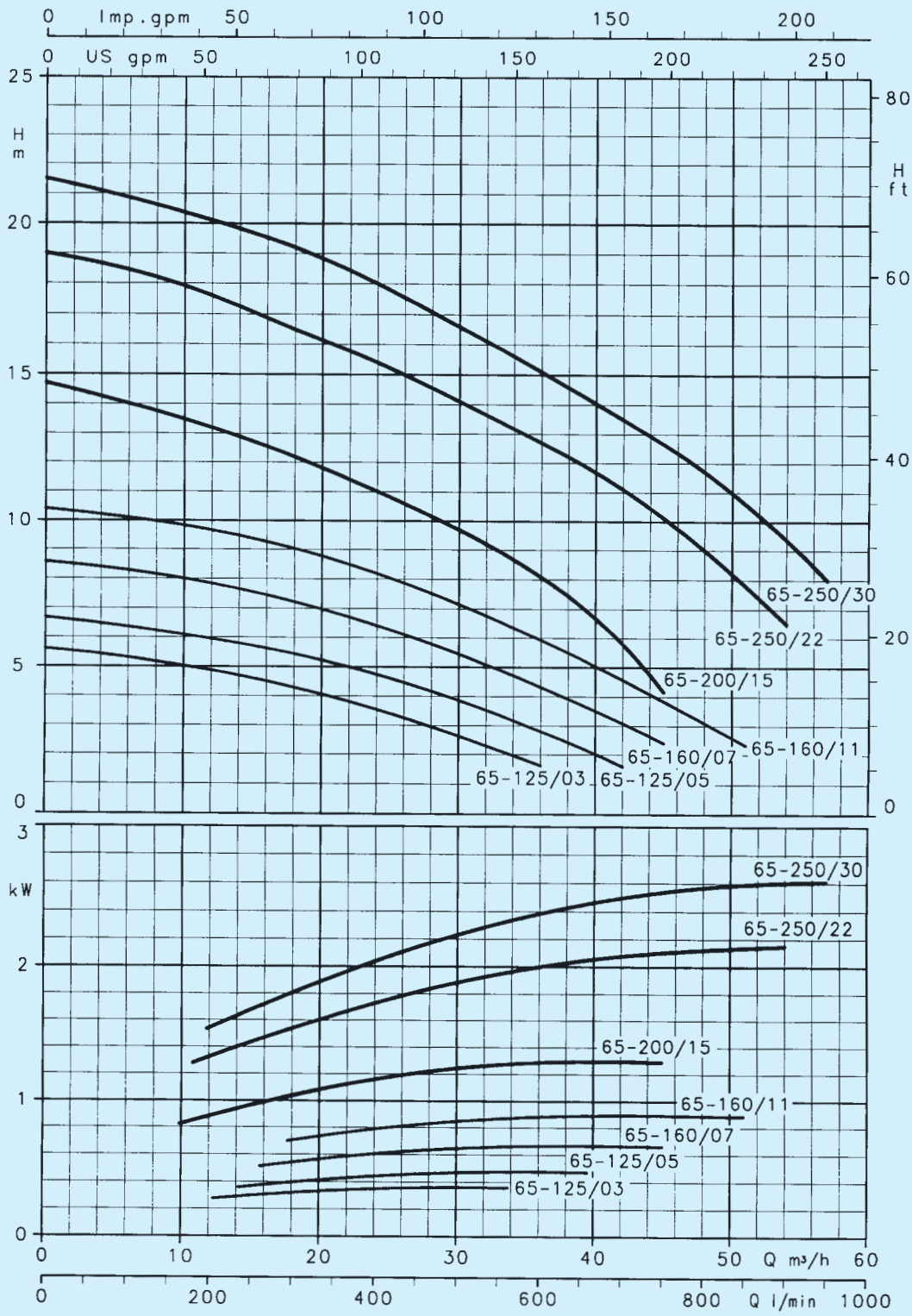

Проверить наличие моделей FCE4-FCS4 по таблицам размеров и по каталогу
Характеристики действительны для жидкостей с плотностью ρ = 1,0 кг/дм³ и кинематической вязкостью γ = 1 мм²/с.

LOWARA

Серия FC4 80
Рабочие характеристики насосов 1459об/мин 50Гц, 4-х полюсных

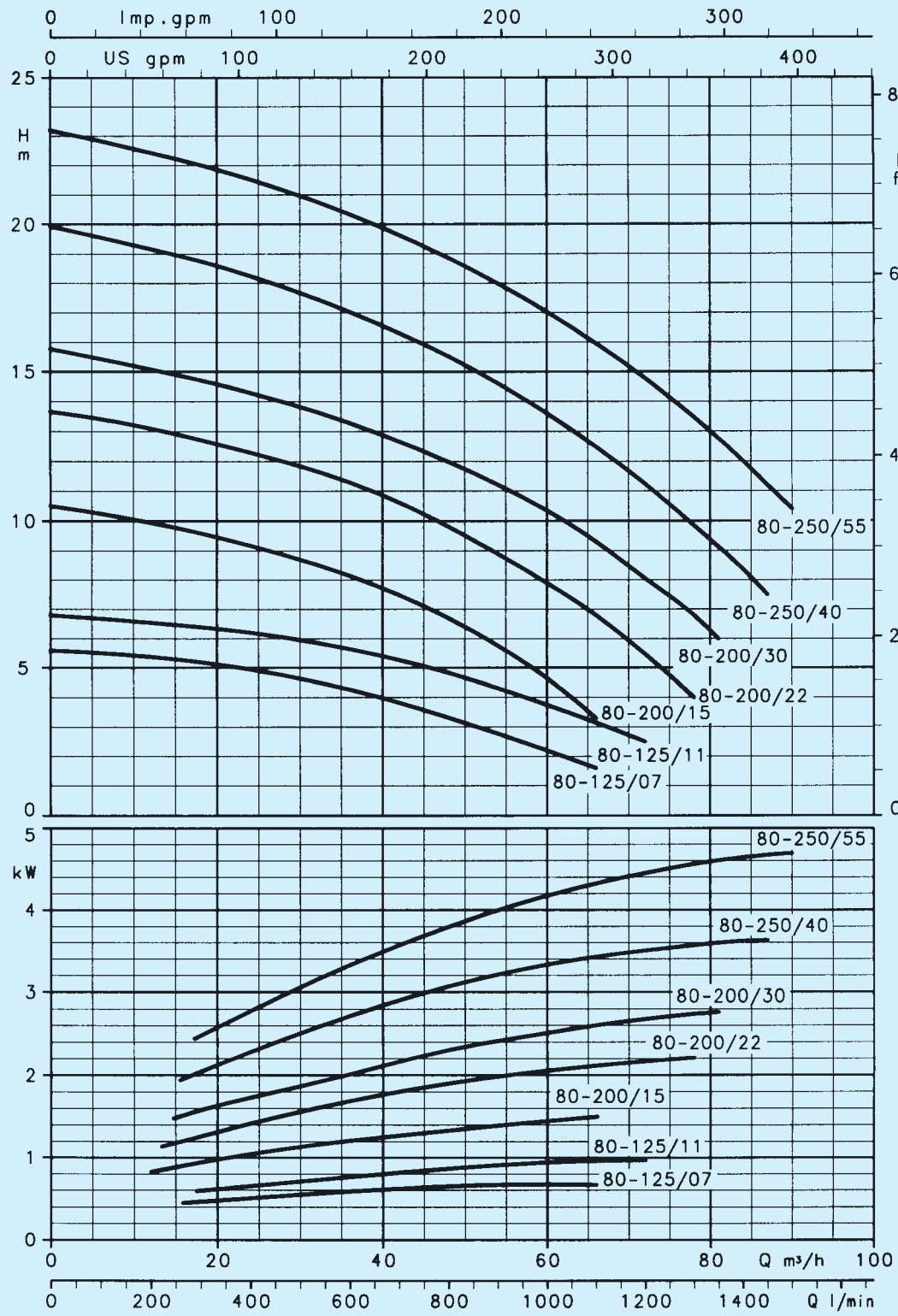

FC

Проверить наличие моделей FCE4-FCS4 по таблицам размеров и по каталогу
Характеристики действительны для жидкостей с плотностью ρ = 1,0 кг/дм³ и кинематической вязкостью γ = 1 мм²/с.

Серия FC4 100
Рабочие характеристики насосов 1459об/мин 50Гц, 4-х полюсных

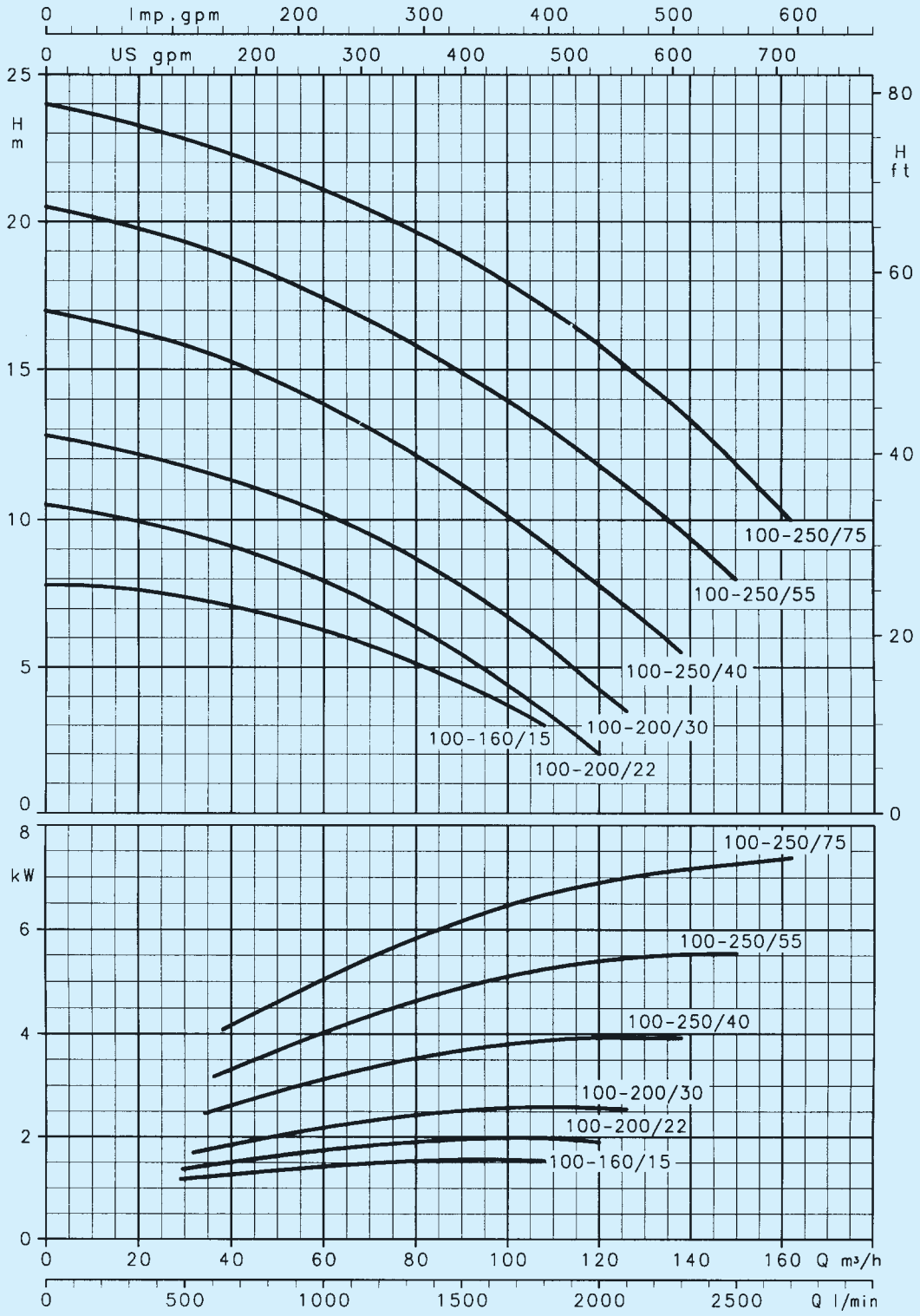

Проверить наличие моделей FCE4-FCS4 по таблицам размеров и по каталогу
Характеристики действительны для жидкостей с плотностью ρ = 1,0 кг/дм³ и кинематической вязкостью γ = 1 мм²/с.

Размеры и масса насосов серии FCE

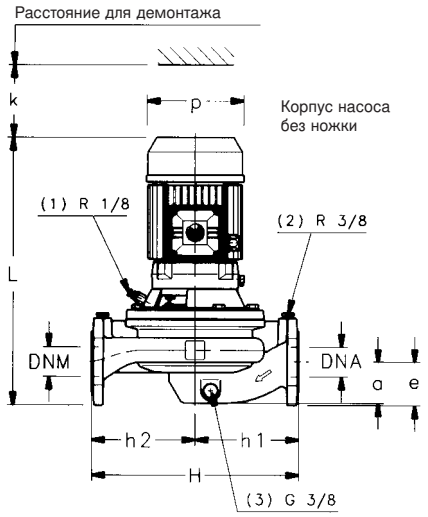

(1) R 1/8 пробка для удаления воздуха
(2) R 3/8 отверстие для подключения анометра
(3) G 3/8 сливное отверстие

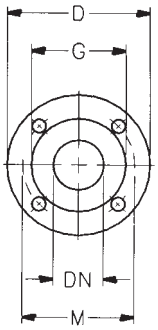

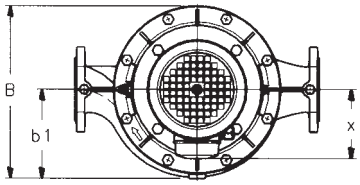

Размеры фланцев

DN	D	M	G	Отверстия		Макс. толщина
				N°	Ø	
32	140	100	78	4	18	18
40	150	110	88	4	18	18
50	165	125	102	4	18	20
65	185	145	122	4	18	20
80	200	160	138	8	18	22
100	220	180	158	8	18	22

FC

Марка насоса	Размеры, мм									B	H	L	k	Масса
	DNM	DNA	a	e	h1	h2	x	b1	p		max			кг
FCE 40-125/07	40	40	70	70	160	160	129	116	155	230	320	448	86	27
FCE 40-125/11	40	40	70	70	160	160	129	116	155	230	320	448	86	29
FCE 40-160/15	40	40	70	70	160	160	129	116	155	230	320	448	86	31
FCE 40-160/22	40	40	70	70	160	160	129	116	155	235	320	448	86	33
FCE 40-220/40A	40	40	95	65	220	220	133	163	193	502	440	548	98	65
FCE 40-200/40	40	40	95	65	220	220	133	163	193	502	440	548	98	65
FCE 40-200/55	40	40	95	65	220	220	151	163	220	325	440	548	98	72
FCE 40-250/75	40	40	95	65	220	220	151	163	220	325	440	548	98	76
FCE 40-250/110	40	40	95	65	220	220	191	163	257	354	440	599	98	99
FCE 50-125/11	50	50	69	73	170	170	129	122	155	–	340	457	88	32
FCE 50-125/15	50	50	69	73	170	170	129	122	155	–	340	457	88	35
FCE 50-160/22	50	50	69	73	170	170	129	122	155	236	340	457	88	37
FCE 50-160/30	50	50	69	73	170	170	121	122	176	236	340	475	88	39
FCE 50-160/40	50	50	69	73	170	170	133	122	193	247	340	501	88	47
FCE 50-200/55	50	50	110	73	220	220	151	163	220	326	440	577	100	72
FCE 50-200/75	50	50	110	73	220	220	151	163	220	326	440	577	100	79
FCE 50-200/92	50	50	110	73	220	220	191	163	257	354	440	628	100	93
FCE 50-250/110	50	50	110	73	220	220	191	163	257	354	440	628	100	99
FCE 50-250/150	50	50	110	73	220	220	232	163	310	395	440	712	100	123
FCE 65-125/22	65	65	77	83	170	170	129	137	155	274	340	476	92	45
FCE 65-125/30	65	65	77	83	170	170	121	137	176	274	340	494	92	47
FCE 65-125/40	65	65	77	83	170	170	133	137	193	274	340	520	92	56
FCE 65-160/55	65	65	77	83	170	170	151	137	220	288	340	566	92	65
FCE 65-160/75	65	65	77	83	170	170	151	137	220	288	340	566	92	69
FCE 65-200/92	65	65	119	83	237,5	237,5	191	172	257	354	475	633	104	96
FCE 65-200/110	65	65	119	83	237,5	237,5	191	172	257	354	475	633	104	105
FCE 65-250/150	65	65	119	83	237,5	237,5	232	172	310	395	475	717	104	130
FCE 65-250/185	65	65	119	83	237,5	237,5	232	172	310	395	475	761	104	140
FCE 65-250/220	65	65	119	83	237,5	237,5	232	172	310	395	475	761	104	154
FCE 80-125/30	80	80	90	90	175	185	121	148	176	287	360	528	102	59
FCE 50-125/40	80	80	90	90	175	185	133	148	193	287	360	554	102	69
FCE 80-125/55	80	80	90	90	175	185	151	148	220	290	360	600	102	77
FCE 80-160/75	80	80	90	90	175	185	151	148	220	290	360	600	102	81
FCE 80-200/110	80	80	130	90	250	250	191	184	257	354	500	660	112	112
FCE 80-200/150	80	80	130	90	250	250	232	184	310	395	500	788	112	140
FCE 80-200/185	80	80	130	90	250	250	232	184	310	395	500	788	112	155
FCE 80-200/220	80	80	130	90	250	250	232	184	310	395	500	788	112	165
FCE 100-160/110	100	100	105	105	225	191	172	257	–	330	450	675	117	98
FCE 100-200/185	100	100	140	105	275	275	232	196	310	398	550	809	129	155
FCE 100-200/220	100	100	140	105	275	275	232	196	310	398	550	809	129	169

Размеры и масса насосов серии FCE4

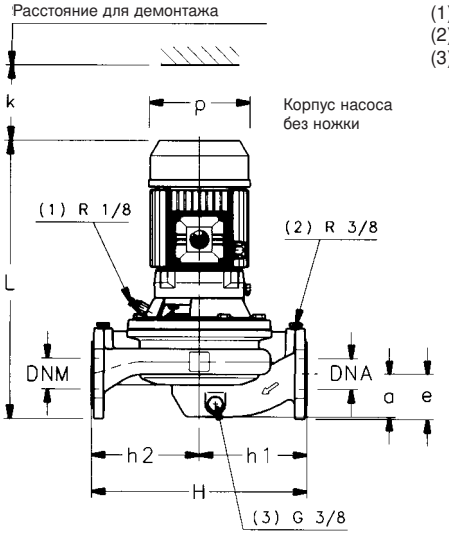

(1) R 1/8 пробка для удаления воздуха
(2) R 3/8 отверстие для подключения манометра
(3) G 3/8 сливное отверстие

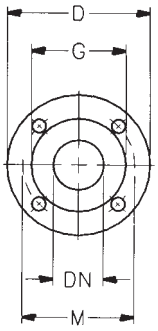

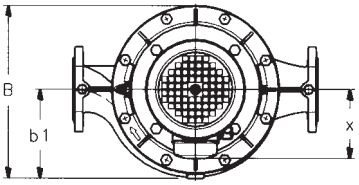

Размеры фланцев

DN	D	M	G	Отверстия		Макс. толщина
				N°	Ø	
32	140	100	78	4	18	18
40	150	110	88	4	18	18
50	165	125	102	4	18	20
65	185	145	122	4	18	20
80	200	160	138	8	18	22
100	220	180	158	8	18	22

FC

Марка насоса	Размеры, мм									B	H	L	k	Масса
	DNM	DNA	a	e	h1	h2	x	b1	p	max				кг
FCE4 40-125/02A	40	40	70	70	160	160	101	116	141	230	320	400	86	24
FCE4 40-125/02	40	40	70	70	160	160	101	116	141	230	320	400	86	24
FCE4 40-160/02	40	40	70	70	160	160	101	116	141	230	320	400	86	25
FCE4 40-160/03	40	40	70	70	160	160	101	116	141	230	320	400	86	26
FCE4 40-200/05	40	40	95	65	220	220	116	163	160	325	440	447	98	43
FCE4 40-200/07	40	40	95	65	220	220	116	163	160	325	440	447	98	43
FCE4 40-250/11	40	40	95	65	220	220	121	163	176	325	440	476	98	45
FCE4 40-250/15	40	40	95	65	220	220	121	163	176	325	440	476	98	45
FCE4 50-125/02	50	50	69	73	170	170	101	122	141	236	340	409	88	24
FCE4 50-125/03	50	50	69	73	170	170	101	122	141	236	340	409	88	24
FCE4 50-160/05	50	50	69	73	170	170	116	122	160	236	340	446	88	27
FCE4 50-200/07	50	50	110	73	220	220	116	163	160	326	440	476	100	43
FCE4 50-200/11	50	50	110	73	220	220	121	163	176	326	440	505	100	49
FCE4 50-250/15	50	50	110	73	220	220	121	163	176	326	440	505	100	51
FCE4 50-250/22	50	50	110	73	220	220	133	163	193	326	440	531	100	60
FCE4 65-125/03	65	65	77	83	170	170	101	137	141	274	340	428	92	33
FCE4 65-125/05	65	65	77	83	170	170	116	137	160	274	340	465	92	36
FCE4 65-160/07	65	65	77	83	170	170	116	137	160	274	340	465	92	36
FCE4 65-160/11	65	65	77	83	170	170	121	137	176	274	340	494	92	43
FCE4 65-200/15	65	65	119	83	237,5	237,5	121	172	176	335	475	510	104	60
FCE4 65-250/22	65	65	119	83	237,5	237,5	133	172	193	335	475	536	104	64
FCE4 65-250/30	65	65	119	83	237,5	237,5	133	172	193	335	475	536	104	75
FCE4 80-125/07	80	80	90	90	175	185	116	148	160	287	360	499	102	60
FCE4 80-125/11	80	80	90	90	175	185	121	148	176	287	360	528	102	64
FCE4 80-200/15	80	80	130	90	250	250	121	184	176	347	500	537	112	75
FCE4 80-200/22	80	80	130	90	250	250	133	184	193	347	500	563	112	71
FCE4 80-200/30	80	80	130	90	250	250	133	184	193	347	500	563	112	80
FCE4 80-250/40	80	80	130	90	250	250	151	184	220	347	500	586	112	103
FCE4 80-250/55	80	80	130	90	250	250	191	184	257	354	500	622	112	108
FCE4 100-160/15	100	100	105	105	225	225	121	172	176	311	450	552	117	64
FCE4 100-200/22	100	100	140	105	275	275	133	196	193	362	550	584	129	93
FCE4 100-200/30	100	100	140	105	275	275	133	196	193	362	550	584	129	100
FCE4 100-250/40	100	100	140	105	275	275	151	196	220	362	550	607	129	105
FCE4 100-250/55	100	100	140	105	275	275	191	196	257	362	550	643	129	108
FCE4 100-250/75	100	100	140	105	275	275	191	196	257	362	550	681	129	111

Размеры и масса насосов серии FCS

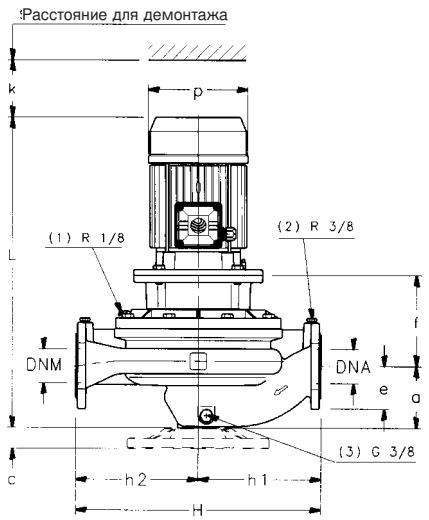

(1) R 1/8 пробка для удаления воздуха
(2) R 3/8 отверстие для подключения манометра
(3) G 3/8 сливное отверстие

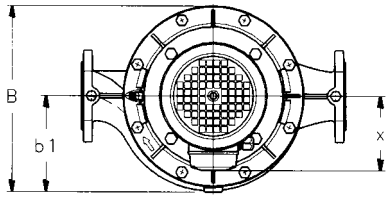

Марка насоса	Размеры, мм										B	H	L	k	Масса
	DNM	DNA	a	e	f	h1	h2	x	b1	p		max			кг
FCS 40-125/07	40	40	70	70	170	160	160	121	116	140	230	320	466	86	32
FCS 40-125/11	40	40	70	70	170	160	160	129	116	155	230	320	503	86	34
FCS 40-160/15	40	40	70	70	170	160	160	129	116	155	230	320	503	86	36
FCS 40-160/22	40	40	70	70	170	160	160	129	116	155	235	320	503	86	39
FCS 40-200/30	40	40	95	65	165	220	220	121	163	176	325	440	563	98	54
FCS 40-200/40	40	40	95	65	165	220	220	133	163	193	325	440	567	98	67
FCS 40-200/55	40	40	95	65	192	220	220	151	163	220	325	440	661	98	76
FCS 40-250/75	40	40	95	65	192	220	220	151	163	220	325	440	661	98	79
FCS 40-250/110	40	40	95	65	222	220	220	191	163	257	354	440	744	98	120
FCS 50-125/11	50	50	69	73	176	170	170	129	122	155	236	340	512	88	34
FCS 50-125/15	50	50	69	73	176	170	170	129	122	155	236	340	512	88	37
FCS 50-160/22	50	50	69	73	176	170	170	129	122	155	236	340	512	88	40
FCS 50-160/30	50	50	69	73	186	170	170	121	122	176	236	340	562	88	45
FCS 50-160/40	50	50	69	73	186	170	170	133	122	193	247	340	566	88	47
FCS 50-200/55	50	50	110	73	206	220	220	151	163	220	326	440	690	100	76
FCS 50-200/75	50	50	110	73	206	220	220	151	163	220	326	440	690	100	80
FCS 50-250/110A	50	50	110	73	236	220	220	191	163	257	354	440	773	100	120
FCS 50-250/110	50	50	110	73	236	220	220	191	163	257	354	440	773	100	120
FCS 50-250/150	50	50	110	73	236	220	220	232	163	310	395	440	834	100	137
FCS 65-125/22	65	65	77	83	185	170	170	129	137	155	274	340	531	92	46
FCS 65-125/30	65	65	77	83	195	170	170	121	137	176	274	340	581	92	50
FCS 65-125/40	65	65	77	83	195	170	170	153	137	193	274	340	585	92	59
FCS 65-160/55	65	65	77	83	222	170	170	151	137	20	288	340	679	92	80
FCS 65-160/75	65	65	77	83	222	170	170	151	137	20	288	340	679	92	84
FCS 65-200/110A	65	65	119	83	232	237,5	237,5	191	172	257	354	475	778	104	115
FCS 65-200/110	65	65	119	83	232	237,5	237,5	191	172	257	354	475	778	104	115
FCS 65-255/150	65	65	119	83	232	237,5	237,5	232	172	310	395	475	839	104	140
FCS 65-250/185	65	65	119	83	232	237,5	237,5	232	172	310	395	475	883	104	153
FCS 65-250/220	65	65	119	83	232	237,5	237,5	232	172	310	395	475	883	104	167
FCS 80-125/30	80	80	90	90	222	175	185	121	148	176	287	360	615	102	68
FCS 80-125/40	80	80	90	90	222	175	185	133	148	193	287	360	619	102	73
FCS 80-125/55	80	80	90	90	249	175	185	151	148	220	290	360	713	102	84
FCS 80-160/75	80	80	90	90	249	175	185	151	148	220	290	360	713	102	87
FCS 80-200/110	80	80	130	90	248	250	250	191	184	257	354	500	805	112	126
FCS 80-200/150	80	80	130	90	248	250	250	191	184	257	354	500	866	112	149
FCS 80-200/185	80	80	130	90	248	250	250	232	184	310	395	500	910	112	149
FCS 80-200/220	80	80	130	90	248	250	250	232	184	310	395	500	910	112	170
FCS 100-160/110	100	100	105	105	288	225	225	191	172	257	330	450	820	117	130
FCS 100-200/185	100	100	140	105	259	275	275	232	196	310	398	550	931	129	160
FCS 100-200/220	100	100	140	105	259	275	275	232	196	310	398	550	931	129	180

Размеры и масса насосов серии FCS4

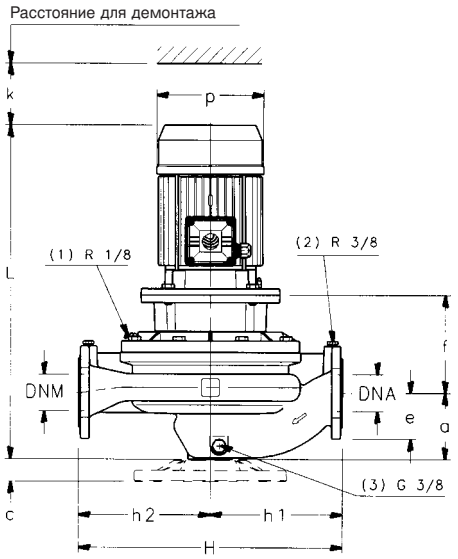

(1) R 1/8 пробка для удаления воздуха
(2) R 3/8 отверстие для подключения манометра
(3) G 3/8 сливное отверстие

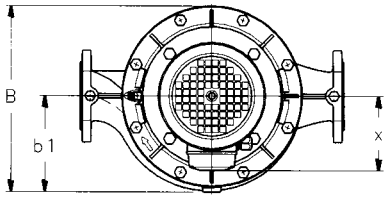

FC

Марка насоса	Размеры, мм										B	H	L	k	Масса,
	DNM	DNA	a	e	f	h1	h2	x	b1	p		max			кг
FCS4 40-200/05	40	40	95	65	155	220	220	116	163	160	325	440	492	98	50
FCS4 40-200/07	40	40	95	65	155	220	220	116	163	160	325	440	492	98	52
FCS4 40-250/11	40	40	95	65	155	220	220	121	163	176	325	440	531	98	53
FCS4 40-250/15	40	40	95	65	155	220	220	121	163	176	325	440	531	98	53
FCS4 50-200/07	50	50	110	73	169	220	220	116	163	160	326	440	521	100	44
FCS4 50-200/11	50	50	110	73	169	220	220	121	163	176	326	440	560	100	51
FCS4 50-250/15	50	50	110	73	169	220	220	121	163	176	326	440	560	100	63
FCS4 50-250/22	50	50	110	73	179	220	220	133	163	193	326	440	596	100	68
FCS4 65-160/07	65	65	77	83	185	170	170	116	137	160	274	340	510	92	48
FCS4 65-160/11	65	65	77	83	185	170	170	121	137	176	274	340	549	92	53
FCS4 65-200/15	65	65	119	83	165	237,5	237,5	121	172	176	335	475	565	104	65
FCS4 65-250/22	65	65	119	83	175	237,5	237,5	133	172	193	335	475	601	104	68
FCS4 65-250/30	65	65	119	83	175	237,5	237,5	133	172	193	335	475	601	104	80
FCS4 80-125/07	80	80	90	90	212	175	185	116	148	160	287	360	544	102	54
FCS4 80-125/11	80	80	90	90	212	175	185	121	148	176	287	360	583	102	57
FCS4 80-200/15	80	80	130	90	181	250	250	121	184	176	347	500	592	112	77
FCS4 80-200/22	80	80	130	90	191	250	250	133	184	193	347	500	628	112	75
FCS4 80-200/30	80	80	130	90	191	250	250	133	184	193	347	500	628	112	85
FCS4 80-250/40	80	80	130	90	191	250	250	151	184	220	347	500	651	112	109
FCS4 80-250/55	80	80	130	90	218	250	250	191	184	257	354	500	714	112	115
FCS4 100-160/15	100	100	105	105	221	225	225	121	172	176	311	450	607	117	72
FCS4 100-200/22	100	100	140	105	202	275	275	133	196	193	362	550	649	129	98
FCS4 100-200/30	100	100	140	105	202	275	275	133	196	193	362	550	649	129	105
FCS4 100-250/40	100	100	140	105	202	275	275	151	196	220	362	550	672	129	113
FCS4 100-250/55	100	100	140	105	229	275	275	191	196	257	362	550	735	129	116
FCS4 100-250/75	100	100	140	105	229	275	275	191	196	257	362	550	773	129	120

Напольная опора для насосов FCE

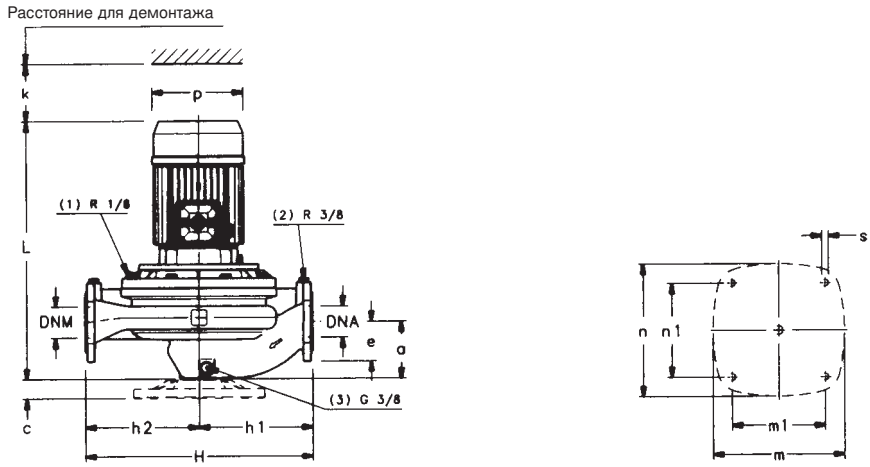

Марка насоса	Размеры опоры, мм					
	c	m	m1	n	n1	s
FCE 40-125/07	–	–	–	–	–	–
FCE 40-125/11	–	–	–	–	–	–
FCE 40-160/15	–	–	–	–	–	–
FCE 40-160/22	–	–	–	–	–	–
FCE 40-200/40A	40	275	195	275	195	14
FCE 40-200/40	40	275	195	275	195	14
FCE 40-200/55	40	275	195	275	195	14
FCE 40-250/75	40	275	195	275	195	14
FCE 40-250/110	40	275	195	275	195	14
FCE 50-125/11	–	–	–	–	–	–
FCE 50-125/15	–	–	–	–	–	–
FCE 50-160/22	–	–	–	–	–	–
FCE 50-160/30	–	–	–	–	–	–
FCE 50-160/40	–	–	–	–	–	–
FCE 50-200/40	40	275	195	275	195	14
FCE 50-200/55	40	275	195	275	195	14
FCE 50-200/75	40	275	195	275	195	14
FCE 50-250/92	40	275	195	275	195	14
FCE 50-250/110	40	275	195	275	195	14
FCE 50-250/150	40	275	195	275	195	14
FCE 65-125/22	–	–	–	–	–	–
FCE 65-125/30	–	–	–	–	–	–
FCE 65-125/40	–	–	–	–	–	–
FCE 65-160/55	–	–	–	–	–	–
FCE 65-160/75	–	–	–	–	–	–
FCE 65-200/92	40	275	195	275	195	14
FCE 65-200/110	40	275	195	275	195	14
FCE 65-250/150	40	275	195	275	195	14
FCE 65-250/185	40	275	195	275	195	14
FCE 65-250/220	40	275	195	275	195	14
FCE 80-125/30	–	–	–	–	–	–
FCE 80-125/40	–	–	–	–	–	–
FCE 80-125/55	–	–	–	–	–	–
FCE 80-160/75	–	–	–	–	–	–
FCE 80-200/110	40	275	195	275	195	14
FCE 80-200/150	40	275	195	275	195	14
FCE 80-200/185	40	275	195	275	195	14
FCE 80-200/220	40	275	195	275	195	14
FCE 100-160/110	–	–	–	–	–	–
FCE 100-200/185	40	275	195	275	195	14
FCE 100-200/220	40	275	195	275	195	14

Марка насоса	Размеры опоры, мм					
	c	m	m1	n	n1	s
FCE4 40-125/02A	–	–	–	–	–	–
FCE4 40-125/02	–	–	–	–	–	–
FCE4 40-160/02	–	–	–	–	–	–
FCE4 40-160/03	–	–	–	–	–	–
FCE4 40-200/05	40	275	195	275	195	14
FCE4 40-200/07	40	275	195	275	195	14
FCE4 40-250/11	40	275	195	275	195	14
FCE4 40-250/15	40	275	195	275	195	14
FCE4 50-125/02	–	–	–	–	–	–
FCE4 50-125/03	–	–	–	–	–	–
FCE4 50-160/05	–	–	–	–	–	–
FCE4 50-200/07	40	275	195	275	195	14
FCE4 50-200/11	40	275	195	275	195	14
FCE4 50-250/15	40	275	195	275	195	14
FCE4 50-250/22	40	275	195	275	195	14
FCE4 65-125/03	–	–	–	–	–	–
FCE4 65-125/05	–	–	–	–	–	–
FCE4 65-160/07	–	–	–	–	–	–
FCE4 65-160/11	–	–	–	–	–	–
FCE4 65-200/11	40	275	195	275	195	14
FCE4 65-200/15	40	275	195	275	195	14
FCE4 65-250/22	40	275	195	275	195	14
FCE4 65-250/30	40	275	195	275	195	14
FCE4 80-125/07	–	–	–	–	–	–
FCE4 80-125/11	–	–	–	–	–	–
FCE4 80-160/15	–	–	–	–	–	–
FCE4 80-200/15	40	275	–	–	–	–
FCE4 80-200/22	40	275	195	275	195	14
FCE4 80-200/30	40	275	195	275	195	14
FCE4 80-250/30	40	275	195	275	195	14
FCE4 80-250/40	40	275	195	275	195	14
FCE4 80-250/55	40	275	195	275	195	14
FCE4 100-160/15	–	–	–	–	–	–
FCE4 100-200/22	40	275	195	275	195	14
FCE4 100-200/30	40	275	195	275	195	14
FCE4 100-200/40	40	275	195	275	195	14
FCE4 100-250/40	40	275	195	275	195	14
FCE4 100-250/55	40	275	195	275	195	14
FCE4 100-250/75	40	275	195	275	195	14

– : Отсутствует

Напольная опора для насосов FCS

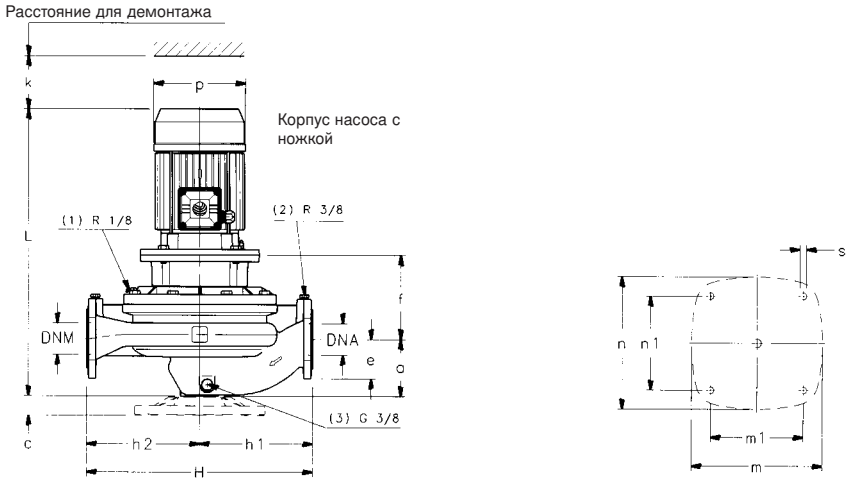

Марка насоса	Размеры опоры, мм					
	c	m	m1	n	n1	s
FCS 40-125/7	–	–	–	–	–	–
FCS 40-125/11	–	–	–	–	–	–
FCS 40-160/15	–	–	–	–	–	–
FCS 40-160/22	–	–	–	–	–	–
FCS 40-200/30	40	275	195	275	195	14
FCS 40-200/40	40	275	195	275	195	14
FCS 40-200/55	40	275	195	275	195	14
FCS 40-250/75	40	275	195	275	195	14
FCS 40-250/110	40	275	195	275	195	14
FCS 50-125/11	–	–	–	–	–	–
FCS 50-125/15	–	–	–	–	–	–
FCS 50-160/22	–	–	–	–	–	–
FCS 50-160/30	40	275	195	275	195	14
FCS 50-160/40	40	275	195	275	195	14
FCS 50-200/55	40	275	195	275	195	14
FCS 50-200/75	40	275	195	275	195	14
FCS 50-250/110A	40	275	195	275	195	14
FCS 50-250/110	40	275	195	275	195	14
FCS 50-250/150	40	275	195	275	195	14
FCS 65-125/22	–	–	–	–	–	–
FCS 65-125/30	–	–	–	–	–	–
FCS 65-125/40	–	–	–	–	–	–
FCS 65-160/55	–	–	–	–	–	–
FCS 65-160/75	–	–	–	–	–	–
FCS 65-200/110A	40	275	195	275	195	14
FCS 65-200/110	40	275	195	275	195	14
FCS 65-250/150	40	275	195	275	195	14
FCS 65-250/185	40	275	195	275	195	14
FCS 65-250/220	40	275	195	275	195	14
FCS 80-125/30	–	–	–	–	–	–
FCS 80-125/40	–	–	–	–	–	–
FCS 80-125/55	–	–	–	–	–	–
FCS 80-160/75	–	–	–	–	–	–
FCS 80-200/110	40	275	195	275	195	14
FCS 80-200/150	40	275	195	275	195	14
FCS 80-200/185	40	275	195	275	195	14
FCS 80-200/220	40	275	195	275	195	14
FCS 100-160/110	–	–	–	–	–	–
FCS 100-200/185	40	275	195	275	195	14
FCS 100-200/220	40	275	195	275	195	14

Марка насоса	Размеры опоры, мм					
	c	m	m1	n	n1	s
FCS4 40-200/05	40	275	195	275	195	14
FCS4 40-200/07	40	275	195	275	195	14
FCS4 40-250/11	40	275	195	275	195	14
FCS4 40-250/15	40	275	195	275	195	14
FCS4 50-200/07	40	275	195	275	195	14
FCS4 50-200/11	40	275	195	275	195	14
FCS4 50-250/15	40	275	195	275	195	14
FCS4 50-250/22	40	275	195	275	195	14
FCS4 65-160/07	–	–	–	–	–	–
FCS4 65-160/11	–	–	–	–	–	–
FCS4 65-200/15	40	275	195	275	195	14
FCS4 65-250/22	40	275	195	275	195	14
FCS4 65-250/30	40	275	195	275	195	14
FCS4 80-125/07	–	–	–	–	–	–
FCS4 80-125/11	–	–	–	–	–	–
FCS4 80-200/15	40	275	–	–	–	–
FCS4 80-200/22	40	275	195	275	195	14
FCS4 80-200/30	40	275	195	275	195	14
FCS4 80-250/40	40	275	195	275	195	14
FCS4 80-250/55	40	275	195	275	195	14
FCS4 100-160/15	–	–	–	–	–	–
FCS4 100-200/22	40	275	195	275	195	14
FCS4 100-200/30	40	275	195	275	195	14
FCS4 100-200/40	40	275	195	275	195	14
FCS4 100-250/40	40	275	195	275	195	14
FCS4 100-250/55	40	275	195	275	195	14
FCS4 100-250/75	40	275	195	275	195	14

– : Отсутствует

Вид на торец FCE

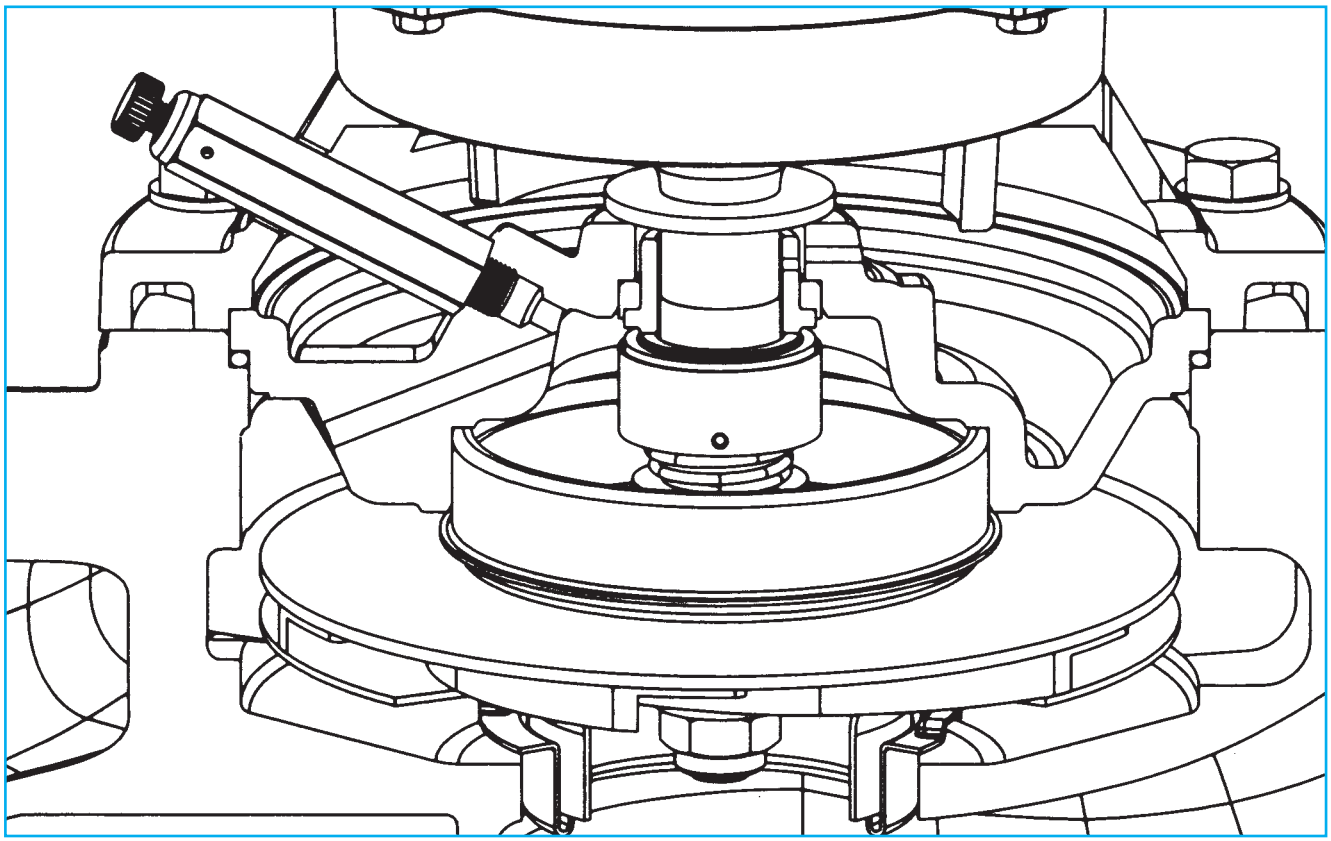

Рис. 1

Рис. 1: Стандартное исполнение.
Торцевое уплотнение в соответствии с EN12756 (ex DIN 24960) смазывается с помощью внутренней рециркуляции перекачиваемой жидкости.
Ложе для выпускного клапана (клапан включительно).

LOWARA

Серия NCLG4

СДВОЕННЫЕ НАСОСЫ “ИНЛАЙН”

Насосы “инлайн” с чугунным корпусом и рабочим колесом.
Пригодны к перекачиванию горячих и холодных жидкостей средней агрессивности.

Область применения

- Системы отопления и кондиционирования.
- Подача воды на бытовые, промышленные и сельскохозяйственные нужды.
- Повышение давления в системах водоснабжения.

Характеристики

- **Максимальная подача: 120 м³/ч.**
- **Максимальный напор: 15 м.**
- Непрерывное действие.
- **Температура** рабочей жидкости: **от -10 до +130°C**.
- **Максимальное рабочее давление: 10 бар (PN 10)**.
- **Номинальный диаметр патрубков** до **100 мм**.
- **Номинальный диаметр рабочего колеса** до **200 мм**.
- **Гидроуплотнение из керамики/графита/EPDM смазываемое с помощью внутренней руциркуляции перекачиваемой жидкости.**
- **Фланцевые соединения на всасывниии и подаче** (в соответсвии с нормами UNI 2223-2229).
- Класс защиты – IP55.
- Класс изоляции F.
- 4-х полюсные электродвигатели.

Материалы

ДЕТАЛЬ	МАТЕРИАЛ
Корпус насоса, крыльчатка	ЧУГУН (200 - UNI ISO 185)
Вал	НЕРЖАВЕЮЩАЯ СТАЛЬ (AISI 316 - DIN 1.4401)
Диск несущий уплотнение	ЧУГУН (200 - UNI ISO 185)
Втулка	ЧУГУН (200 - UNI ISO 185)
Механическое уплотнение	КЕРАМИКА/ГРАФИТ/EPDM
Прокладки OR	EPDM
Заливные и сливные пробки	ПОКРАШЕННАЯ СТАЛЬ

Расшифровка типового обозначения

NCLG 4 40 - 200 / 40

- 40 — Номинальмощность двигателя (кВт x 10)
- 200 — Номинальный диаметр рабочего колеса (мм)
- 40 — Номинальный диаметр напорного патрубка
- 4 — 4 = 4-х полюсный двигатель
- NCLG — Сдвоенная модель

Lowara
ITT Industries

Серия NCLG4 (сдвоенная модель)
Рабочие характеристики

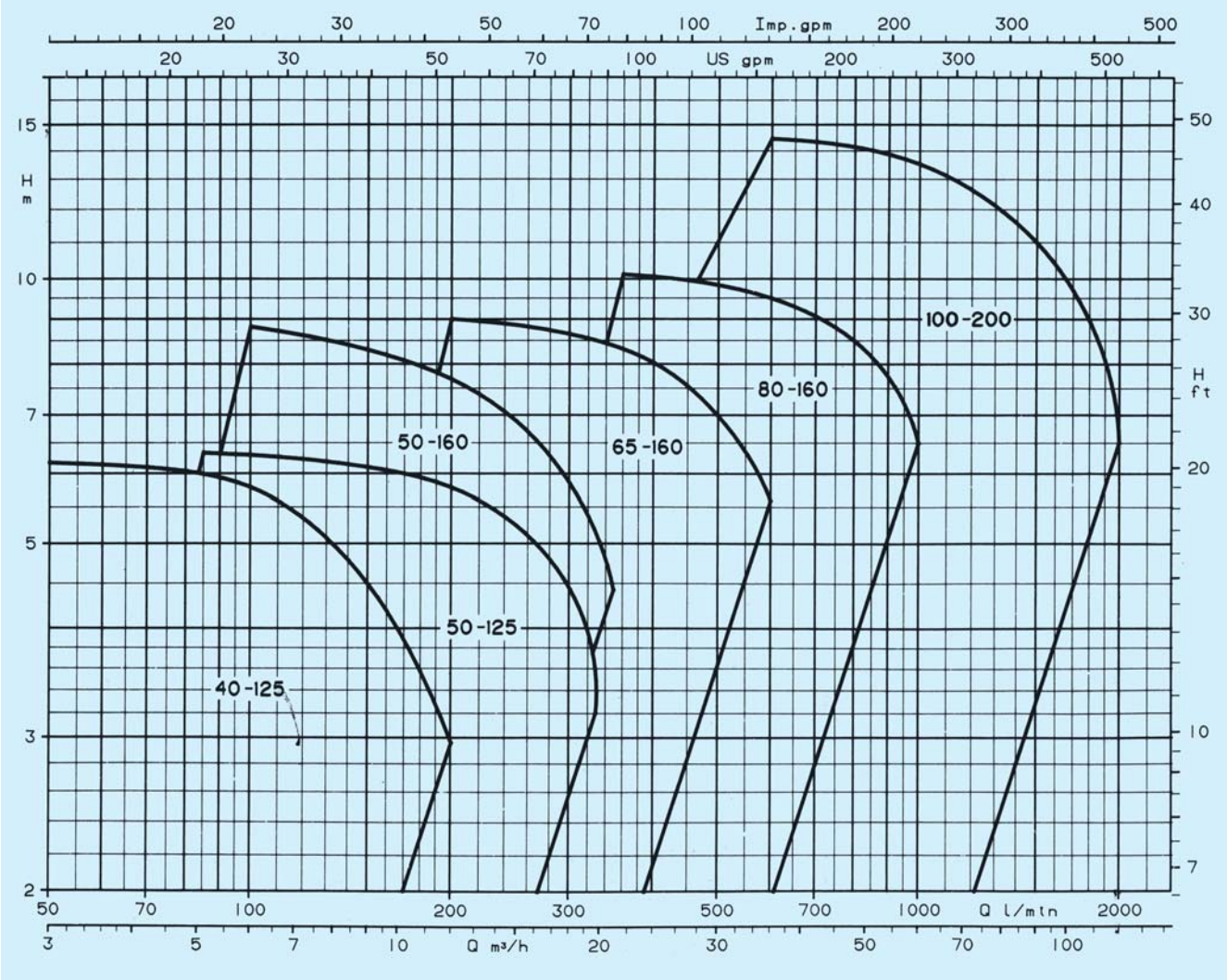

NCLG4

Серия NCLG4
Рабочие характеристики насосов на 1450 мин$^{-1}$, 50 Гц

МАРКА НАСОСА	МОЩНОСТЬ		НОМИНАЛЬНАЯ СИЛА ТОКА А			Q = ПОДАЧА																		
						л/мин	40	60	80	100	150	200	250	300	350	400	500	600	700	800	1000	1200	1400	1600	2000
						м³/ч	2,4	3,6	4,8	6	9	12	15	18	21	24	30	36	42	48	60	72	84	96	120
	кВт	л.с.	Δ 220-240В	Y 380-415В	Δ 380-415В	H = ОБЩИЙ НАПОР В МЕТРАХ ВОДЯНОГО СТОЛБА																			
40-125/02A	0,25	0,33	1,5	0,86				4,3	4	3,6	2,2														
40-125/02	0,25	0,33	1,5	0,86				6,1	6	5,8	4,5	3													
50-125/03	0,37	0,5	2,3	1,32				6,4	6,3	6,1	5,8	5,2	4,5												
50-160/05	0,5	0,7	3,1	1,8					9	8,8	8,3	7,7	6,9	5,8	4,5										
65-160/07	0,75	1	3,65	2,1								8,1	7,9	7,7	7,4	7	6	4							
65-160/09	0,92	1,25	4,7	2,7								9	8,8	8,6	8,4	8	7	5,6							
80-160/11	1,1	1,5	5	2,9											8,5	8,4	8,2	7,9	7,4	6,7	4,9				
80-160/15	1,5	2	6,6	3,8											10,1	10	9,8	9,5	9,1	8,5	6,5				
100-200/30	3	4	12	7														12,2	11,8	11,5	10,8	10	9	8	
100-200/40	4	5,5			9													14,4	14,2	14	13,5	12,7	11,7	10,3	6,5

Данные относятся к работе только с одним насосом. Для того, чтобы получить данные по двум, одновременно работающим насосам, необходимо удвоить значение подачи на каждое значение напора.
Характеристики действительны для жидкостей с плотностью ρ = 1,0 кг/дм³ и кинематической вязкостью γ = 1 мм²/с.

Размеры и масса насосов серии NCLG4

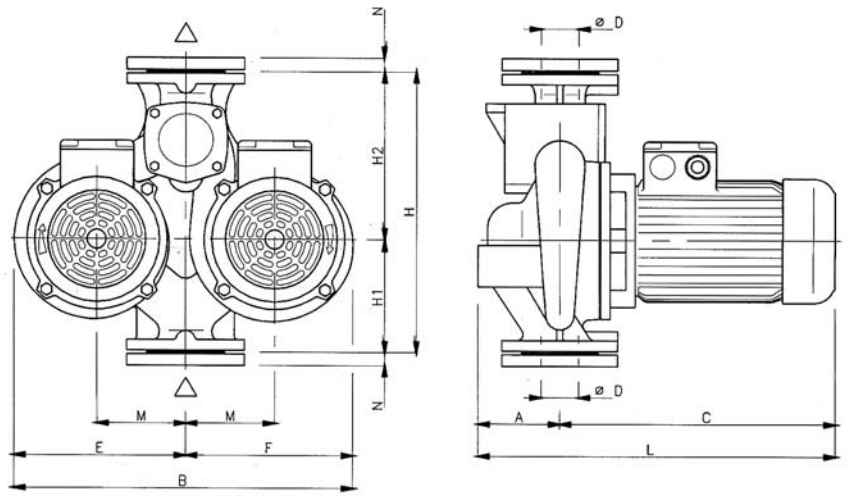

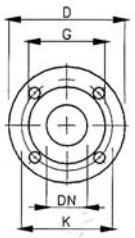

Контрофланец подлежащий приварке

Фланцы

DN	D	K	G	Отверстия	
				N°	Ø
40	150	110	88	4	18
50	165	125	102	4	18
65	185	145	122	4	18
80	200	160	138	4	18
100	220	180	158	8	18

МАРКА НАСОСОВ	DNA DNM	РАЗМЕРЫ В мм												МАССА кг
		Ø D	A	B	C	E	F	H	H1	H2	L	M	N	
40-125/02A	40	G 1"1/2	100	397	325	200	197	340	130	210	425	100	20	41
40-125/02	40	G 1"1/2	100	397	325	200	197	340	130	210	425	100	20	41
50-125/03	50	G 2"	110	427	325	217	210	365	145	220	435	105	22	46
50-160/05	50	G 2"	110	480	325	245	235	410	170	240	435	120	22	52
65-160/07	65	G 1"1/2	130	543	345	275	268	450	180	270	475	140	22	65
65-160/09	65	G 1"1/2	130	543	345	275	268	450	180	270	475	140	22	67
80-160/11	80	G 3"	150	550	385	280	270	510	205	305	535	135	24	79
80-160/15	80	G 3"	150	550	385	280	270	510	205	305	535	135	24	83
100-200/30	100	G 4"	180	670	425	325	345	630	240	390	605	165	26	138
100-200/40	100	G 4"	180	670	435	325	345	630	240	390	615	165	26	150

LOWARA

Серия SCUBA

Моноблочные погружные насосы

Область применения

- Перекачивание дождевых вод.
- Повышение давления в системах водоснабжения, где существует необходимость помещения насосов непосредственно в водозаборную емкость.
- Системы полива.

Рабочие характеристики

- **Подача**: до **7 м³/ч**.
- **Напор:** до **80 м**.
- **Максимальный диаметр** насоса: **128 мм**.
- **Максимальная глубина** погружения: **20 м**.
- **Допустимая концентрация взвешенных частиц: 25 г/дм³.**
- **Размер частиц**: до **2,5 мм.**
- **Диаметр напорного патрубка: Rp 1"1/4.**
- **Мощность электродвигателя от 0,55 до 1,1 кВт.**
- **Однофазный** с напряжением 220-240 В и частотой 50 Гц. Поставляется со встроенной защитой от перегрузок. По требованию поставляется блок управления.
- **Трехфазный** с напряжением 380-415 В и частотой 50 Гц. Защита от перегрузок обеспечивается пользователем и устанавливается в боке управления.
- Максимальное колебание напряжения: ±5%.
- Класс изоляции F.
- Может работать в **горизонтальном положении**.
- Максимальное **число включений насоса в час**: **25** для значений мощности до **0,9 кВт**;

  20 для значений мощности от **1,1 кВт** и выше.
- **Максимальная температура** рабочей жидкости: **40°C** (при непрерывном использовании).

Конструктивные особенности

- Погружной моноблочный насос с несколькими рабочими колесами. Гидравлическая часть размещена под электродвигателем, который охлаждается рабочей жидкостью.
- Электродвигатель защищен от попадания воды двумя уплотнительными кольцами, заполненными пластичной смазкой.
- Исключительно стойкое к истиранию механическое уплотнение из карбида кремния с масляной камерой специальной формы, гарантирующей герметичность двигателя.

В случае работы насоса вхолостую, система уплотнений не будет повреждена и не будет иметь место утечка жидкости в электродвигателе.
Используемое масло отвечает требованиям масел находящихся в контакте с пищевымипродуктами, а также к требованиям чистоты приведенным в Дополнении к G.U. №. 104 от 20/04/1973 кроме того он соответствует нормам F.D.A. (FOOD AND DRUG ADMINISTRATION).

- Имеются в распоряжении однофазные модели с поплавком (CG).

Материалы

Узел	Материал
Корпус насоса, Вал Диффузор, Верхняя опора Всасывающая полость, Болты	Нержавеющая сталь AISI 304 - DIN 1.4301
Рабочее колесо	Полифиниловая смола (Noryl*)
Верхняя крышка, Ложе механ. уплотнения	Технополимер
Опора нижнего подшипника	Алюминий литой под давлением
Подшипник	Каучук
Уплотнители	Нитрильный каучук (NBR)
Торцевое уплотнение	Карбид кремния/ Карбид кремния

Серия SCUBA
Рабочие характеристики насосов 2850 об/мин 50Гц

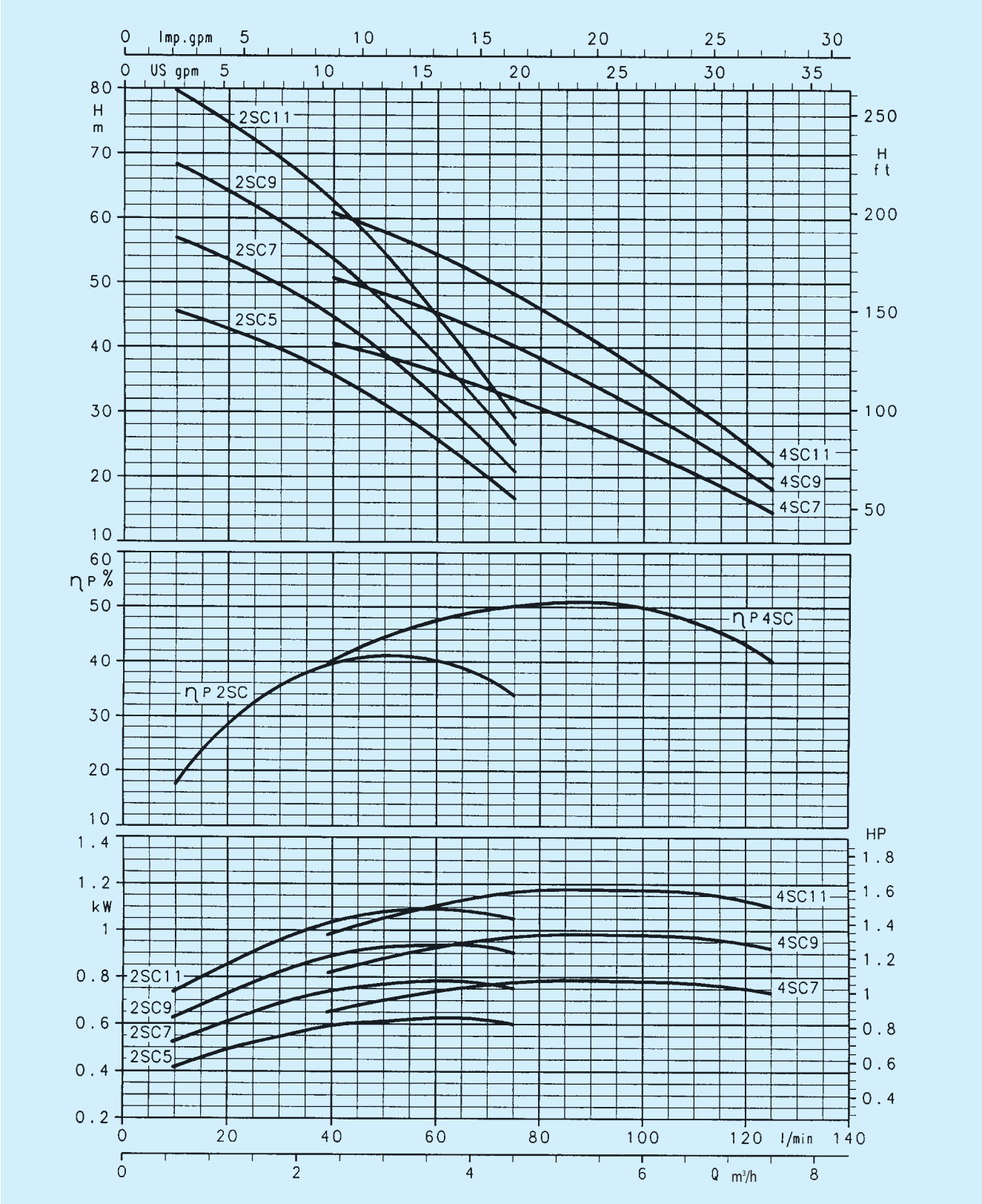

Характеристики действительны для жидкостей с плотностью ρ = 1,0 кг/дм³ и кинематической вязкостью γ = 1 мм²/с.

SCUBA

Размеры и масса насосов

Марка насоса Одно-Фазный 220-240 V**	Трех-фазный 380-415 V	L мм	Масса кг
2SC5	2SC5T	496	13,5
2SC7	2SC7T	536	15
2SC9	2SC9T	561	16
2SC11	2SC11T	606	18
4SC7	4SC7T	511	14,5
4SC9	4SC9T	536	15,5
4SC11	4SC11T	581	17,5

* Имеется в распоряжении однофазная модель с поплавком (SCUBA CG)

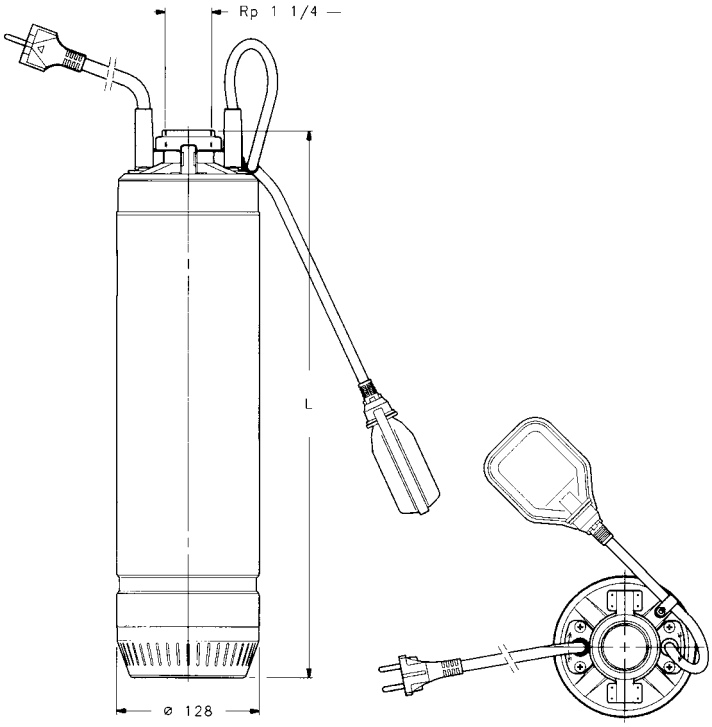

Серия SCUBA
Характеристики насосов 2850 об/мин

Марка насоса Одно-Фазный 220-240 В 50 Гц	Трех-Фазный 380-415 В 50 Гц	Число рабочих колес	Номинальная мощность кВт	Номинальная мощность лоша-диные силы	Потребляемая мощность, кВт Одно-фазный	Потребляемая мощность, кВт Трех-фазный	Сила тока, А Одно-Фазный 220-240 В	Сила тока, А Трех-Фазный 380-415 В	Емкостные ха-рактеристики мкФ	Емкостные ха-рактеристики В	Q = подача л/мин 0	10	20	30	40	50	60	80	100	120
											м³/ч. 0	0,6	1,2	1,8	2,4	3	3,6	4,8	6	7,2
											H = напор, метры водяного столба									
2SC5	2SC5T	4	0,55	0,75	0,92	0,85	4,2	1,6	18	450	48	46	43	40	36	31	26			
2SC7	2SC7T	5	0,75	1	1,15	1,05	5,2	1,9	25	450	60	57	53	50	45	39	32			
2SC9	2SC9T	6	0,90	1,2	1,32	1,25	5,8	2,1	25	450	72	68	64	60	54	47	39			
2SC11	2SC11T	7	1,1	1,5	1,5	1,5	6,6	2,6	30	450	84	80	75	69	63	54	45			
4SC7	4SC7T	4	0,75	1	1,2	1,1	5,4	2	25	450	45				40	38	36	30	24	17
4SC9	4SC9T	5	0,90	1,2	1,4	1,35	6,3	2,3	25	450	58				51	48	45	38	30	20
4SC11	4SC11T	6	1,1	1,5	1,65	1,6	7,4	2,7	30	450	69				61	58	55	46	36	25

LOWARA

Серия GS

Погружные насосы для 4” скважин

Область применения

- Подача воды на бытовые и производственные нужды.
- Повышение давления в системах водоснабжения.
- Системы полива.
- Системы пожаротушения.

Рабочие характеристики

- **Подача**: до **21 м³/ч**.
- **Напор**: до **340 м.**
- **Максимальный диаметр** насоса: **99 мм**.
- **Максимальная глубина** погружения: **150 м.**
- **Допустимая концентрация взвешенных частиц: 100 г/дм³.**
- Диаметр напорного патрубка: 1”$^1/_4$ – для насосов 1GS – 2GS – 4GS – 6GS
- Диаметром 2” – для насосов 8GS – 12GS – 16GS.
- Номинальная **мощность** электродвигателя: от 0,25 до **7,5 кВт.**
- Типы электродвигателей:
  Однофазный с напряжением 220-240 В, частотой 50 Гц и мощностью от 0,25 до 2,2 кВт.
  Трехфазный с напряжением 380-415 В, частотой 50 Гц и мощностью от 0,37 до 7,5 кВт.
- Защита от перегрузок, предусматриваемая в электрощите, обеспечивается пользователем (см. раздел посвященный электрощитам).
- Максимальное отклонение по отношению к номинальному напряжению: +6%/-10%
- **Максимальное число включений насоса в час**:
  30 для электродвигателей 4OS;
  20 для электродвигателей F4.
- Работа в горизонтальном положении (с двигателями серии 4OS и F4 мощностью до 2,2 кВт и с двигателями серии F4 с более высокой мощностью).
- **Максимальная температура** воды, контактирующей с электродвигателем: **30°C**.

Конструктивные особенности

- Конструкции, стойкие к абразивному износу. Высокая коррозионную стойкость и прочность благодаря исполнению из нержавющей стали.
- Встроенный обратный клапан защищает рабочее колесо от гидравлического удара и обратного потока жидкости.
- Насосы серии GS комплектуются электродвигателями 4OS или F4.

ЭЛЕКТРОДВИГАТЕЛЬ
Относительно рабочих характеристик электродигателя 40S смотри соответствующий раздел каталога.

Материалы

Узел	Материал
Верхняя промежуточная камера, Тарелка клапана, Седло клапана	Нержавеющая сталь (AISI 303 - DIN 1.4305)
Прокладка	Нитрильный каучук/NBR
Упорное кольцо	Нержавеющая сталь (AISI 302 - DIN 1.4319)
Верхняя опора	Поликарбонат/ стекловолокно
Подшипник	Полиуретан
Диффузор, рабочее колесо	Поликарбонат/ стекловолокно
Вал, муфта, фильтр, зажимная втулка, защита, кабеля	Нержавеющая сталь (AISI 304 - DIN 1.4301)

Lowara
ITT Industries

LOWARA

Серии 1GS – 2GS – 4GS – 6GS
Характеристики насосов 2850 об/мин 50Гц

Марка насоса	Число рабочих колес	кВт	л.с.	Q = подача														Сила тока, А		Конден-сатор	Длина насоса с электродви-гателем,	Масса насоса с электродви-гателем,
				л/мин	0	5	10	15	20	25	30	40	50	60	80	90	110	133	Одно-фазный 220 В	Трех-фазный 380-415 В	450 В	мм	кг
				м³/ч	0	0,3	0,6	0,9	1,2	1,5	1,8	2,4	3	3,6	4,8	5,4	6,6	8					
				H = напор, метры водяного столба																			
1GSL02M	8	0,25	0,33		53	50	44,5	36,5	26,5										2,8	–	12,5	632	11,5
1GSL03M	12	0,37	0,5		79	75	66,5	55	40										3,5	–	16	722	13
1GSL03T	12	0,37	0,5		79	75	66,5	55	40										–	1,25	–	701	12
1GSL05M	18	0,55	0,75		119	112	100	83	60										5	–	20	854	15,5
1GSL05T	18	0,55	0,75		119	112	100	83	60										–	1,65	–	826	14
1GSL07M	24	0,75	1		159	150	133	110	80										6,5	–	30	981	17,5
1GSL07T	24	0,75	1		159	150	133	110	80										–	2,2	–	959	16
1GSL11M	35	1,1	1,5		232	218	194	160	116										9,6	–	40	1232	21
1GSL11T	35	1,1	1,5		232	218	194	160	116										–	3,1	–	1203	20
1GSL15M	49	1,5	2		324	305	272	224	163										11,8	–	50	1504	25
1GSL15T	49	1,5	2		324	305	272	224	163										–	4	–	1476	23
2GS02M	5	0,25	0,33		33				30	28	26	20	13						2,8	–	12,5	579	11
2GS03M	7	0,37	0,5		47				42	40	36	29	19						3,5	–	16	634	12,5
2GS03T	7	0,37	0,5		47				42	40	36	29	19						–	1,25	–	614	11
2GS05M	10	0,55	0,75		67				60	56	52	41	27						5	–	20	714	14,5
2GS05T	10	0,55	0,75		67				60	56	52	41	27						–	1,65	–	686	12,5
2GS07M	14	0,75	1		93				83	79	73	57	37						6,5	–	30	806	16
2GS07T	14	0,75	1		93				83	79	73	57	37						–	2,2	–	784	14,5
2GS11M	20	1,1	1,5		133				119	113	104	82	53						9,6	–	40	940	18
2GS11T	20	1,1	1,5		133				119	113	104	82	53						–	3,1	–	911	17
2GS15M	28	1,5	2		187				167	158	146	115	74						11,8	–	50	1138	21
2GS15T	28	1,5	2		187				167	158	146	115	74						–	4	–	1110	20
2GS22M	40	2,2	3		267				238	226	208	164	106						15,2	–	70	1452	28
2GS22T	40	2,2	3		267				238	226	208	164	106						–	5,3	–	1347	23
2GS30T	52	3	4		347				309	294	271	213	138						–	7	–	1623	31
4GS03M	4	0,37	0,5		27						24	23	21	19	13				3,5	–	16	598	12
4GS03T	4	0,37	0,5		27						24	23	21	19	13				–	1,25	–	578	10,5
4GS05M	7	0,55	0,75		47						42	40	37	33	22	15			5	–	20	691	14
4GS05T	7	0,55	0,75		47						42	40	37	33	22	15			–	1,65	–	663	12
4GS07M	9	0,75	1		60						54	51	47	42	28	19			6,5	–	30	756	15,5
4GS07T	9	0,75	1		60						54	51	47	42	28	19			–	2,2	–	734	14
4GS11M	14	1,1	1,5		94						84	80	74	66	44	30			9,6	–	40	893	17,5
4GS11T	14	1,1	1,5		94						84	80	74	66	44	30			–	3,1	–	864	16
4GS15M	19	1,5	2		127						114	108	100	89	60	40			11,8	–	50	1029	20
4GS15T	19	1,5	2		127						114	108	100	89	60	40			–	4	–	1001	18,5
4GS22M	27	2,2	3		181						162	154	142	127	85	57			15,2	–	70	1336	26
4GS22T	27	2,2	3		181						162	154	142	127	85	57			–	5,3	–	1231	22
4GS30T	35	3	4		228						204	194	179	160	107	72			–	7	–	1471	29
4GS40T	48	4	5,5		322						288	274	252	226	151	102			–	9	–	2065	35
6GS05M	5	0,55	0,75		30								26	25	22	21	17	12	5	–	20	710	14,5
6GS05T	5	0,55	0,75		30								26	25	22	21	17	12	–	1,65	–	682	12,5
6GS07M	7	0,75	1		43								36	35	31	29	24	16	6,5	–	30	794	16
6GS07T	7	0,75	1		43								36	35	31	29	24	16	–	2,2	–	772	14,5
6GS11M	10	1,1	1,5		61								52	49	44	41	34	23	9,6	–	40	916	18
6GS11T	10	1,1	1,5		61								52	49	44	41	34	23	–	3,1	–	887	16,5
6GS15M	14	1,5	2		85								72	69	62	58	48	32	11,8	–	50	1106	21
6GS15T	14	1,5	2		85								72	69	62	58	48	32	–	4	–	1078	19,5
6GS22M	21	2,2	3		128								108	104	93	87	71	48	15,2	–	70	1428	28
6GS22T	21	2,2	3		128								108	104	93	87	71	48	–	5,3	–	1323	23
6GS30T	29	3	4		177								150	143	128	120	99	67	–	7	–	1630	31
6GS40T	38	4	5,5		232								196	188	168	157	129	87	–	9	–	2223	37
6GS55T	52	5,5	7,5		317								268	257	230	215	177	120	–	12,8	–	2657	46

Испытания согласно требованиям норм ISO 2548 для снрийно производимых насосов класса C.
Диаметр напорных патрубков насоса: 1GSL - 2GS - 4GS - 6GS: 1"¼.

GS

LOWARA

Серии 8GS – 12GS – 16GS
Характеристики насосов 2850 об/мин 50Гц

Марка насоса	Число рабочих колес	кВт	л.с.	Q = подача											Сила тока, А		Конден-сатор	Длина насоса с электродви-гателем,	Масса насоса с электродви-ателем,
				л/мин 0	60	80	100	120	140	160	200	250	300	367	Одно-фазный 220 В	Трех-фазный 380-415 В	450 В	мм	кг
				м³/ч 0	3,6	4,8	6	7,2	8,4	9,6	12	15	18	22					
				H = напор, метры водяного столба															
8GS07M	4	0,75	1	26	24	23	22	20	18	16					6,5	–	30	703	15
8GS07T	4	0,75	1	26	24	23	22	20	18	16					–	2,2	–	681	13,5
8GS11M	6	1,1	1,5	39	36	34	33	31	28	24					9,6	–	40	794	16,5
8GS11T	6	1,1	1,5	39	36	34	33	31	28	24					–	3,1	–	765	15,5
8GS15M	8	1,5	2	52	48	46	44	41	37	32					11,8	–	50	884	18,5
8GS15T	8	1,5	2	52	48	46	44	41	37	32					–	4	–	856	17
8GS22M	13	2,2	3	84	77	74	71	67	60	51					15,2	–	70	1144	25
8GS22T	13	2,2	3	84	77	74	71	67	60	51					–	5,3	–	1039	20
8GS30T	17	3	4	110	101	97	93	87	78	67					–	7	–	1268	28
8GS40T	23	4	5,5	149	137	132	126	118	106	91					–	9	–	1768	33
8GS55T	32	5,5	7,5	207	191	183	175	164	147	127					–	12,8	–	2039	40
8GS75T	43	7,5	10	279	256	246	235	220	198	170					–	17,5	–	2430	47
12GS15M	7	1,5	2	43			37	35	33	30	25	17			11,8	–	50	1000	19,5
12GS15T	7	1,5	2	43			37	35	33	30	25	17				4	–	972	18
12GS22M	10	2,2	3	61			53	50	47	43	36	24			15,2	–	70	1299	26
12GS22T	10	2,2	3	61			53	50	47	43	36	24			–	5,3	–	1194	21
12GS30T	14	3	4	86			74	70	66	61	50	34			–	7	–	1468	29
12GS40T	19	4	5,5	116			100	95	89	83	68	46			–	9	–	1804	35
12GS55T	26	5,5	7,5	159			137	130	122	113	94	63			–	12,8	–	2275	43
12GS75T	35	7,5	10	215			184	175	164	152	126	85			–	17,5	–	2818	52
16GS22M	8	2,2	3	47					37	36	32	27	23	16	15,2	–	70	1247	26
16GS22T	8	2,2	3	47					37	36	32	27	23	16	15,2	5,3	–	1142	21
16GS30T	11	3	4	65					51	49	44	38	31	22	–	7	–	1413	29
16GS40T	15	4	5,5	89					70	67	60	51	43	30	–	9	–	1760	35
16GS55T	20	5,5	7,5	118					94	89	80	69	57	41	–	12,8	–	2245	43
16GS75T	28	7,5	10	165					131	125	112	96	80	57	–	17,5	–	2865	52

Испытания согласно требованиям норм ISO 2548 для снрийно производимых насосов класса C.
Диаметр напорных патрубков насоса: 1GSL - 2GS - 4GS - 6GS: 2".

GS

Серия 1GS
Рабочие характеристики насосов 2850 об/мин 50Гц

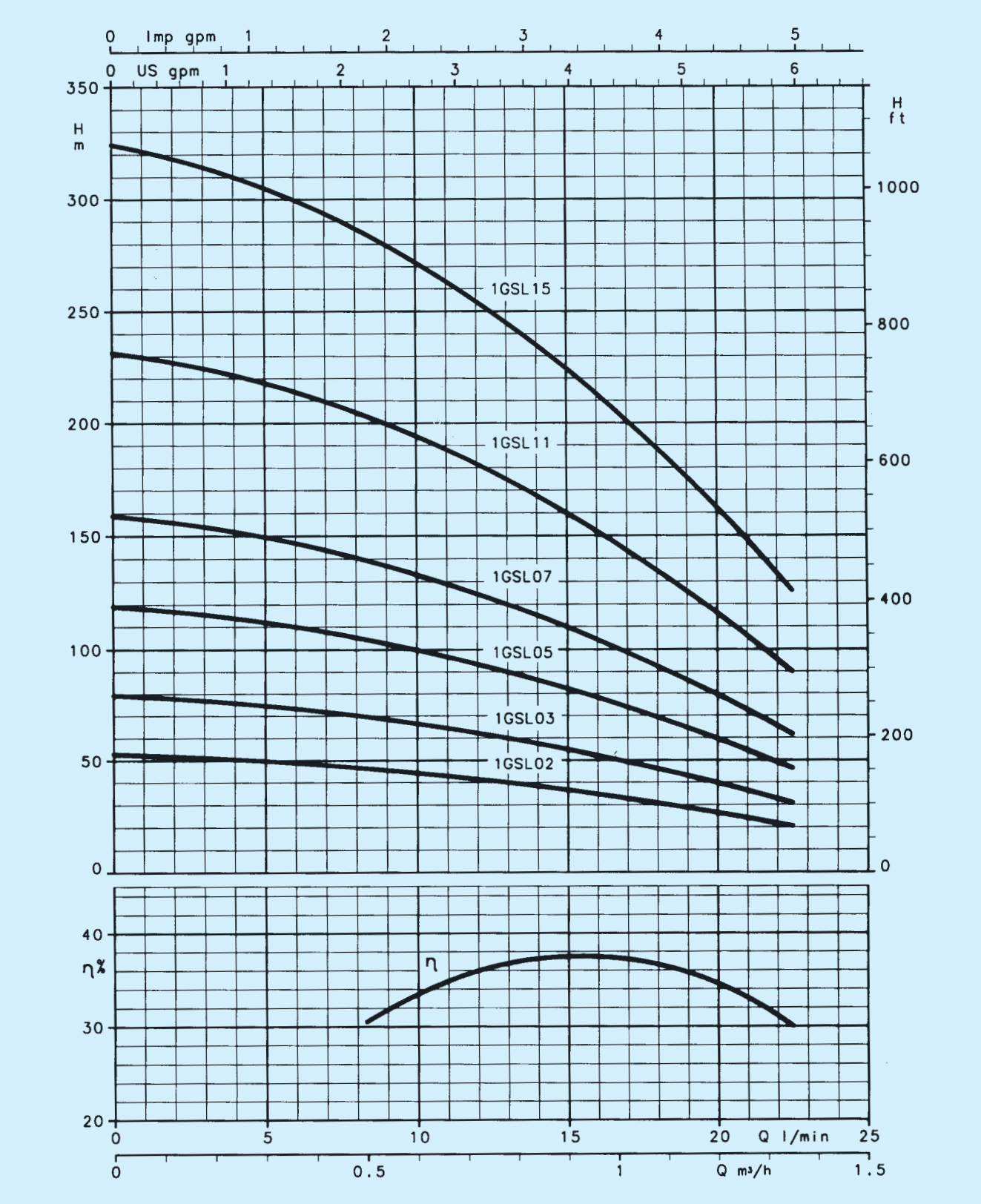

Характеристики действительны для жидкостей с плотностью ρ = 1,0 кг/дм³ и кинематической вязкостью γ = 1 мм²/с.

GS

LOWARA

Серия 2GS
Рабочие характеристики насосов 2850 об/мин 50Гц

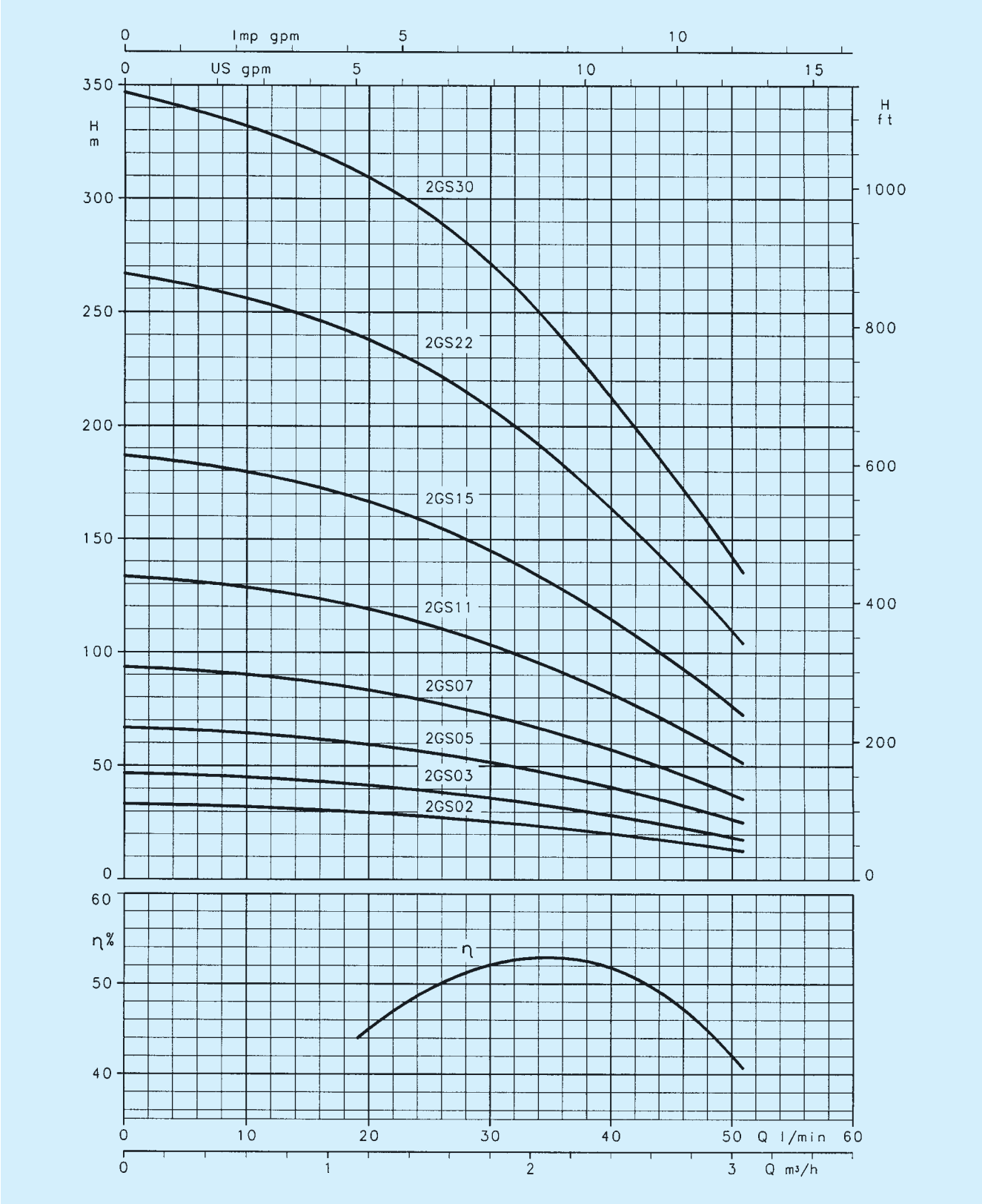

Характеристики действительны для жидкостей с плотностью ρ = 1,0 кг/дм³ и кинематической вязкостью γ = 1 мм²/с.

GS

Серия 4GS
Рабочие характеристики насосов 2850 об/мин 50Гц

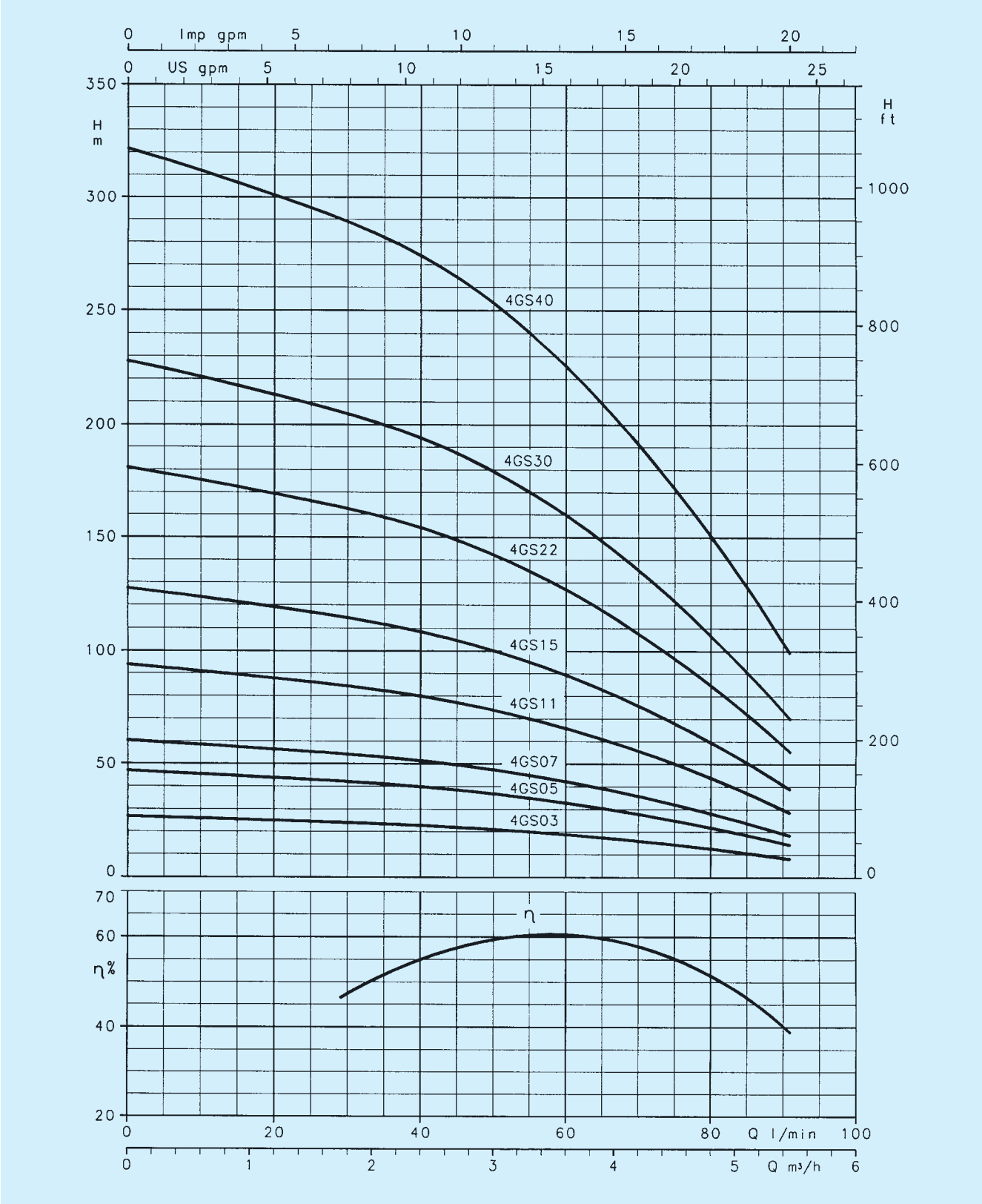

Характеристики действительны для жидкостей с плотностью ρ = 1,0 кг/дм³ и кинематической вязкостью γ = 1 мм²/с.

GS

LOWARA

Серия 6GS
Рабочие характеристики насосов 2850 об/мин 50Гц

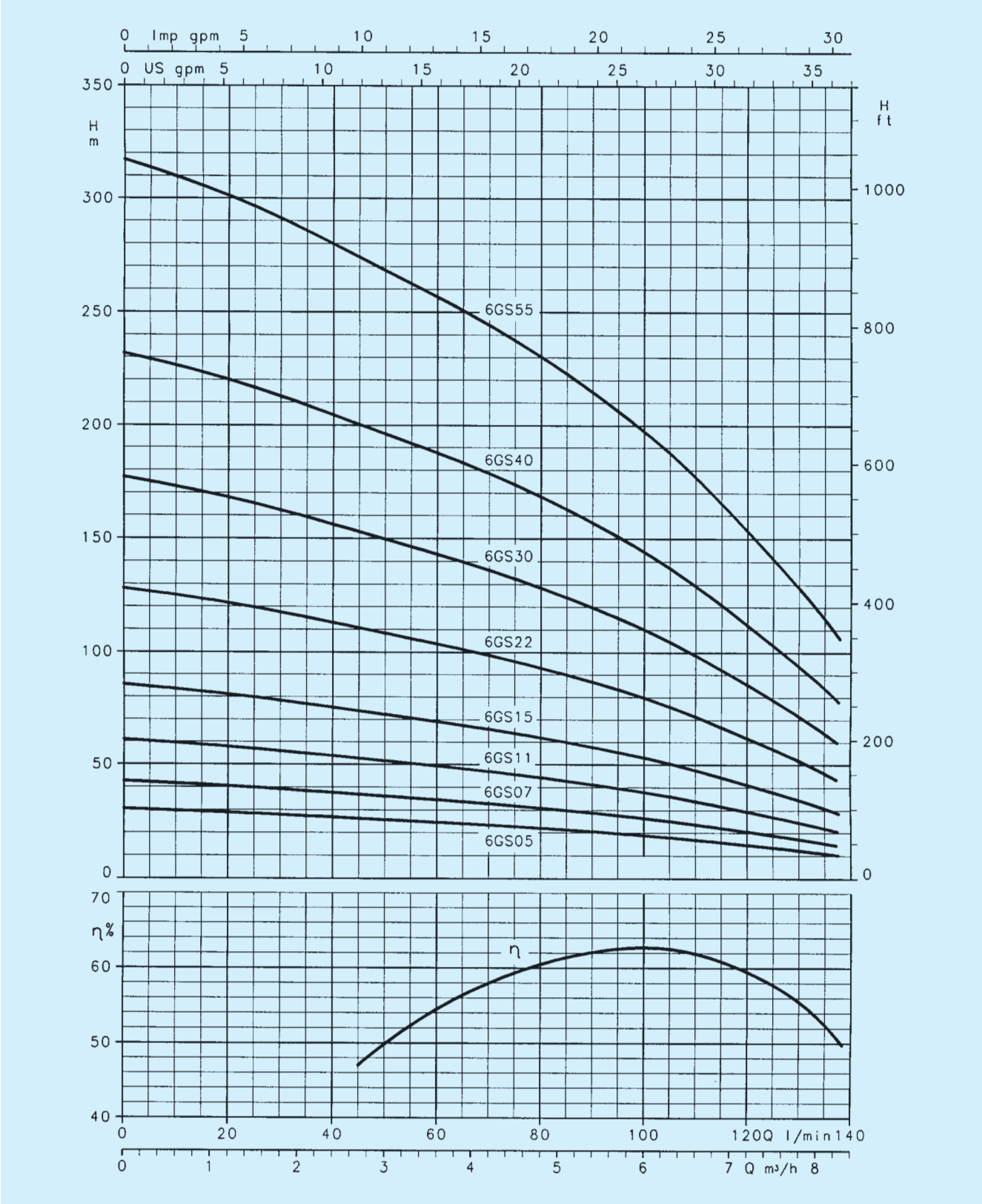

Характеристики действительны для жидкостей с плотностью ρ = 1,0 кг/дм³ и кинематической вязкостью γ = 1 мм²/с.

GS

Серия 8GS
Рабочие характеристики насосов 2850 об/мин 50Гц

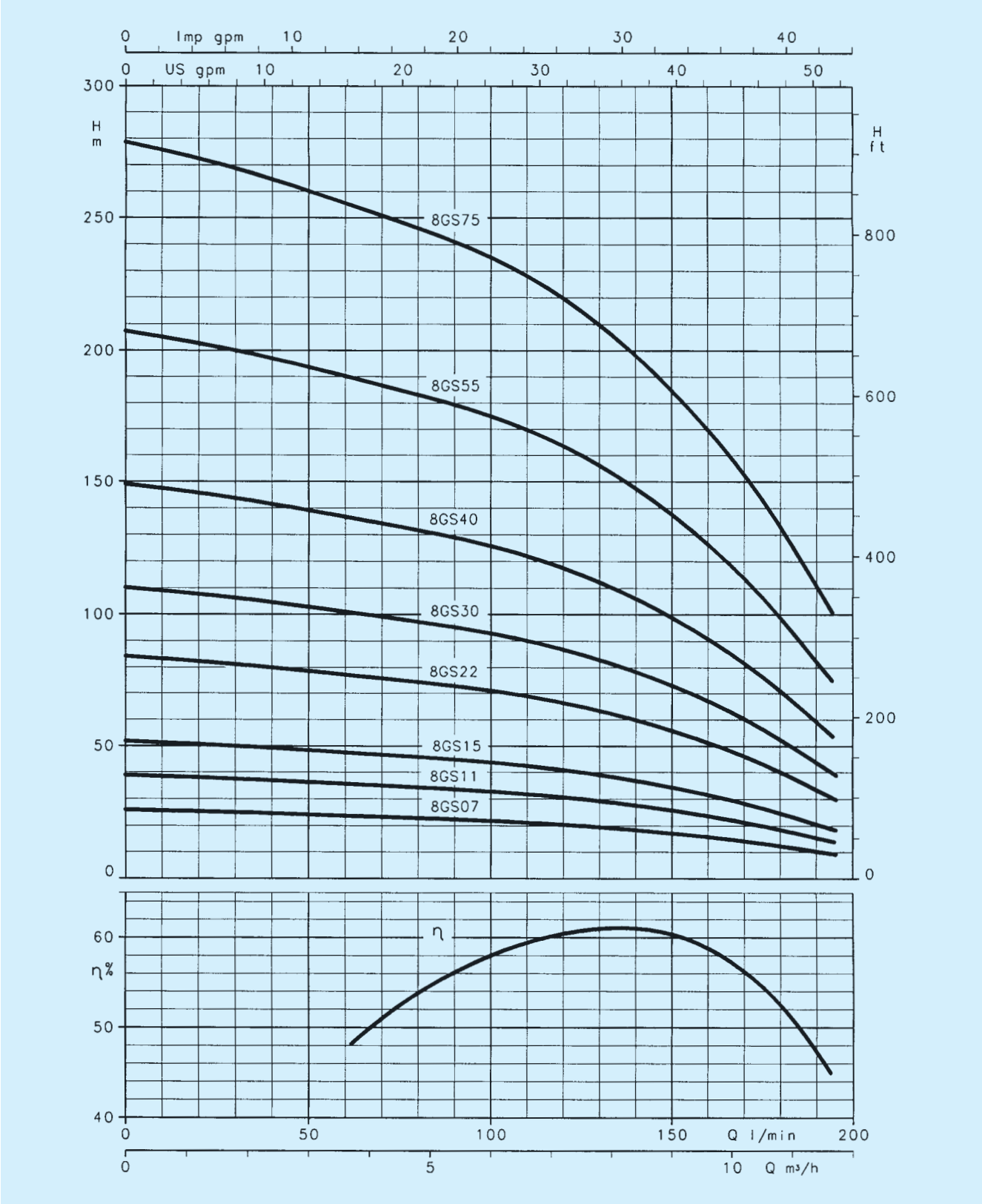

Характеристики действительны для жидкостей с плотностью ρ = 1,0 кг/дм³ и кинематической вязкостью γ = 1 мм²/с.

GS

Серия 12GS
Рабочие характеристики насосов 2850 об/мин 50Гц

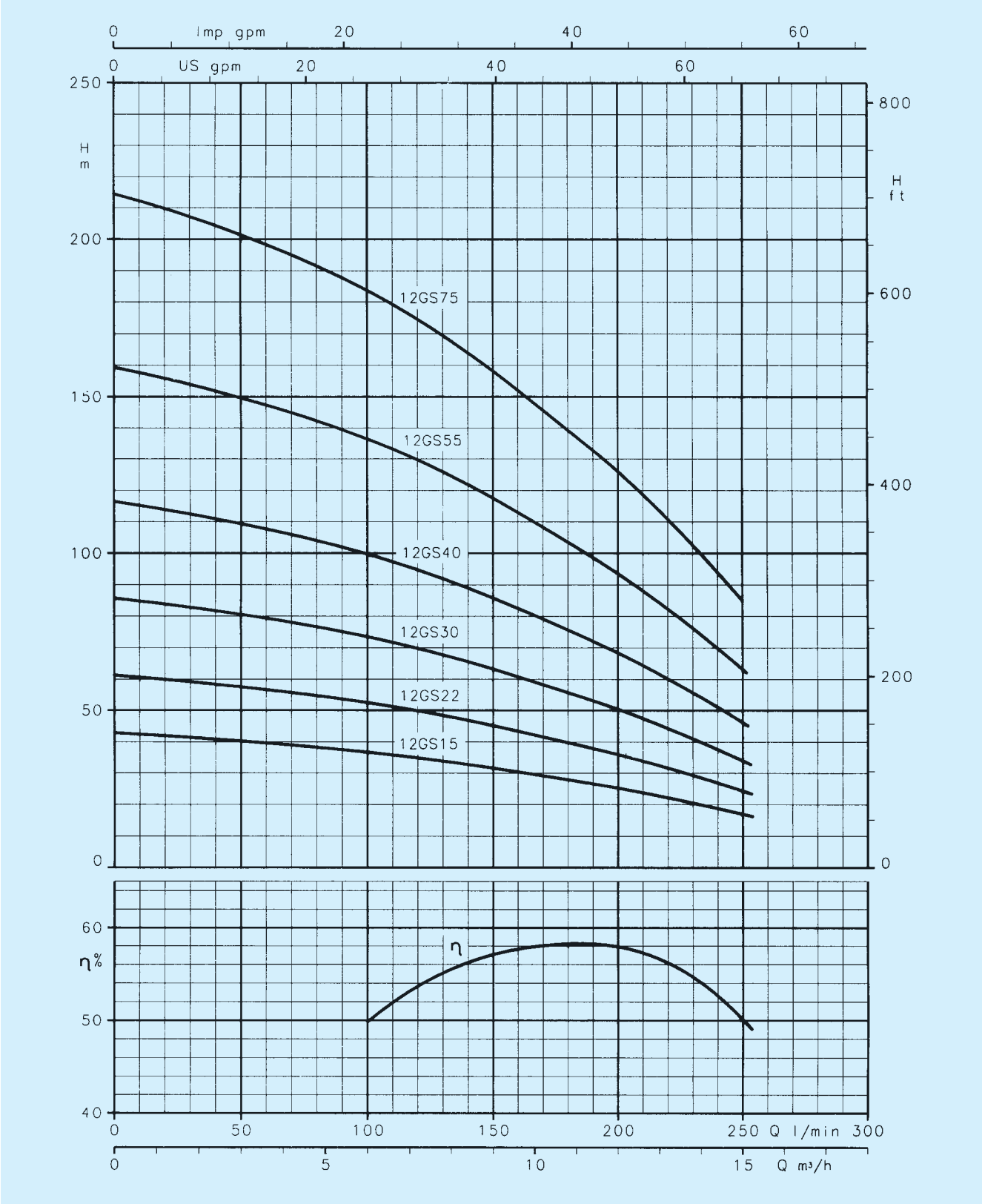

Характеристики действительны для жидкостей с плотностью ρ = 1,0 кг/дм³ и кинематической вязкостью γ = 1 мм²/с.

Серия 16GS
Рабочие характеристики насосов 2850 об/мин 50Гц

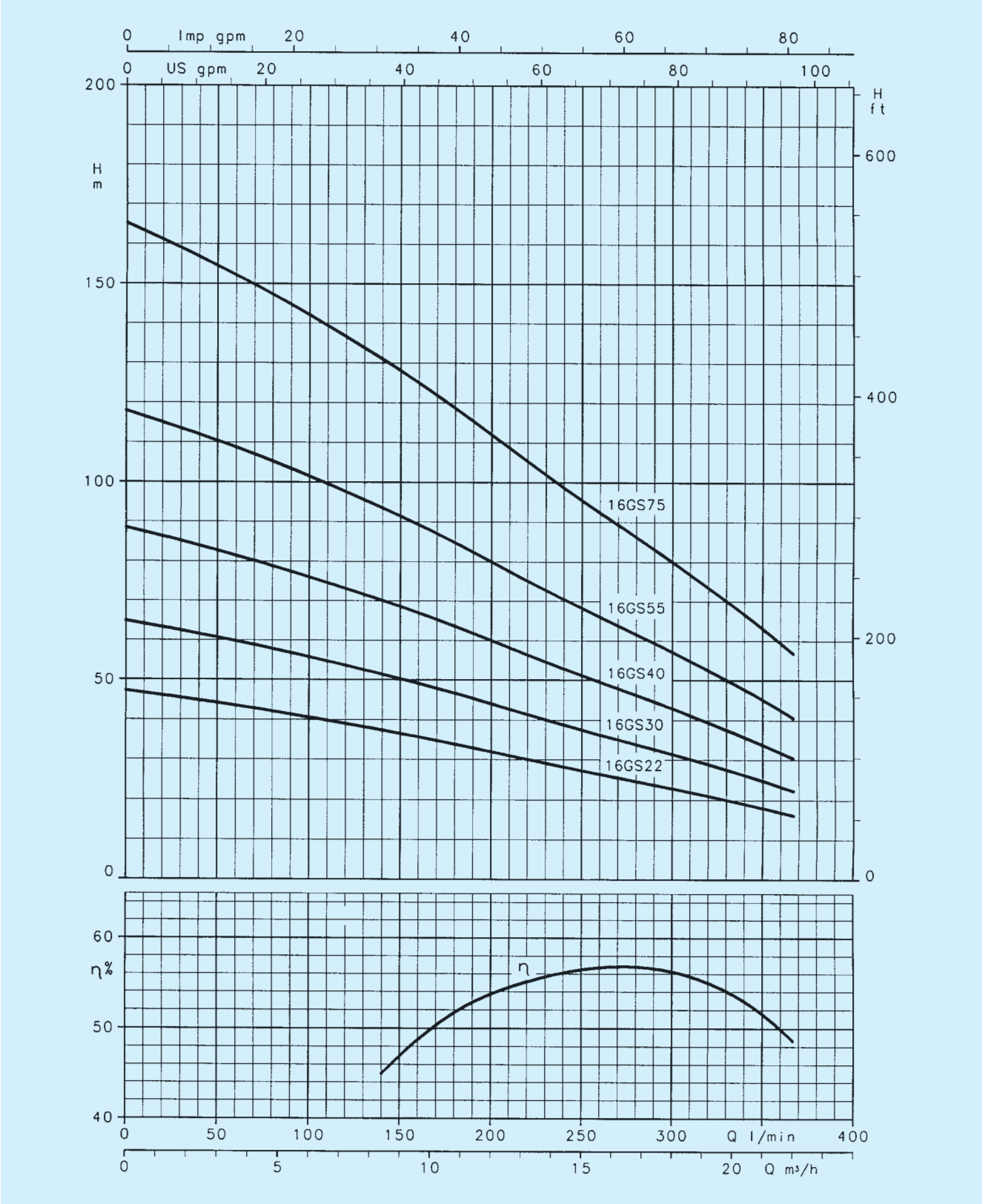

Характеристики действительны для жидкостей с плотностью ρ = 1,0 кг/дм³ и кинематической вязкостью γ = 1 мм²/с.

GS

Размеры и масса насосов серии GS

Марка насоса	Число рабочих колес	Длина, L	DNM	Масса, кг
1GSL02	8	298	Rp 1" 1/4	3
1GSL03	12	367	Rp 1" 1/4	4
1GSL05	18	472	Rp 1" 1/4	5
1GSL07	24	577	Rp 1" 1/4	6
1GSL11	35	799	Rp 1" 1/4	8,5
1GSL15	49	1043	Rp 1" 1/4	11,5
2GS02	5	245	Rp 1" 1/4	2,5
2GS03	7	280	Rp 1" 1/4	3
2GS05	10	332	Rp 1" 1/4	3,5
2GS07	14	402	Rp 1" 1/4	4
2GS11	20	507	Rp 1" 1/4	5,5
2GS15	28	677	Rp 1" 1/4	7
2GS22	40	886	Rp 1" 1/4	9,5
2GS30	52	1095	Rp 1" 1/4	12
4GS03	4	244	Rp 1" 1/4	2,5
4GS05	7	309	Rp 1" 1/4	3
4GS07	9	352	Rp 1" 1/4	3,5
4GS11	14	460	Rp 1" 1/4	4,5
4GS15	19	568	Rp 1" 1/4	5,5
4GS22	27	770	Rp 1" 1/4	7,5
4GS30	35	943	Rp 1" 1/4	9
4GS40	48	1223	Rp 1" 1/4	12,5
6GS05	5	328	Rp 1" 1/4	3,5
6GS07	7	390	Rp 1" 1/4	4
6GS11	10	483	Rp 1" 1/4	5
6GS15	14	645	Rp 1" 1/4	7
6GS22	21	862	Rp 1" 1/4	9
6GS30	29	1102	Rp 1" 1/4	11,5
6GS40	38	1381	Rp 1" 1/4	14,5
6GS55	52	1815	Rp 1" 1/4	19
8GS07	4	299	Rp 2"	3
8GS11	6	361	Rp 2"	4
8GS15	8	423	Rp 2"	4,5
8GS22	13	578	Rp 2"	6
8GS30	17	740	Rp 2"	8
8GS40	23	926	Rp 2"	9,5
8GS55	32	1197	Rp 2"	12,5
8GS75	43	1538	Rp 2"	16
12GS15	7	539	Rp 2"	5
12GS22	10	733	Rp 2"	7,5
12GS30	14	940	Rp 2"	9,5
12GS40	19	1200	Rp 2"	12
12GS55	26	1556	Rp 2"	16
12GS75	35	2023	Rp 2"	20,5
16GS22	8	681	Rp 2"	7
16GS30	11	885	Rp 2"	9
16GS40	15	1156	Rp 2"	11,5
16GS55	20	1526	Rp 2"	15,5
16GS75	28	2070	Rp 2"	21

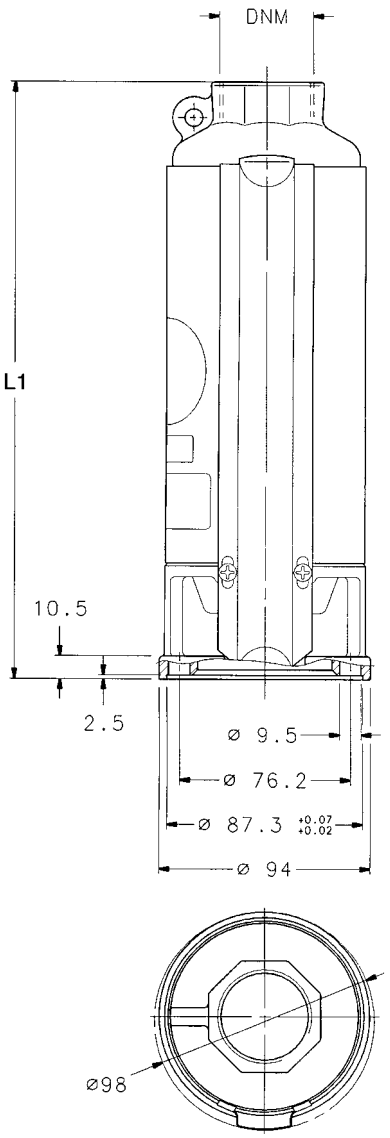

ПРИМЕЧАНИЯ: Относительно размеров и массы электродвигателя смотри раздел настоящего каталога посвященный электродвигателям 4OS и F4.

LOWARA

Серии OZ6 – FZ6

Погружные насосы для 6” скважин

Область применения

- Подача воды на бытовые и производственные нужды из глубоких скважин.
- Повышение давления в системах водоснабжения.
- Системы орошения.
- Системы пожаротушения.
- Шахтные воды.

Рабочие характеристики

- **O4Z6, OZ6** – комплектуются электродвигателями 4OS – OS6.
- **F4Z6, FZ6** – комплектуются электродвигателями F4 – FS6.
- **Подача**: до **78 м³/ч.**
- **Напор**: до **410 м**.
- **Максимальный диаметр** насоса: **147 мм**.
- **Максимальная глубина погружения:**
  150 м (с электродвигателем типа **OS**)
  350 м (с электродвигателем типа **F**).
- **Допустимая концентрация взвешенных веществ: 25 г/дм³.**
- **Диаметр напорного патрубка**:
  – 2”1/2 для насосов серий **Z611 – Z615 – Z621**
  – 3” для насосов серий **Z630 – Z642 – Z658**.
- **Мощность электродвигателя от 3 до 30 кВт.**
- **Трехфазный электродвигатель** с напряжением 380-415 В, частотой 50 Гц.
- Максимальное колебание напряжения: ±5%.
- Обмотки **класса B или F** в зависимости от типа электродвигателя.
- Электродвигатели серии OS6 и F6 мощностью до 15 кВт могут работать как в вертикальном, так и в горизонтальном положении, в то время как электродвигатели серии OS6 и F6 мощностью свыше 15 кВт могут работать только в вертикальном положении.
- Максимальное **число включений насоса в час**: **15 – 30** в зависимости от типа электродвигателя.
- По запросу поставляются модели с двойным выходом кабеля для запуска через соединение звезда/треугольник.

Конструктивные особенности

- Подшипники, выполненные их нитрильного каучука обеспечивают **высокую стойкость к износу и длительную бесперебойную работу насосов**.
- Соединиельная муфта и фланец с размерами соединений по нормам **NEMA**
- Два типа насосов:
  – **Радиальные** с высоким напором (до 410 м) и низкой подачей (30 м³/ч).
  – **Полурадиальные** со средними напором (до 270 м) и подачей (78 м³/ч).

Материалы

Узел	Материал
Рабочее колесо, Обратный клапан, Напорный патрубок, Диффузор, Отвод, Защита кабеля, Нижняя опора, Стяжки.	Нержавеющая сталь (AISI 304 - DIN 1.4301)
Вал, Муфта	Нержавеющая сталь (AISI 420 - DIN 1.4021)
Винты крепления муфты	STAINLESS STEEL (AISI 431 - DIN 1.4057)
Секции корпуса	Нержавеющая сталь (AISI 316L - DIN 1.4404)
Упорный ролик	Фенольная смола
Подшипники	Нитрильный каучук/NBR

LOWARA

Серии OZ6 – FZ6
Характеристики насосов 2850 об/мин 50Гц

Марка насоса	Номинальная мощность		Сила тока 380-415 V	Q = ПОДАЧА											ДЛИНА	МАССА ЭЛЕКТРО-НАСОСА
				м³/ч	0	3	6	9	12	15	18	21	24	27	30		
				л/мин	0	50	100	150	200	250	300	350	400	450	500		
	кВт	Л.С.	A	H = ОБЩИЙ НАПОР В МЕТРАХ ВОДЯНОГО СТОЛБА												мм	кг
O4Z611/6	3	4	7		67	66	63	60	54	44	28					1210	35
F4Z611/6	3	4	7,2		67	66	63	60	54	44	28					1195	34,8
O4Z611/8	4	5,5	9,2		89	88	85	80	72	59	37					1364	40
F4Z611/8	3,7	5	8,9		89	88	85	80	72	59	37					1311	39,5
O4Z611/12	5,5	7,5	12,5		132	131	128	120	109	88	56					1635	48
F4Z611/12	5,5	7,5	13,2		132	131	128	120	109	88	56					1619	50
O4Z611/16	7,5	10	17,5		178	175	170	160	146	117	73					1867	57
F4Z611/16	7,5	10	17,8		178	175	170	160	146	117	73					1845	58
OZ611/6	3	4	7,6		67	66	63	60	54	44	28					1320	53
FZ611/6	4	5,5	9,5		67	66	63	60	54	44	28					1267	50,5
OZ611/8	3,7	5	8,8		89	88	85	80	72	59	37					1399	55
FZ611/8	4	5,5	9,5		89	88	85	80	72	59	37					1346	52,5
OZ611/12	5,5	7,5	12,5		132	131	128	120	109	88	56					1634	67
FZ611/12	5,5	7,5	12,8		132	131	128	120	109	88	56					1534	59,7
OZ611/16	7,5	10	17		178	175	170	160	146	117	73					1840	82
FZ611/16	7,5	10	16,3		178	175	170	160	146	117	73					1722	66,5
OZ611/21	11	15	24,5		233	230	223	211	191	153	97					2143	96
FZ611/21	11	15	24		233	230	223	211	191	153	97					1983	78,8
OZ611/24	11	15	24,5		267	262	255	241	219	175	110					2259	99
FZ611/24	11	15	24		267	262	255	241	219	175	110					2099	81,8
OZ611/28	15	20	31		311	306	298	281	255	204	130					2505	115
FZ611/28	15	20	32		311	306	298	281	255	204	130					2320	92,3
OZ611/31	15	20	31		345	339	329	311	282	226	142					2623	118
FZ611/31	15	20	32		345	339	329	311	282	226	142					2438	95,3
OZ611/34	18,5	25	39		378	371	361	342	310	249	157					2829	133
FZ611/34	18,5	25	40		378	371	361	342	310	249	157					2620	105
OZ611/37	18,5	25	39		412	404	393	372	337	270	171					2947	136
FZ611/37	18,5	25	40		412	404	393	372	337	270	171					2738	108
O4Z615/4	3	4	7		49		47	45	43	39	32	24				1131	33
F4Z615/4	3	4	7,2		49		47	45	43	39	32	24				1117	32,8
O4Z615/6	4	5,5	9,2		74		70	68	65	59	49	37				1285	38
F4Z615/6	3,7	5	8,9		74		70	68	65	59	49	37				1233	37,5
O4Z615/9	5,5	7,5	12,5		110		104	102	98	89	73	55				1518	45
F4Z615/9	5,5	7,5	13,2		110		104	102	98	89	73	55				1502	47
O4Z615/12	7,5	10	17,5		147		140	135	129	119	99	73				1711	52
F4Z615/12	7,5	10	17,8		147		140	135	129	119	99	73				1689	53
OZ615/4	3	4	7,6		49		47	45	43	39	32	24				1242	51
FZ615/4	4	5,5	9,5		49		47	45	43	39	32	24				1189	48,5
OZ615/6	3,7	5	8,8		74		70	68	65	59	49	37				1320	53
FZ615/6	4	5,5	9,5		74		70	68	65	59	49	37				1267	50,5
OZ615/9	5,5	7,5	12,5		110		104	102	98	89	73	55				1518	64
FZ615/9	5,5	7,5	12,8		110		104	102	98	89	73	55				1418	56,7
OZ615/12	7,5	10	17		147		140	135	129	119	99	73				1684	77
FZ615/12	7,5	10	16,3		147		140	135	129	119	99	73				1566	61,5
OZ615/15	11	15	24,5		184		175	170	161	149	123	91				1909	90
FZ615/15	11	15	24		184		175	170	161	149	123	91				1749	72,8
OZ615/18	11	15	24,5		221		210	203	195	178	148	110				2025	93
FZ615/18	11	15	24		221		210	203	195	178	148	110				1865	75,8
OZ615/21	15	20	31		258		245	238	228	208	171	129				2233	108
FZ615/21	15	20	32		258		245	238	228	208	171	129				2048	85,3
OZ615/24	15	20	31		295		280	271	259	238	197	148				2349	111
FZ615/24	15	20	32		295		280	271	259	238	197	148				2164	88,3
OZ615/28	18,5	25	40		344		326	317	302	277	230	171				2595	127
FZ615/28	18,5	25	40		344		326	317	302	277	230	171				2386	98,7
OZ615/31	18,5	25	39		380		361	350	335	307	254	190				2713	130
FZ615/31	18,5	25	40		380		361	350	335	307	254	190				2504	102
OZ615/34	22	30	46		418		396	384	368	336	279	209				2919	144
FZ615/34	22	30	47		418		396	384	368	336	279	209				2685	111
OZ615/37	22	30	46		455		431	419	400	366	302	252				3037	147
FZ615/37	22	30	47		455		431	419	400	366	302	252				2803	114
O4Z621/3	3	4	7		39				34	32	30	28	23	20	13	1109	32
F4Z621/3	3	4	7,2		39				34	32	30	28	23	20	13	1094	31,8
O4Z621/4	4	5,5	9,2		50				47	44	41	37	32	26	19	1229	36
F4Z621/4	3,7	5	8,9		50				47	44	41	37	32	26	19	1177	35,5
O4Z621/6	5,5	7,5	12,5		74				69	65	61	55	48	38	28	1434	42,5
F4Z621/6	5,5	7,5	13,2		74				69	65	61	55	48	38	28	1418	44,5
O4Z621/9	7,5	10	17,5		112				103	99	92	83	72	58	42	1644	49
F4Z621/9	7,5	10	17,8		112				103	99	92	83	72	58	42	1621	50,5
OZ621/3	3	4	7,6		39				34	32	30	28	23	20	13	1220	50
FZ621/3	4	5,5	9,5		39				34	32	30	28	23	20	13	1167	47,5
OZ621/4	3,7	5	8,8		50				47	44	41	37	32	26	19	1264	51
FZ621/4	4	5,5	9,5		50				47	44	41	37	32	26	19	1211	48,5
OZ621/6	5,5	7,5	12,5		74				69	65	61	55	48	38	28	1434	61,5
FZ621/6	5,5	7,5	12,8		74				69	65	61	55	48	38	28	1334	54,2
OZ621/9	7,5	10	17		112				103	99	92	83	72	58	42	1618	74,5
FZ621/9	7,5	10	16,3		112				103	99	92	83	72	58	42	1500	59
OZ621/13	11	15	24,5		161				149	142	132	120	103	83	60	1903	88,5
FZ621/13	11	15	24		161				149	142	132	120	103	83	60	1743	71,3
OZ621/17	15	20	31		210				196	187	173	157	136	110	80	2169	105
FZ621/17	15	20	32		210				196	187	173	157	136	110	80	1984	82,3
OZ621/22	18,5	25	39		273				252	241	224	203	176	141	102	2483	123
FZ621/22	18,5	25	40		273				252	241	224	203	176	141	102	2274	94,2
OZ621/26	22	30	46		323				299	285	266	240	208	168	120	2751	138
FZ621/26	22	30	47		323				299	285	266	240	208	168	120	2517	105
OZ621/30	30	40	62		372				345	328	306	277	240	193	140	3039	155
FZ621/30	30	40	64		372				345	328	306	277	240	193	140	2825	122
OZ621/34	30	40	62		422				391	372	347	313	271	220	159	3217	160
FZ621/34	30	40	64		422				391	372	347	313	271	220	159	3003	126

Все насосы серии Z611 - Z615 e Z621 имеют напорный патрубок с номинальным диаметром G 2"1/2.Максимальный внешний диаметр 147 mm.

LOWARA

Серии OZ6 – FZ6
Характеристики насосов 2850 об/мин 50Гц

МАРКА ЭЛЕКТРОНАСОСА	МОЩНОСТЬ		НОМИН. ТОК	Q = ПОДАЧА														ДЛИНА	МАССА ЭЛЕКТРО-НАСОС
			380-415 В	м³/ч	0	6	12	18	24	30	36	42	48	54	60	66	72	78		
				л/мин	0	100	200	300	400	500	600	700	800	900	1000	1100	1200	1300		
	кВт	л.с.	A	H = ОБЩИЙ НАПОР В МЕТРАХ ВОДЯНОГО СТОЛБА															мм	кг
O4Z630/2	3	4	7	30	29	27	23	21	20	16	10								1226	33
F4Z630/2	3	4	7,2	30	29	27	23	21	20	16	10								1211	33,5
O4Z630/3	4	5,5	9,2	45	43	40	36	33	29	24	15								1414	39
F4Z630/3	3,7	5	8,9	45	43	40	36	33	29	24	15								1361	38,5
O4Z630/4	5,5	7,5	12,5	60	58	53	48	44	39	31	20								1641	45,5
F4Z630/4	5,5	7,5	13,2	60	58	53	48	44	39	31	20								1625	47,5
O4Z630/6	7,5	10	17,5	91	87	79	72	66	58	48	30								1941	54
F4Z630/6	7,5	10	17,8	91	87	79	72	66	58	48	30								1919	55,5
OZ630/2	3	4	7,6	30	29	27	23	21	20	16	10								1337	51,5
FZ630/2	4	5,5	9,5	30	29	27	23	21	20	16	10								1284	49
OZ630/3	3,7	5	8,8	45	43	40	36	33	29	24	15								1449	54
FZ630/3	4	5,5	9,5	45	43	40	36	33	29	24	15								1396	51,5
OZ630/4	5,5	7,5	12,5	60	58	53	48	44	39	31	20								1641	64,5
FZ630/4	5,5	7,5	12,8	60	58	53	48	44	39	31	20								1541	57
OZ630/6	7,5	10	17	91	87	79	72	66	58	48	30								1915	79,5
FZ630/6	7,5	10	16,3	91	87	79	72	66	58	48	30								1797	64
OZ630/9	11	15	24,5	137	130	118	108	99	87	71	43								2358	97
FZ630/9	11	15	24	137	130	118	108	99	87	71	43								2198	80
OZ630/12	15	20	31	183	174	158	144	132	117	95	59								2784	117
FZ630/12	15	20	32	183	174	158	144	132	117	95	59								2599	94
OZ630/15	18,5	25	39	228	217	198	180	165	146	119	73								3210	136
FZ630/15	18,5	25	40	228	217	198	180	165	146	119	73								3001	108
OZ630/18	22	30	46	274	260	237	216	198	174	142	88								3636	155
FZ630/18	22	30	47	274	260	237	216	198	174	142	88								3402	121
OZ630/21	30	40	62	320	304	276	252	230	204	167	102								4082	175
FZ630/21	30	40	64	320	304	276	252	230	204	167	102								3868	142
OZ630/24	30	40	62	365	348	315	288	263	233	190	118								4418	183
FZ630/24	30	40	62	365	348	315	288	263	233	190	118								4204	149
O4Z642/2	4	5,5	9,2	30				23	21	19	18	15	12	9					1302	36
F4Z642/2	3,7	5	8,9	30				23	21	19	18	15	12	9					1249	36
O4Z642/3	5,5	7,5	12,5	45				34	31	29	26	22	18	13					1529	43
F4Z642/3	5,5	7,5	13,2	45				34	31	29	26	22	18	13					1513	45
04Z642/5	7,5	10	17,5	75				57	53	49	43	38	30	23					1829	52
F4Z642/5	7,5	10	17,8	75				57	53	49	43	38	30	23					1807	53
OZ642/2	3,7	5	8,8	30				23	21	19	18	15	12	9					1337	51,5
FZ642/2	4	5,5	9,5	30				23	21	19	18	15	12	9					1284	49
OZ642/3	5,5	7,5	12,5	45				34	31	29	26	22	18	13					1529	62
FZ642/3	5,5	7,5	12,8	45				34	31	29	26	22	18	13					1429	54,7
OZ642/5	7,5	10	17	75				57	53	49	43	38	30	23					1803	77
FZ642/5	7,5	10	16,3	75				57	53	49	43	38	30	23					1685	61,5
OZ642/7	11	15	24,5	105				80	74	68	60	52	43	32					2134	91
FZ642/7	11	15	24	105				80	74	68	60	52	43	32					1974	73,8
OZ642/9	15	20	31	135				103	96	87	78	67	55	41					2448	109
FZ642/9	15	20	32	135				103	96	87	78	67	55	41					2263	86,3
OZ642/10	15	20	31	151				114	106	97	86	75	60	47					2560	112
FZ642/10	15	20	31	151				114	106	97	86	75	60	47					2375	88,8
OZ642/12	18,5	25	39	181				137	127	116	103	90	74	55					2874	129
FZ642/12	18,5	25	40	181				137	127	116	103	90	74	55					2665	100
OZ642/15	22	30	46	226				171	159	145	130	111	92	70					3300	147
FZ642/15	22	30	47	226				171	159	145	130	111	92	70					3066	114
OZ642/17	30	40	62	257				194	180	164	148	128	103	79					3634	165
FZ642/17	30	40	64	257				194	180	164	148	128	103	79					3420	132
OZ642/19	30	40	62	287				217	201	184	165	142	117	89					3858	170
FZ642/19	30	40	64	287				217	201	184	165	142	117	89					3644	137
O4Z658/2	4	5,5	9,2	27						20	18	17	16	15	14	12	9		1302	36
F4Z658/2	3,7	5	8,9	27						20	18	17	16	15	14	12	9		1249	36
O4Z658/3	5,5	7,5	12,5	42						30	28	26	25	23	20	17	14		1529	43
F4Z658/3	5,5	7,5	13,2	42						30	28	26	25	23	20	17	14		1513	45
O4Z658/4	7,5	10	17,5	55						40	37	35	33	30	27	23	19		1717	49
F4Z658/4	7,5	10	17,8	55						40	37	35	33	30	27	23	19		1695	50,5
OZ658/2	3,7	5	8,8	27						20	18	17	16	15	14	12	9		1337	51,5
FZ658/2	4	5,5	9,5	27						20	18	17	16	15	14	12	9		1284	49
OZ658/3	5,5	7,5	12,5	42						30	28	26	25	23	20	17	14		1529	62
FZ658/3	5,5	7,5	12,8	42						30	28	26	25	23	20	17	14		1429	54,7
OZ658/4	7,5	10	17	55						40	37	35	33	30	27	23	19		1691	74,5
FZ658/4	7,5	10	16,3	55						40	37	35	33	30	27	23	19		1573	59
OZ658/6	11	15	24,5	83						60	56	52	49	46	41	35	28		2022	88,5
FZ658/6	11	15	24	83						60	56	52	49	46	41	35	28		1862	71,3
OZ658/8	15	20	31	110						80	74	70	38	61	54	47	37		2336	107
FZ658/8	15	20	32	110						80	74	70	38	61	54	47	37		2151	84
OZ658/10	18,5	25	39	138						100	93	87	58	76	68	59	47		2650	124
FZ658/10	18,5	25	40	138						100	93	87	58	76	68	59	47		2441	96
OZ658/12	22	30	46	165						120	111	104	83	91	81	70	57		2964	140
FZ658/12	22	30	47	165						120	111	104	83	91	81	70	57		2730	107
OZ658/14	30	40	62	193						140	130	122	110	106	95	82	66		3298	158
FZ658/14	30	40	64	193						140	130	122	110	106	95	82	66		3084	124
OZ658/16	30	40	62	221						160	148	139	141	121	109	94	76		3522	163
FZ658/16	30	40	64	221						160	148	139	141	121	109	94	76		3308	129

Все насосы серии Z630 - Z642 e Z658 имеют напорный патрубок с номинальным диаметром G 3". Максимальный внешний диаметр 147 мм.

Серия Z611
Рабочие характеристики насосов 2850 об/мин 50Гц

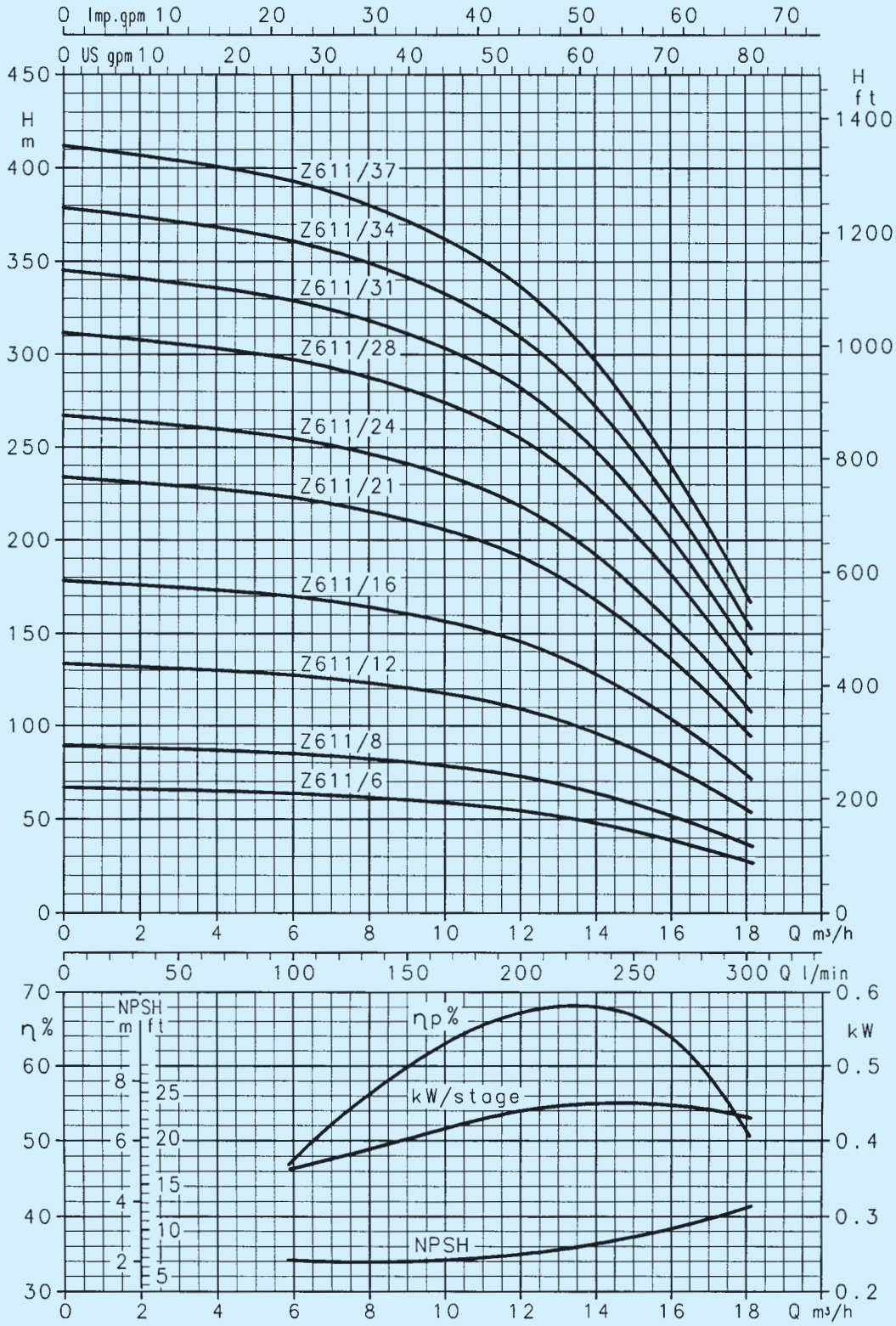

Характеристики действительны для жидкостей с плотностью ρ = 1,0 кг/дм³ и кинематической вязкостью γ = 1 мм²/с.

Серия Z615
Рабочие характеристики насосов 2850 об/мин 50Гц

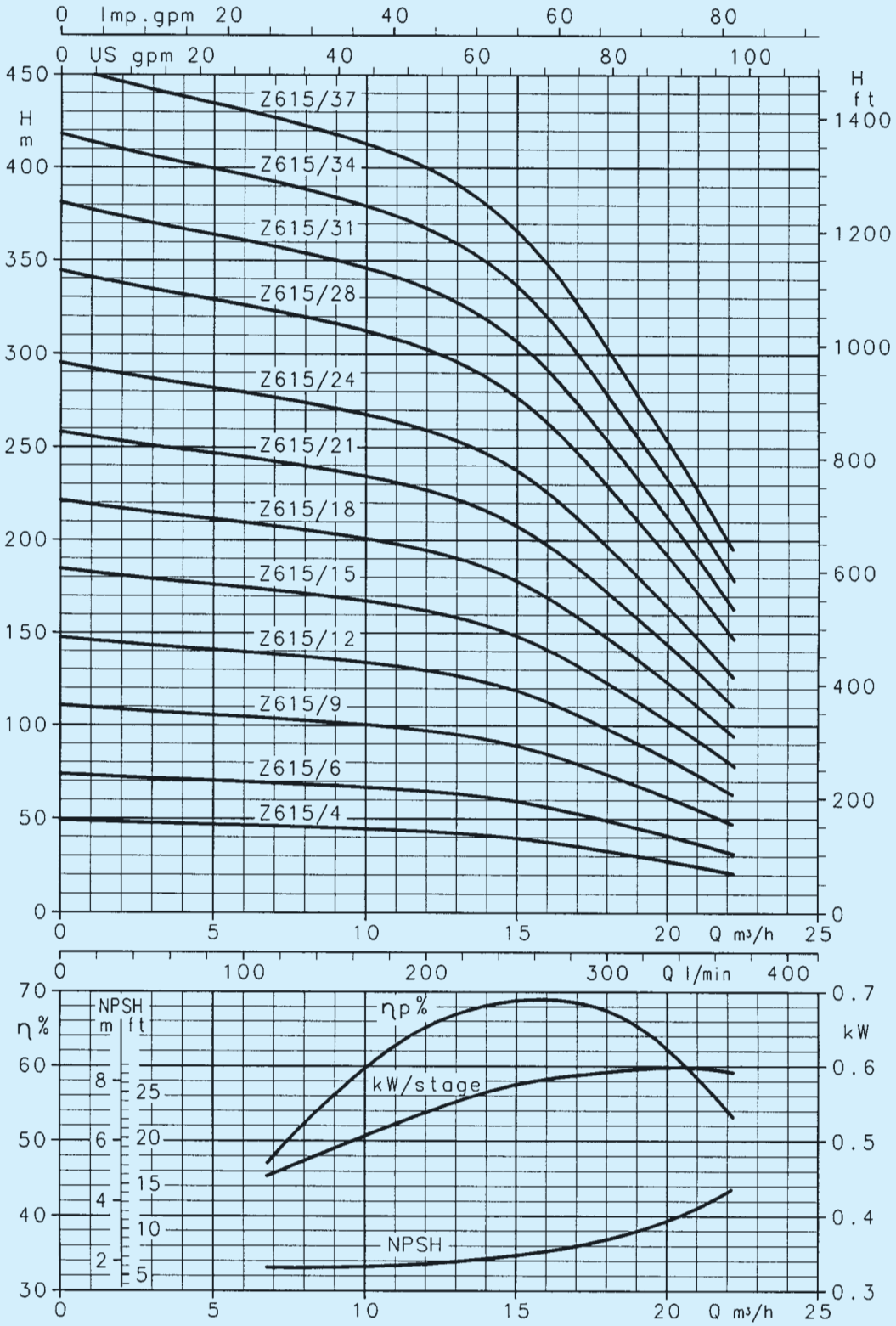

Характеристики действительны для жидкостей с плотностью ρ = 1,0 кг/дм³ и кинематической вязкостью γ = 1 мм²/с.

Серия Z621
Рабочие характеристики насосов 2850 об/мин 50Гц

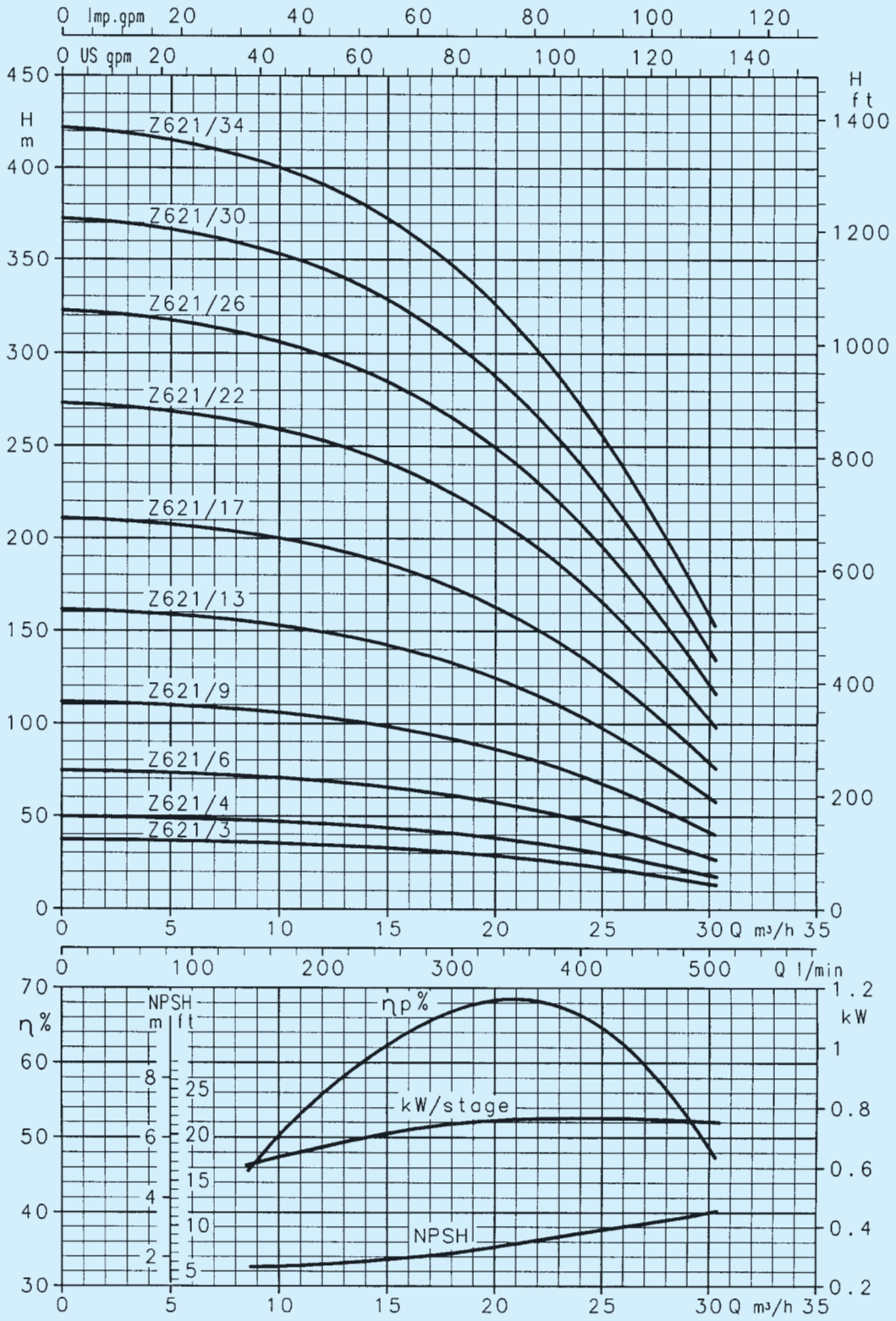

Характеристики действительны для жидкостей с плотностью ρ = 1,0 кг/дм³ и кинематической вязкостью γ = 1 мм²/с.

Серия Z630
Рабочие характеристики насосов 2850 об/мин 50Гц

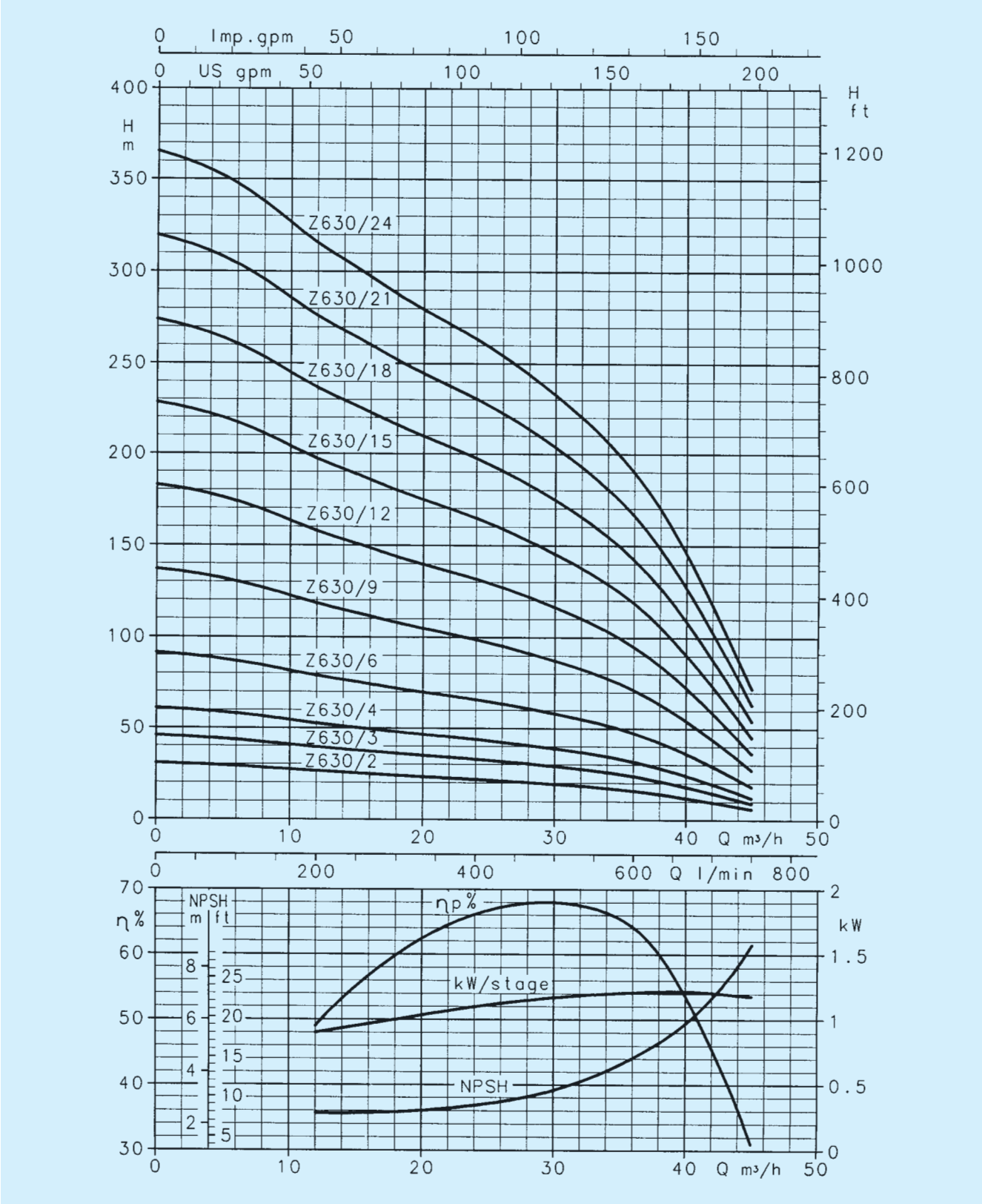

Характеристики действительны для жидкостей с плотностью ρ = 1,0 кг/дм³ и кинематической вязкостью γ = 1 мм²/с.

Серия Z642
Рабочие характеристики насосов 2850 об/мин 50Гц

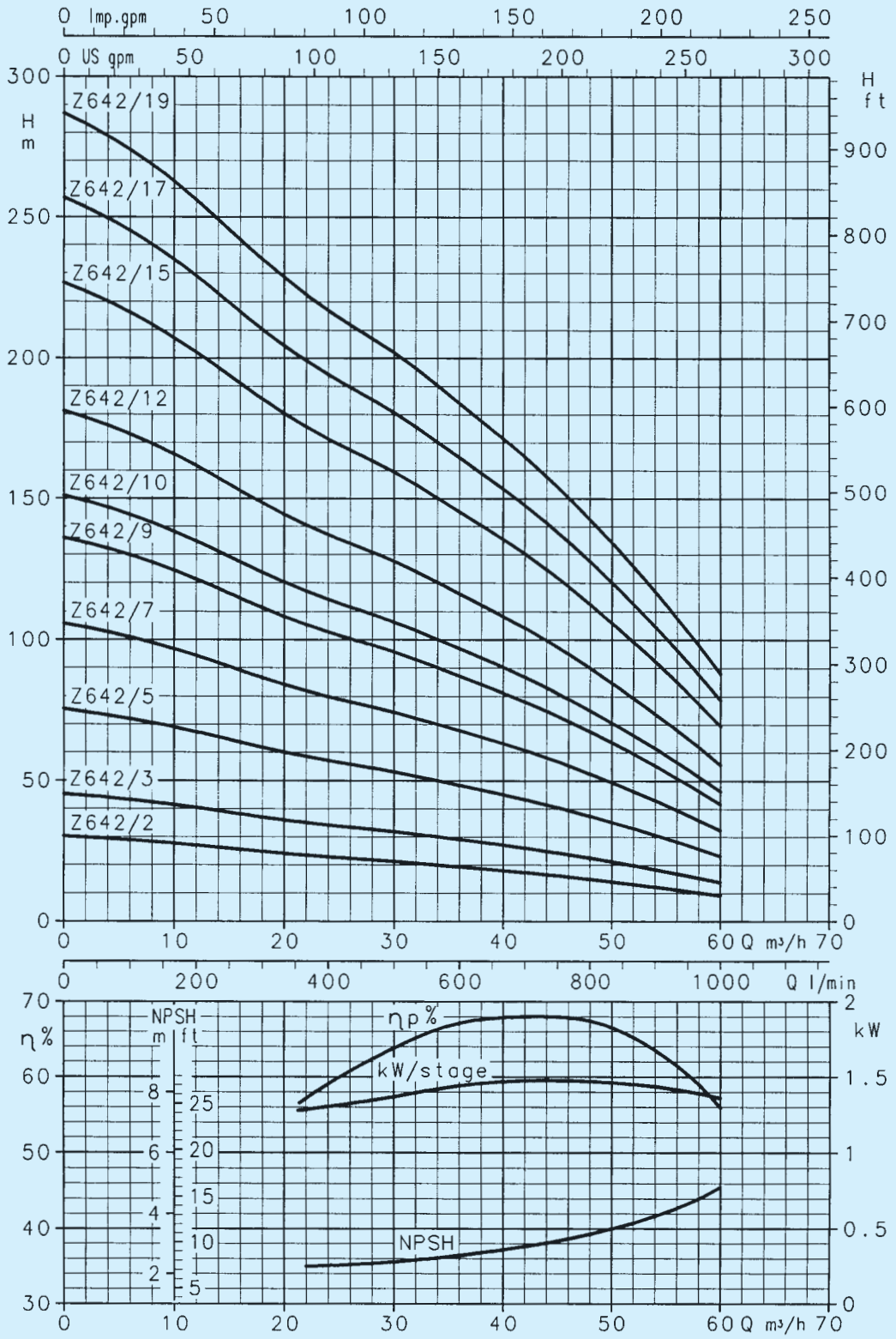

Характеристики действительны для жидкостей с плотностью ρ = 1,0 кг/дм³ и кинематической вязкостью γ = 1 мм²/с.

Серия Z658
Рабочие характеристики насосов 2850 об/мин 50Гц

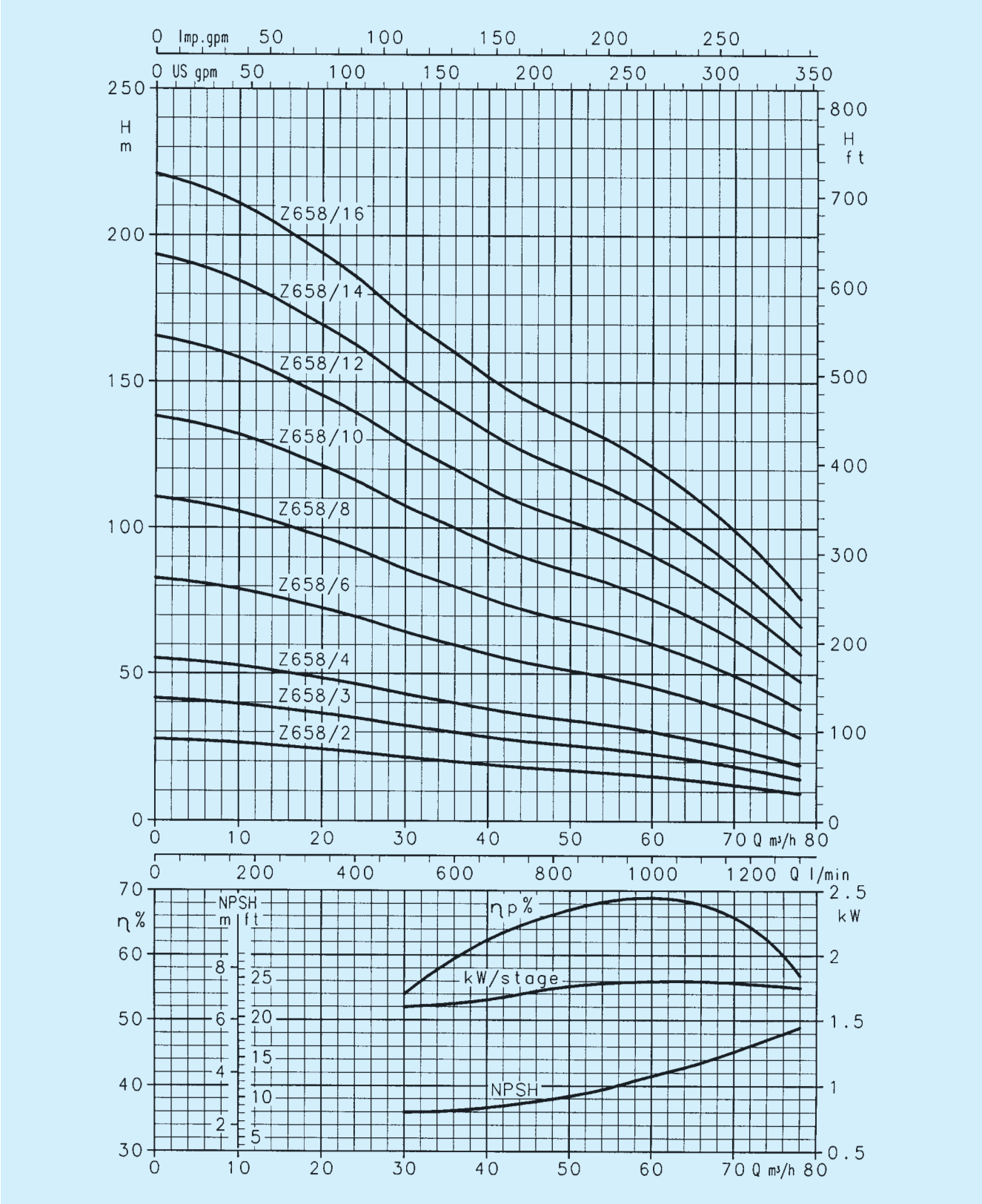

Характеристики действительны для жидкостей с плотностью ρ = 1,0 кг/дм³ и кинематической вязкостью γ = 1 мм²/с.

Размеры и масса насосов

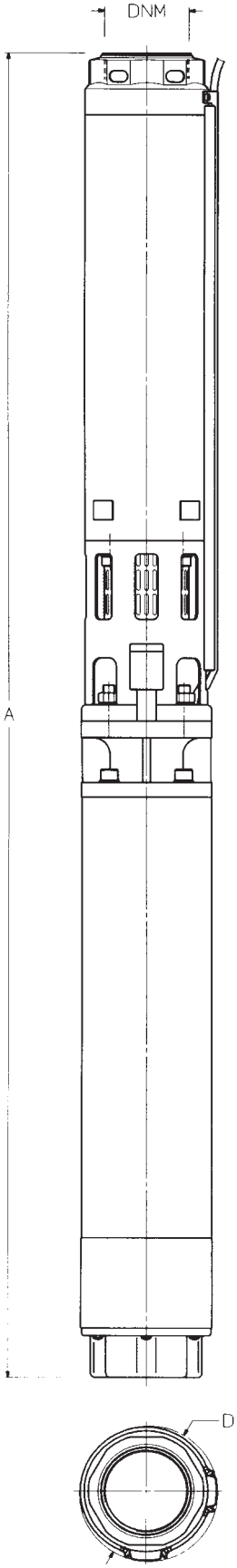

FZ

Марка насоса	Общие размеры A	Общие размеры D	DNM	Масса, кг
F4Z611/6	1195	ø138,5	G 2½"	35
F4Z611/8	1311	ø138,5	G 2½"	40
F4Z611/12	1619	ø138,5	G 2½"	50
F4Z611/16	1845	ø138,5	G 2½"	57
F4Z615/4	1117	ø138,5	G 2½"	33
F4Z615/6	1233	ø138,5	G 2½"	38
F4Z615/9	1502	ø138,5	G 2½"	47
F4Z615/12	1689	ø138,5	G 2½"	53
F4Z621/3	1094	ø138,5	G 2½"	32
F4Z621/4	1177	ø138,5	G 2½"	36
F4Z621/6	1418	ø138,5	G 2½"	44
F4Z621/9	1621	ø138,5	G 2½"	51
F4Z630/2	1211	ø138,5	G 3"	33
F4Z630/3	1361	ø138,5	G 3"	38
F4Z630/4	1625	ø138,5	G 3"	47
F4Z630/6	1919	ø138,5	G 3"	55
F4Z642/2	1249	ø138,5	G 3"	36
F4Z642/3	1513	ø138,5	G 3"	45
F4Z642/5	1807	ø138,5	G 3"	53
F4Z658/2	1249	ø138,5	G 3"	36
F4Z658/3	1513	ø138,5	G 3"	45
F4Z658/4	1695	ø138,5	G 3"	50
FZ611/6	1267	ø144	G 2½"	50
FZ611/8	1346	ø144	G 2½"	52
FZ611/12	1534	ø144	G 2½"	60
FZ611/16	1722	ø144	G 2½"	66
FZ611/21	1983	ø144	G 2½"	78
FZ611/24	2099	ø144	G 2½"	82
FZ611/28	2320	ø144	G 2½"	92
FZ611/31	2438	ø144	G 2½"	95
FZ611/34	2620	ø144	G 2½"	105
FZ611/37	2738	ø144	G 2½"	108
FZ615/4	1189	ø144	G 2½"	48
FZ615/6	1267	ø144	G 2½"	50
FZ615/9	1418	ø144	G 2½"	57
FZ615/12	1566	ø144	G 2½"	62
FZ615/15	1749	ø144	G 2½"	73
FZ615/18	1865	ø144	G 2½"	76
FZ615/21	2048	ø144	G 2½"	85
FZ615/24	2164	ø144	G 2½"	88
FZ615/28	2386	ø144	G 2½"	99
FZ615/31	2504	ø144	G 2½"	102
FZ615/34	2685	ø144	G 2½"	111
FZ615/37	2803	ø144	G 2½"	114
FZ621/3	1167	ø144	G 2½"	47
FZ621/4	1211	ø144	G 2½"	48
FZ621/6	1334	ø144	G 2½"	54
FZ621/9	1500	ø144	G 2½"	59
FZ621/13	1743	ø144	G 2½"	71
FZ621/17	1984	ø144	G 2½"	82
FZ621/22	2274	ø144	G 2½"	94
FZ621/26	2517	ø144	G 2½"	105
FZ621/30	2825	ø144	G 2½"	122
FZ621/34	3003	ø144	G 2½"	126
FZ630/2	1284	ø144	G 3"	49
FZ630/3	1396	ø144	G 3"	51
FZ630/4	1541	ø144	G 3"	57
FZ630/6	1797	ø144	G 3"	64
FZ630/9	2198	ø144	G 3"	80
FZ630/12	2599	ø144	G 3"	94
FZ630/15	3001	ø144	G 3"	108
FZ630/18	3402	ø144	G 3"	121
FZ630/21	3868	ø144	G 3"	142
FZ630/24	4204	ø144	G 3"	149
FZ642/2	1284	ø144	G 3"	49
FZ642/3	1429	ø144	G 3"	55
FZ642/5	1685	ø144	G 3"	62
FZ642/7	1974	ø144	G 3"	74
FZ642/9	2263	ø144	G 3"	86
FZ642/10	2375	ø144	G 3"	89
FZ642/12	2665	ø144	G 3"	100
FZ642/15	3066	ø144	G 3"	114
FZ642/17	3420	ø144	G 3"	132
FZ642/19	3644	ø144	G 3"	137
FZ658/2	1284	ø144	G 3"	49
FZ658/3	1429	ø144	G 3"	55
FZ658/4	1573	ø144	G 3"	59
FZ658/6	1862	ø144	G 3"	71
FZ658/8	2151	ø144	G 3"	84
FZ658/10	2441	ø144	G 3"	96
FZ658/12	2730	ø144	G 3"	107
FZ658/14	3084	ø144	G 3"	124
FZ658/16	3308	ø144	G 3"	129

OZ

Марка насоса	Общие размеры A	Общие размеры D	DNM	Масса, кг
O4Z611/6	1210	ø138,5	G 2½"	35
O4Z611/8	1364	ø138,5	G 2½"	40
O4Z611/12	1635	ø138,5	G 2½"	48
O4Z611/16	1867	ø138,5	G 2½"	57
O4Z615/4	1131	ø138,5	G 2½"	33
O4Z615/6	1285	ø138,5	G 2½"	38
O4Z615/9	1518	ø138,5	G 2½"	45
O4Z615/12	1711	ø138,5	G 2½"	52
O4Z621/3	1109	ø138,5	G 2½"	32
O4Z621/4	1229	ø138,5	G 2½"	36
O4Z621/6	1434	ø138,5	G 2½"	42
O4Z621/9	1644	ø138,5	G 2½"	49
O4Z630/2	1226	ø138,5	G 3"	33
O4Z630/3	1414	ø138,5	G 3"	39
O4Z630/4	1641	ø138,5	G 3"	45
O4Z630/6	1941	ø138,5	G 3"	54
O4Z642/2	1302	ø138,5	G 3"	36
O4Z642/3	1529	ø138,5	G 3"	43
O4Z642/5	1829	ø138,5	G 3"	52
O4Z658/2	1302	ø138,5	G 3"	36
O4Z658/3	1529	ø138,5	G 3"	43
O4Z658/4	1717	ø138,5	G 3"	49
OZ611/6	1320	ø147	G 2½"	53
OZ611/8	1399	ø147	G 2½"	55
OZ611/12	1634	ø147	G 2½"	67
OZ611/16	1840	ø147	G 2½"	82
OZ611/21	2143	ø147	G 2½"	96
OZ611/24	2259	ø147	G 2½"	99
OZ611/28	2505	ø147	G 2½"	115
OZ611/31	2623	ø147	G 2½"	118
OZ611/34	2829	ø147	G 2½"	133
OZ611/37	2947	ø147	G 2½"	136
OZ615/4	1242	ø147	G 2½"	51
OZ615/6	1320	ø147	G 2½"	53
OZ615/9	1518	ø147	G 2½"	64
OZ615/12	1684	ø147	G 2½"	77
OZ615/15	1909	ø147	G 2½"	90
OZ615/18	2025	ø147	G 2½"	93
OZ615/21	2233	ø147	G 2½"	108
OZ615/24	2349	ø147	G 2½"	111
OZ615/28	2595	ø147	G 2½"	127
OZ615/31	2713	ø147	G 2½"	130
OZ615/34	2919	ø147	G 2½"	144
OZ615/37	3037	ø147	G 2½"	147
OZ621/3	1220	ø147	G 2½"	50
OZ621/4	1264	ø147	G 2½"	51
OZ621/6	1434	ø147	G 2½"	61
OZ621/9	1618	ø147	G 2½"	74
OZ621/13	1903	ø147	G 2½"	88
OZ621/17	2169	ø147	G 2½"	105
OZ621/22	2483	ø147	G 2½"	123
OZ621/26	2751	ø147	G 2½"	138
OZ621/30	3039	ø147	G 2½"	155
OZ621/34	3217	ø147	G 2½"	160
OZ630/2	1337	ø147	G 3"	51
OZ630/3	1449	ø147	G 3"	54
OZ630/4	1641	ø147	G 3"	64
OZ630/6	1915	ø147	G 3"	79
OZ630/9	2358	ø147	G 3"	97
OZ630/12	2784	ø147	G 3"	117
OZ630/15	3210	ø147	G 3"	136
OZ630/18	3636	ø147	G 3"	155
OZ630/21	4082	ø147	G 3"	175
OZ630/24	4418	ø147	G 3"	183
OZ642/2	1337	ø147	G 3"	51
OZ642/3	1529	ø147	G 3"	62
OZ642/5	1803	ø147	G 3"	77
OZ642/7	2134	ø147	G 3"	91
OZ642/9	2448	ø147	G 3"	109
OZ642/10	2560	ø147	G 3"	112
OZ642/12	2874	ø147	G 3"	129
OZ642/15	3300	ø147	G 3"	147
OZ642/17	3634	ø147	G 3"	165
OZ642/19	3858	ø147	G 3"	170
OZ658/2	1337	ø147	G 3"	51
OZ658/3	1529	ø147	G 3"	62
OZ658/4	1691	ø147	G 3"	74
OZ658/6	2022	ø147	G 3"	88
OZ658/8	2336	ø147	G 3"	107
OZ658/10	2650	ø147	G 3"	124
OZ658/12	2964	ø147	G 3"	140
OZ658/14	3298	ø147	G 3"	158
OZ658/16	3522	ø147	G 3"	163

LOWARA

Серии 4OS – OS6

Погружные электродвигатели. Использование высококачественных материалов для изготовления электродвигателей обеспечивает их надежность, простоту установки и эксплуатации, высокие гидравлические характеристики.

- ❑ **Перематываемый статор**
- ❑ **Электродвигатели заполнены охлаждающей жидкостью, допустимой для контакта с пищевыми продуктами (одобрено FDA).**
- ❑ **Высокий стартовый вращающий момент**
- ❑ **Кабель питания с извлекаемым разъемником.**

Рабочие характеристики

- Размеры соединений и выступ вала по нормам **NEMA** .
- Класс изоляции: класс B (4OS)
  класс F (OS6).
- Класс защиты: IP58.
- **Заполняющая жидкость**, отвечает требованиям к маслам находящимся в контакте с пищевыми продуктами и отвечающие требованиям чистоты приведенным в G.U. № 104 от 20/04/1973; а также отвечающая нормам F.D.A. (FOOD AND DRUG ADMINISTRATION).
- **Гофрированная мембрана (сильфон)** – для компенсации расширения жидкости.
- Осевая нагрузка ложится на радиально-упорные шарикоподшипники.
- **Уплотнение вала снабжено устройством отвода песка**.
- Максимальная глубина погружения: 150 м (4OS-OS6):
- Максимальное число включений в час:
  30 – для 4OS; пуск через прямое соединение
  15 – для OS6; пуск через прямое соединение
  20 – для OS6 (при полном сопротивлении).
- Максимальное допустимое отклонение напряжения линии по отношению к номинальному:
  +6% / 10% для 50 Гц
  ±10% для 60 Гц.
- **Типы электродвигателей:**
  – Однофазный 4OS
    от 0,25 до 2,2 кВт, 220-230 В, 230-240 В, 50 Гц
    от 0,37 до 2,2 кВт, 220-230 В, 60 Гц
    от 0,37 до 1,1 кВт, 110-115 В, 60 Гц
  – Трехфазный 40S:
    от 0,37 до 5,5 кВт, 220-240 В, 50 Гц
    от 0,37 до 7,5 кВт, 380-415 В, 50 Гц
    от 0,37 до 7,5 кВт, 380 В, 60 Гц
    от 0,37 до 5,5 кВт, 220-230 В, 60 Гц
  – Трехфазный OS6:
    от 3 до 30 кВт 380-415 В, 50 Гц
    от 3,7 до 15 кВт 220-230 В, 60 Гц
    от 3,7 до 30 кВт 380 В, 60 Гц
  По требованию поставляются электродвигатели различного напряжения.
- По требованию поставляется электродигатель OS6 с выходом для подсоединения кабеля звезда/треугольник 220-240 В при мощности до 15 кВт (20л.с.) 50 Гц; вплоть до 18,5 кВт (25 л.с.) для модели на 60 Гц.
- Работа в горизонтальном положении:
  - 4OS мощностью до 2,2 кВт;
  - OS6 мощностью до 15 кВт

Материалы

ДЕТАЛЬ	МАТЕРИАЛ
Наружная рубашка	НЕРЖ. СТАЛЬ (AISI 304 - DIN 1.4301)
Выступ вала (4OS)	НЕРЖ. СТАЛЬ (AISI 303 - DIN 1.4305)
Выступ вала (OS6)	НЕРЖ. СТАЛЬ (AISI 304 - DIN 1.4301)
Верхняя опора (4OS)	ЛАТУННЫЙ СПЛАВ
Верхняя опора (OS6)	ЧУГУН +НЕРЖ. СТАЛЬ (AISI 304 - DIN 1.4301)
Механическое уплотнение	ГРАФИТ/КЕРАМИКА С ЛАБИРИНТОМ ОТВОДА ПЕСКА
Эластомеры	НИТРИЛЬНЫЙ КАУЧУК (NBR)
Нижняя защита (4OS)	НЕРЖ. СТАЛЬ (AISI 304 - DIN 1.4301)
Нижняя защита (OS6)	ЧУГУН + НЕРЖ. СТАЛЬ (AISI 304 - DIN 1.4301)
Компенсирующий сильфон	НИТРИЛЬНЫЙ КАУЧУК (NBR)
Охлаждающая жидкость	ESSO MARCOL

LOWARA

Рабочие характеристики однофазных электродвигателей F4

	МАРКА ОДНОФАЗНОГО ДВИГАТЕЛЯ	НОМИНАЛЬНАЯ МОЩНОСТЬ		НАПРЯЖ.	КОНДЕНСАТОР 450 V	РАБОЧИЕ ХАРАКТЕРИСТИКИ ПРИ НОМИНАЛЬНОЙ МОЩНОСТИ				ПРЯМОЙ ЗАПУСК		МАКС. ТЕМПЕРАТУРА ВОДЫ	КАБЕЛЬ	
		кВт	л.с.	В	μF	СКОРОСТЬ мин⁻¹	ПРОИЗВ. %	cos φ	НОМИН. ТОК A	Ca/Cn	Ia/In	°C	Nc x sez. (мм²)	(м)
ОДНОФАЗНЫЙ 220-230 В	4OS 02 M22	0,25	0,33	220 230	12,5	2835 2850	50 47	0,92 0,9	2,5 2,6	0,85 0,93	3,4 3,5	30	4x1,5	1,8
	4OS 03 M22	0,37	0,5	220 230	16	2825 2840	53 53	0,94 0,92	3,5 3,6	0,76 0,83	3,1 3,2	30	4x1,5	1,8
	4OS 05 M22	0,55	0,75	220 230	20	2815 2830	60 58	0,96 0,95	4,5 4,4	0,69 0,75	3,4 3,6	30	4x1,5	1,8
	4OS 07 M22	0,75	1	220 230	30	2825 2840	60 59	0,98 0,97	5,7 5,6	0,85 0,93	3,4 3,6	30	4x1,5	1,8
	4OS 11 M22	1,1	1,5	220 230	40	2820 2835	63 62	0,98 0,97	8,2 8,1	0,77 0,84	3,5 3,7	30	4x1,5	1,8
	4OS 15 M22	1,5	2	220 230	50	2810 2825	66 65	0,98 0,97	10,5 10,3	0,67 0,73	3,2 3,4	30	4x1,5	1,8
	4OS 22 M22	2,2	3	220 230	70	2805 2825	66 67	0,99 0,98	15,9 15,5	0,59 0,64	3,1 3,4	30	4x1,5	1,8
ОДНОФАЗНЫЙ 230-240 В	4OS 02 M24	0,25	0,33	230 240	12,5	2835 2850	50 47	0,92 0,9	2,4 2,5	0,85 0,93	3,5 3,5	30	4x1,5	1,8
	4OS 03 M24	0,37	0,5	230 240	16	2825 2840	53 53	0,94 0,92	3,4 3,5	0,76 0,83	3,1 3,1	30	4x1,5	1,8
	4OS 05 M24	0,55	0,75	230 240	20	2815 2830	60 58	0,96 0,95	4,4 4,3	0,69 0,75	3,3 3,5	30	4x1,5	1,8
	4OS 07 M24	0,75	1	230 240	30	2825 2840	60 59	0,98 0,97	5,5 5,4	0,85 0,93	3,4 3,6	30	4x1,5	1,8
	4OS 11 M24	1,1	1,5	230 240	40	2820 2835	63 62	0,98 0,97	7,9 7,8	0,77 0,84	3,5 3,7	30	4x1,5	1,8
	4OS 15 M24	1,5	2	230 240	50	2810 2825	66 65	0,98 0,97	10,1 9,9	0,67 0,73	3,4 3,4	30	4x1,5	1,8
	4OS 22 M24	2,2	3	230 240	70	2805 2825	66 67	0,99 0,98	15,2 14,8	0,59 0,64	3,1 3,4	30	4x1,5	1,8

	МАРКА ТРЕХФАЗНОГО ДВИГАТЕЛЯ	НОМИНАЛЬНАЯ МОЩНОСТЬ		НАПРЯЖЕНИЕ	РАБОЧИЕ ХАРАКТЕРИСТИКИ ПРИ НОМИНАЛЬНОЙ МОЩНОСТИ				ПРЯМОЙ ЗАПУСК		МАКС. ТЕМПЕРАТУРА ВОДЫ	КАБЕЛЬ	
		кВт	л.с.	В	СКОРОСТЬ мин⁻¹	ПРОИЗВ. %	cos φ	НОМИН. ТОК A	Ca/Cn	Ia/In	°C	Nc x sez. (мм²)	L (м)
ТРЕХФАЗНЫЙ 220-240 В	4OS 03 T23	0,37	0,5	230	2850	65	0,7	1,9	2	4,3	30	4x1,5	1,8
	4OS 05 T23	0,55	0,75	230	2840	66	0,75	2,8	1,79	3,9	30	4x1,5	1,8
	4OS 07 T23	0,75	1	230	2855	65	0,75	3,7	1,92	4,3	30	4x1,5	1,8
	4OS 11 T23	1,1	1,5	230	2825	72	0,76	5,2	2,71	4,9	30	4x1,5	1,8
	4OS 15 T23	1,5	2	230	2840	71	0,76	7	2,59	4,9	30	4x1,5	1,8
	4OS 22 T23	2,2	3	230	2825	72	0,76	10,3	2,75	4,4	30	4x1,5	1,8
	4OS 30 T23	3	4	230	2835	75	0,75	13,5	3,17	4,9	30	4x1,5	2,5
	4OS 40 T23	4	5,5	230	2840	77	0,78	17,3	3,16	5,3	30	4x1,5	2,5
	4OS 55 T23	5,5	7,5	230	2835	77	0,8	23,7	3,19	5,3	30	4x1,5	2,5
ТРЕХФАЗНЫЙ 380-415 В	4OS 03 T40	0,37	0,5	400	2850	65	0,7	1,1	2,03	4,3	30	4x1,5	1,8
	4OS 05 T40	0,55	0,75	400	2840	66	0,75	1,6	1,82	3,9	30	4x1,5	1,8
	4OS 07 T40	0,75	1	400	2855	65	0,75	2,1	1,95	4,4	30	4x1,5	1,8
	4OS 11 T40	1,1	1,5	400	2825	72	0,76	3	2,75	4,9	30	4x1,5	1,8
	4OS 15 T40	1,5	2	400	2840	71	0,76	4	2,63	4,9	30	4x1,5	1,8
	4OS 22 T40	2,2	3	400	2825	72	0,76	5,9	2,79	4,5	30	4x1,5	1,8
	4OS 30 T40	3	4	400	2835	75	0,75	7,8	3,21	5	30	4x1,5	2,5
	4OS 40 T40	4	5,5	400	2240	77	0,78	10	3,2	5,4	30	4x1,5	2,5
	4OS 55 T40	5,5	7,5	400	2835	77	0,8	13,7	3,24	5,4	30	4x1,5	2,5
	4OS 75 T40	7,5	10	400	2825	76	0,73	19,8	3,2	4,8	30	4x1,5	2,5

Ca/Cn Пусковой момент/Номинальный момент ; Ia/In Пусковой ток/Номинальный ток
Максимальная температура подразумевается для двигателей работающих в скважине на 6" или в других установках, где в любом случае обеспечивается поток воды вокруг кожуха двигателя не менее 8 см/с.
Отклонения напряжения питания +6% / -10%.

LOWARA

Рабочие характеристики электродвигателей OS6, 50 Гц

МАРКА ТРЕХФАЗНОГО НАСОСА 380-415 В 50 Гц	НОМИНАЛЬНАЯ МОЩНОСТЬ		РАБОЧИЕ ХАРАКТЕРИСТИКИ ПРИ НОМИНАЛЬНОЙ МОЩНОСТИ				ПРЯМОЙ ЗАПУСК		МАКС. ТЕМП. ВОДЫ	КАБЕЛЬ	
	кВт	л.с.	СКОРОСТЬ мин⁻¹	ПРОИЗВОД. %	cos φ	НОМИНАЛЬНЫЙ ТОК A	Cn	In	°C	Ncxsez. (мм²)	L (м)
OS6 400 T53	3	4	2800	75,0	0,82	7,6	5,2	6,6	30	4x4	3
OS6 500 T53	3,7	5	2800	74,0	0,82	8,8	3,5	6	30	4x4	3
OS6 750 T53	5,5	7,5	2830	78,0	0,83	12,5	4	6,6	30	4x4	3
OS6 1000 T53	7,5	10	2820	79,0	0,83	17	4,3	6,5	30	4x4	3
OS6 1500 T53	11	15	2830	81,0	0,83	24,5	4,8	7	30	4x4	3
OS6 2000 T53	15	20	2880	84,0	0,83	31	4,1	7	25	4x6	3
OS6 2500 T53	18,5	25	2850	83,0	0,83	39	3,5	6,3	25	4x6	3
OS6 3000 T53	22	30	2870	84,0	0,82	46	3,4	6,6	20	4x8	4
OS6 4000 T53	30	40	2850	83,0	0,85	62	2,4	5,8	20	4x8	4

Ca/Cn Пусковой момент/Номинальный момент ; Ia/In Пусковой ток/Номинальный ток
Максимальная температура подразумевается для двигателей работающих в скважине на 6" или в других установках, где в любом случае обеспечивается поток воды вокруг кожуха двигателя не менее 8 см/с.
Отклонения напряжения питания +6% / -10%.

Размеры и масса электродвигаталей OS4

Серия 4OS, 50 Гц

МАРКА ДВИГАТЕЛЯ	МОЩН. кВт	РАЗМЕРЫ в мм A	МАССА кг
4OS02M22-24	0,25	336	8,3
4OS03T23-40	0,37	336	8
4OS03M22-24	0,37	356	9
4OS05T23-40	0,55	356	9
4OS05M22-24	0,55	384	10,5
4OS07T23-40	0,75	384	10
4OS07M22-24	0,75	406	11,5
4OS11T23-40	1,1	406	11
4OS11M22-24	1,1	435	12,5
4OS15T23-40	1,5	435	12,5
4OS15M22-24	1,5	463	14
4OS22T23-40	2,2	463	13,5
4OS22M22-24	2,2	568	18,5
4OS30T23-40	3	530	20
4OS 40T23-40	4	606	23
4OS55T23-40	5,5	721	27
4OS75T23-40	7,5	797	31

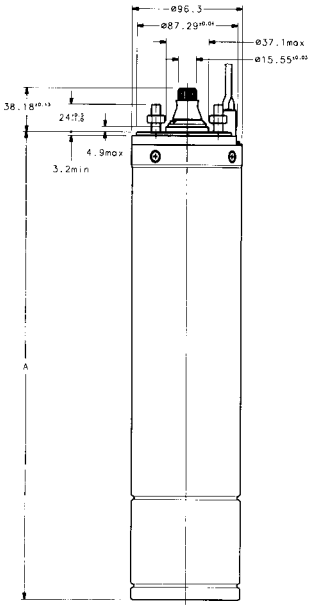

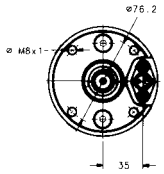

Серия OS6, 50 Гц

МАРКА ДВИГАТЕЛЯ	МОЩН. кВт	МОЩН. л.с	РАЗМЕРЫ в мм A	МАССА кг
OS6 400	3	4	624	38
OS6 500	3,7	5	624	38
OS6 750	5,5	7,5	704	46
OS6 1000	7,5	10	754	56
OS6 1500	11	15	861	65
OS6 2000	15	20	951	77
OS6 2500	18,5	25	1041	89
OS6 3000	22	30	1131	100
OS6 4000	30	40	1241	113

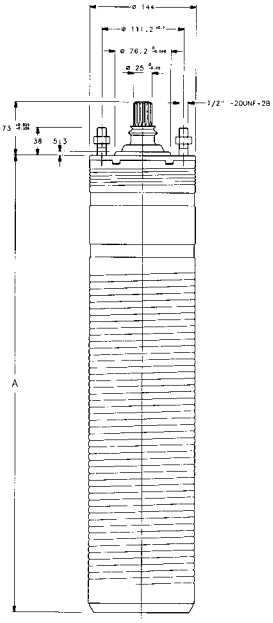

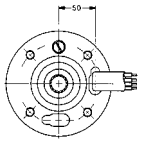

LOWARA

Серии F4 – F6

Погружные электродвигатели
Использование высококачественных материалов для изготовления электродвигателей обеспечивает их надежность, простоту установки и эксплуатации, высокие гидравлические характеристики.

Рабочие характеристики

- Корпус выполнен из нержавеющей стали.
- Выступ вала и соединительные размеры в соответствии с нормами **NEMA**.
- Водонепроницаемый статор.
- Класс изоляции: B – для **модели F4**
  F – для **модели F6**.
- Вал опирающийся на подшипники смазываемые жидкостью под давлением.
- **Кромочное уплотнение** для **двигателей F4.**
  Механическое уплотнение для **двигателей F6.**
- Максимальная глубина погружения: 350 м (F4-F6).
- Максимальное число равномерно распределенных включений в час: 20 для прямого запуска.
- Типы электродвигателей:
  F4 однофазный от 0,25 до 2,2 кВт
  220 В, 230В, 240 В, 50 Гц
  F4 трехфазный от 0,37 до 5,5 кВт
  380-415 В, 50 Гц
  F4 трехфазный 7,5 кВт
  380 - 400 В, 415 В, 50 Гц
  F6 трехфазный от 4 до 45 кВт
  380-415 В, 50 Гц
- Извлекаемый **кабель питания** с герметическим разъемом.
- По требованию поставляются электродвигатели F6 с выходом для подсоединения кабеля звезда/треугольник; также возможна поставка трехфазных эл. двигателей на 220 В и 500 В.
- Максимальная температура (30°C) подразумевается для двигателей работающих в 4” скважине для F4, или в 6” скважине F6 или для другой установки обеспечивающей скорость обтекания электродвигателя потоком жидкости не менее 8 см/с для F4 и 16 см/с для F6.

Материалы

ДЕТАЛЬ	МАТЕРИАЛ
Внешний кожух (F4 - F6)	НЕРЖ. СТАЛЬ (AISI 304 - DIN 1.4301)
Выступ вала (F4 - F6)	НЕРЖ. СТАЛЬ (AISI 303 - DIN 1.4305)
Верхняя опора (F4)	ЧУГУН + НЕРЖ. СТАЛЬ (AISI 304 - DIN 1.4301)
Нижняя опора (F6)	ЧУГУН + ЭПОКСИДНАЯ КРАСКА + НЕРЖ. СТАЛЬ (AISI 304 - DIN 1.4301)
Нижняя опора (F4)	ЧУГУН
Нижняя опора (F6)	ЧУГУН + ЭПОКСИДНАЯ КРАСКА
Нижняя защита (F4 - F6)	НЕРЖ. СТАЛЬ (AISI 304 - DIN 1.4301)
Гайки и штанги для крепления двигателя-насоса (F4)	НЕРЖ. СТАЛЬ (AISI 303 - DIN 1.4305)
Гайки и болты для крепления двигателя-насоса, поставляемые по заказу (F6)	НЕРЖ. СТАЛЬ (AISI 304 - DIN 1.4301)
Винты (F4)	НЕРЖ. СТАЛЬ (AISI 316 - DIN 1.4401)
Винты (F6)	НЕРЖ. СТАЛЬ (AISI 304 - DIN 1.4301)
Кромочное уплотнение (F4)	BUNA N
Механическое уплотнение (F6)	ГРАФИТ/КЕРАМИКА
Эластомеры (F4 - F6)	BUNA N
Компенсирующий сильфон (F4 - F6)	BUNA N
Подшипники (F4 - F6)	ГРАФИТ
Охлаждающая жидкость (F4 - F6)	ДИСТИЛЛИРОВАННАЯ ВОДА+АНТИОРРИЗ

Рабочие характеристики однофазных электродвигателей F4

Марка электро-двигателя	Номинальн. мощность		Напря-жение (50 Гц)	Емкостные характери-стики		Рабочие характеристики при номинальной мощности				Пусковые характери с-тики		Макс. температура воды	Кабель	
	кВт	л.с.	В	мкФ	В	Сила тока, А	мин -1	%	cos	Cs/Cn	Is	°C	ncxsez. (мм²)	L, м
F4 033 S52	0,25	0,33	220-230	12,5	400	2,5	2865	53	0,87	1,00	8,6	30	4x1,5	1,5
F4 033 S52	0,25	0,33	240	12,5	400	2,3	2865	53	0,87	1,00	7,9	30	4x1,5	1,5
F4 050 S52	0,37	0,5	220-230	16	400	3,3	2860	58	0,88	0,73	11,7	30	4x1,5	1,5
F4 050 S52	0,37	0,5	240	16	400	3	2860	58	0,88	0,73	10,7	30	4x1,5	1,5
F4 075 S52	0,55	0,75	220-230	20	400	4,5	2860	63	0,92	0,62	16,9	30	4x1,5	1,5
F4 075 S52	0,55	0,75	240	20	400	4,1	2860	63	0,92	0,62	15,5	30	4x1,5	1,5
F4 100 S52	0,75	1	220-230	30	400	5,6	2850	66	0,95	0,68	21,5	30	4x1,5	1,5
F4 100 S52	0,75	1	240	30	400	5,1	2850	66	0,95	0,68	19,7	30	4x1,5	1,5
F4 150 S52	1,1	1,5	220-230	40	400	8,2	2860	68	0,94	0,66	30,3	30	4x1,5	1,5
F4 150 S52	1,1	1,5	240	40	400	7,5	2860	68	0,94	0,66	27,8	30	4x1,5	1,5
F4 200 S52	1,5	2	220-230	50	400	10,4	2840	71	0,94	0,65	38,4	30	4x1,5	1,5
F4 200 S52	1,5	2	240	50	400	9,5	2840	71	0,94	0,65	35,2	30	4x1,5	1,5
F4 300 S52	2,2	3	220-230	75	400	15,6	2840	70	0,96	0,50	55,6	30	4x1,5	1,5
F4 300 S52	2,2	3	240	75	400	14,3	2840	70	0,96	0,50	51	30	4x1,5	1,5

Рабочие характеристики трехфазных электродвигателей F4

Марка электро-двигателя	Номин. мощность		Напря-жение (50 Гц)	Емкостные характери-стики		Рабочие характеристики при номинальной мощности				Пусковые характери с-тики		Макс. температура воды	Кабель	
	кВт	лс	В	мкФ	В	Сила тока, А	мин -1	%	cos	Cs/Cn	Is	°C	ncxsez. (mm²)	L, м
F4 050T534	0,37	0,5	380			1,1	2840	66	0,76	1,8	4,4	30	4x1,5	1,5
F4 050T534	0,37	0,5	415			1,2	2875	66	0,76	2,2	4,9	30	4x1,5	1,5
F4 075T534	0,55	0,75	380			1,6	2830	67	0,80	1,6	6	30	4x1,5	1,5
F4 075T534	0,55	0,75	415			1,7	2870	66	0,70	2	6,6	30	4x1,5	1,5
F4 100T534	0,75	1	380			2,1	2850	70	0,79	1,9	8,9	30	4x1,5	1,5
F4 100T534	0,75	1	415			2,2	2880	68	0,71	2,4	9,8	30	4x1,5	1,5
F4 150T534	1,1	1,5	380			3	2820	72	0,81	2,5	13,8	30	4x1,5	1,5
F4 150T534	1,1	1,5	415			3,1	2860	72	0,72	3,1	15,3	30	4x1,5	1,5
F4 200T534	1,5	2	380			3,9	2840	73	0,81	2,2	18,6	30	4x1,5	2,5
F4 200T534	1,5	2	415			4,1	2870	72	0,72	2,7	20,2	30	4x1,5	2,5
F4 300T534	2,2	3	380			5,8	2815	75	0,81	2,9	28,7	30	4x1,5	2,5
F4 300T534	2,2	3	415			6,3	2870	73	0,69	3,5	30,8	30	4x1,5	2,5
F4 400H534	3	4	380			7,5	2830	76	0,81	2,7	39,9	30	4x1,5	2,5
F4 400H534	3	4	415			8,2	2860	75	0,7	3,4	43,3	30	4x1,5	2,5
F4 500H534	3,7	5	380			9	2830	77	0,84	2,8	46	30	4x1,5	2,5
F4 500H534	3,7	5	415			9,4	2860	76	0,74	3,4	50	30	4x1,5	2,5
F4 550H534	4	5,5	380			9,8	2835	77	0,84	3	55	30	4x1,5	2,5
F4 550H534	4	5,5	415			10,3	2870	76	0,73	3,6	60	30	4x1,5	2,5
F4 750H534	5,5	7,5	380			13,5	2830	76	0,84	2,5	72	30	4x1,5	2,5
F4 750H534	5,5	7,5	415			14,2	2860	75	0,74	3	79	30	4x1,5	2,5
F41000H533	7,5	10	380			19	2820	77	0,79	3,2	105	30	4x1,5	2,5
F41000H533	7,5	10	400			19,8	2840	76	0,73	3,6	105	30	4x1,5	2,5
F41000H54	7,5	10	415			17,4	2820	77	0,79	4,1	96	30	4x1,5	2,5

LOWARA

Рабочие характеристики трехфазных электродвигателей F6

Марка электро-двигателя	Номин. мощность		Напря-жение (50 Гц)	Емкостные характери-стики		Рабочие характеристики при номинальной мощности				Пусковые характери с-тики		Макс. температура воды	Кабель	
	кВт	лс	В	мкФ	В	Сила тока, А	мин -1	%	cos	Cs/Cn	Is	°C	ncxsez. (mm²)	L, м
F 605T534	4	5,5	380			9,5	2840	77	0,85	1,3	52,3	30	4x4	4
F 605T534	4	5,5	415			9,3	2880	78,5	0,78	1,6	45,5	30	4x4	4
F 607T534	5,5	7,5	380			12,8	2850	78	0,85	1,6	60,5	30	4x4	4
F 607T534	5,5	7,5	415			12,8	2880	78	0,78	1,9	66	30	4x4	4
F 610T534	7,5	10	380			16,3	2850	79	0,87	1,7	83	30	4x4	4
F 610T534	7,5	10	415			16,2	2880	79	0,81	2,0	90,6	30	4x4	4
F 615T534	11	15	380			24	2860	81	0,87	1,9	126	30	4x8,4	4
F 615T534	11	15	415			24,1	2870	79,5	0,81	2,3	135,5	30	4x8,4	4
F 620T534	15	20	380			32	2850	82	0,86	2	164	30	4x8,4	4
F 620T534	15	20	415			31	2870	81	0,83	2,5	179	30	4x8,4	4
F 625T534	18,5	25	380			40	2850	82	0,87	2,2	220	30	4x8,4	4
F 625T534	18,5	25	415			38,5	2870	82	0,83	2,7	240	30	4x8,4	4
F 630T534	22	30	380			47	2840	82	0,88	2,1	255	30	4x8,4	4
F 630T534	22	30	415			45	2870	52,5	0,84	2,5	278	30	4x8,4	4
F 640T534	30	40	380			64,1	2860	82,5	0,85	2,4	373	30	4x8,4	4
F 640T534	30	40	415			62,5	2880	82,5	0,81	2,8	407	30	4x8,4	4
F 650T534	37	50	380			80	2840	83,5	0,86	2	390	30	4x8,4	4
F 650T534	37	50	415			73,5	2890	84,7	0,85	2,4	426	30	4x8,4	4
F 660T534	45	60	380			95	2850	83	0,86	2	488	30	4x8,4	4
F 660T534	45	60	415			89	2890	84,2	0,83	2,4	582	30	4x8,4	4

Размеры и масса электродвигаталей F4 – F6

Серия F4

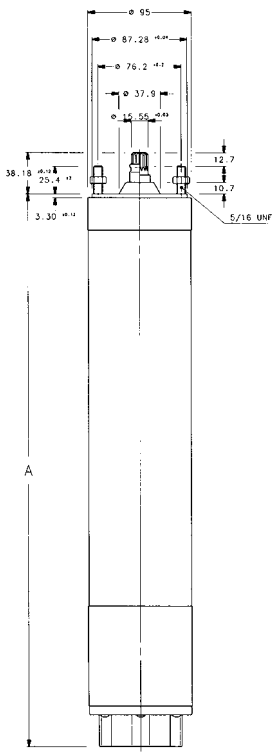

Серия F6

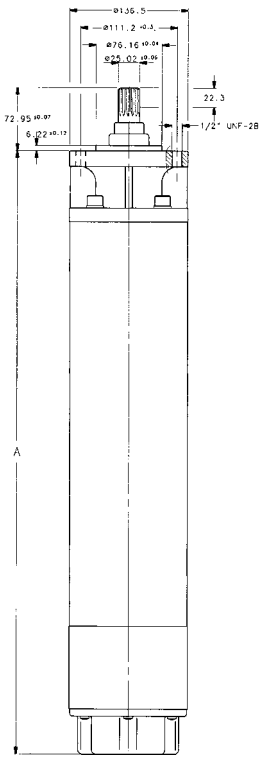

Электродвигатели F4
1 x 220 В/50 Гц

Марка электро-двигателя	Номинальна мощность кВт	HP	Размеры, мм A	Масса, кг
F4 033 S52	0,25	0,3	223	7,5
F4 050 S52	0,37	0,5	242,1	8,5
F4 075 S52	0,55	0,75	270,8	9,5
F4 100 S52	0,75	1	298,5	11
F4 150 S52	1,1	1,5	328	12
F4 200 S52	1,5	2	356	14,5
F4 300 S52	2,2	3	461	18,0

Электродвигатели F4
3 x 400 В/50 Гц

Марка электро-двигателя	Номинальн. мощность кВт	лс	Размеры, мм A	Масса, кг
F4 050 T533	0,37	0,5	223,0	7,5
F4 075 T533	0,55	0,75	242,1	8,5
F4 100 T533	0,75	1	270,8	9,5
F4 150 T534	1,1	1,5	298,5	11
F4 200 T534	1,5	2	327,2	12
F4 300 T534	2,2	3	356	13,5
F4 400 H534	3	4	514	20
F4 500 H534	3,7	5	552	22
F4 550 H534	4	5,5	590	23
F4 750 H534	5,5	7,5	704	29
F4 1000 H534	7,5	10	774	32

Электродвигатели F6
3 x 400 В/50 Гц

Марка электро-двигателя	Номинальн. мощность кВт	лс	Размеры, мм A	Масса, кг
F 605 T534	4	5,5	581,2	38
F 607 T534	5,5	7,5	614,4	40
F 610 T534	7,5	10	946,2	44,0
F 612 T534	9,3	12,5	978,7	47
F 615 T534	11	15	711,2	49,0
F 620 T534	15	20	776,2	56
F 625 T534	18,5	25	841,5	62,0
F 630 T534	22	30	906,5	69
F 640 T534	30	40	1036,6	85
F 650 T534	37	50	1405,0	115,0
F 660 T534	45	60	1557,5	130,0

LOWARA

Серия TV

Погружные насосы VOGEL для 8 – 10” скважин

Область применения

- Подача воды на бытовые и производственные нужды из глубоких скважин.
- Повышение давления в системах водоснабжения.
- Системы орошения.
- Системы пожаротушения.
- Шахтные воды.

Рабочие характеристики

- Многоступенчатые радиальные или полурадиальные погружные насосы, производимые Vogel ITT Industries.
- **Подача**: до **280 м3/ч**.
- **Напор**: до **420 м**.
- **Мощность**: до **175 л.с**.
- Стандартные модификации способны перекачивать чистую, химически неагрессивную воду. (Насосы для агрессивных жидкостей поставляются по требованию).
- **Максимальная температура воды: 25°C** (для перекачивания воды с более высокой температурой насосы поставляются по требованию).
- Допустимая концентрация взвешенных веществ: **25 г/дм³**.
- Возможность **работы** как в **вертикальном,** так и в **горизонтальном** положении.
- Встроенный обратный клапан.
- Муфта и фланец с размерами или соединениями выполнеными по норме NEMA.

Модификации

- **4 типа** для **8”** насосов: 85 TV, 86 TV, 87 TV, 88 TV.
- **4 типа** для **10”** насосов: 101 TV, 103 TV.

Дополнительную информацию Вы сможете получить в нашей коммерческой сети.

Материалы

Узел	Материал	
	85 (радиальные насосы)	86 - 87 - 88 - 101 - 103 (полурадиальные)
Рабочее колесо	Бронза (G - CuSn10)	Чугун (GG 25)
Диффузоры, Опора	Чугун (GG 25)	
Вал	Нержавеющая сталь (AISI 420 - DIN 1.4021)	

LOWARA

Серия DOC

Погружные насосы

Насосы DOC отличаются гибкостью в применении, устойчивостью к коррозии и небольшим размером. Предлагаются три базовые модификациии мощностью от 0,3 до 0,7 кВт, а также модификация DOC 7VX с рабочим колесом Vortex.

Область применения

- Откачивание воды из затапливаемых подвальных помещений.
- Канализация гаражей, автостоянок.
- Откачивание воды из водоемов и открытых резервуаров.
- Дренажные системы.

Рабочие характеристики

- **Максимальная температура рабочей жидкости: 40°C** (при частичном погружении).
- **Сухой электродвигатель**.
- Максимальная глубина погружения: 5 м.
- **Класс изоляции B**.
- Класс защиты IP 68 .
- **DOC 3**: подача – до **145 л/мин**, напор – до **7 м**, размер взвешенных частиц в перекачиваемой жидкости – до **10 мм**. Комплектуется только однофазным электродвигателем.
- **DOC 7**: подача – до **230 л/мин**, напор – до **11 м**, размер взвешенных частиц в перекачиваемой жидкости – до **10 мм**.
- **DOC 7VX**: подача – до **180 л/мин**, напор – до **7 м**, размер взвешенных частиц в перекачиваемой жидкости – до **20 мм**.
- По требованию поставляется всасывающее устройство, совместимое с насосами DOC 3, а также DOC 7 и позволяющее откачивать воду с залитого пола вплоть до 3-х мм от поверхн. пола.
- Типы электродвигателей:
  Однофазный с напряжением 220-240 В и частотой 50 Гц, 2-х полюсной (2850 об/мин). Поставляется с поплавковым переключателем и встроенной защитой от перегрузок.
  Трехфазный с напряжением 380-415 В и частотой 50 Гц , 2-х полюсной (2850 об/мин).
- Возможна поставка насосов с частотой 60 Гц и без поплавковых переключателей (с маркировкой SG).
- **Однофазные модели** обеспечены:
  Поплавковым переключателем для работы насоса в автоматическом режиме (возможна поставка и без SG). Конденсатор встроенный в насос.
  Тепловой переключатель отключающий электропитание насоса в случае его перегрева.
- 5 м кабеля для внутреннего использования; 10 м для внешнего использования.

Тройная система уплотнений

- Электродвигатель защищен **тремя кромочными уплотнениями.** С тем, чтобы избежать повреждения кромочных уплотнений, и снижения их эффективности предусмотрена **противолопастная защита рабочего колеса** удаляющая твердые частицы от системы уплотнений, вместе с двойным **лабиринтом** и колцом **V-ring** на вале.

Материалы

Узел	Материал
Корпус насоса, Рабочее колесо, Верхняя опора Всасывающая полость, Рукоятка	NORYL
Рабочее колесо, Корпус насоса, Болты,	Нержавеющая сталь (AISI 304 - DIN 1.4301)
Вал	Нержавеющая сталь (AISI 416 - DIN 1.4005)
Уплотнители	Нитрильный каучук (NBR)

Серия DOC
Рабочие характеристики насосов 2850 об/мин 50Гц

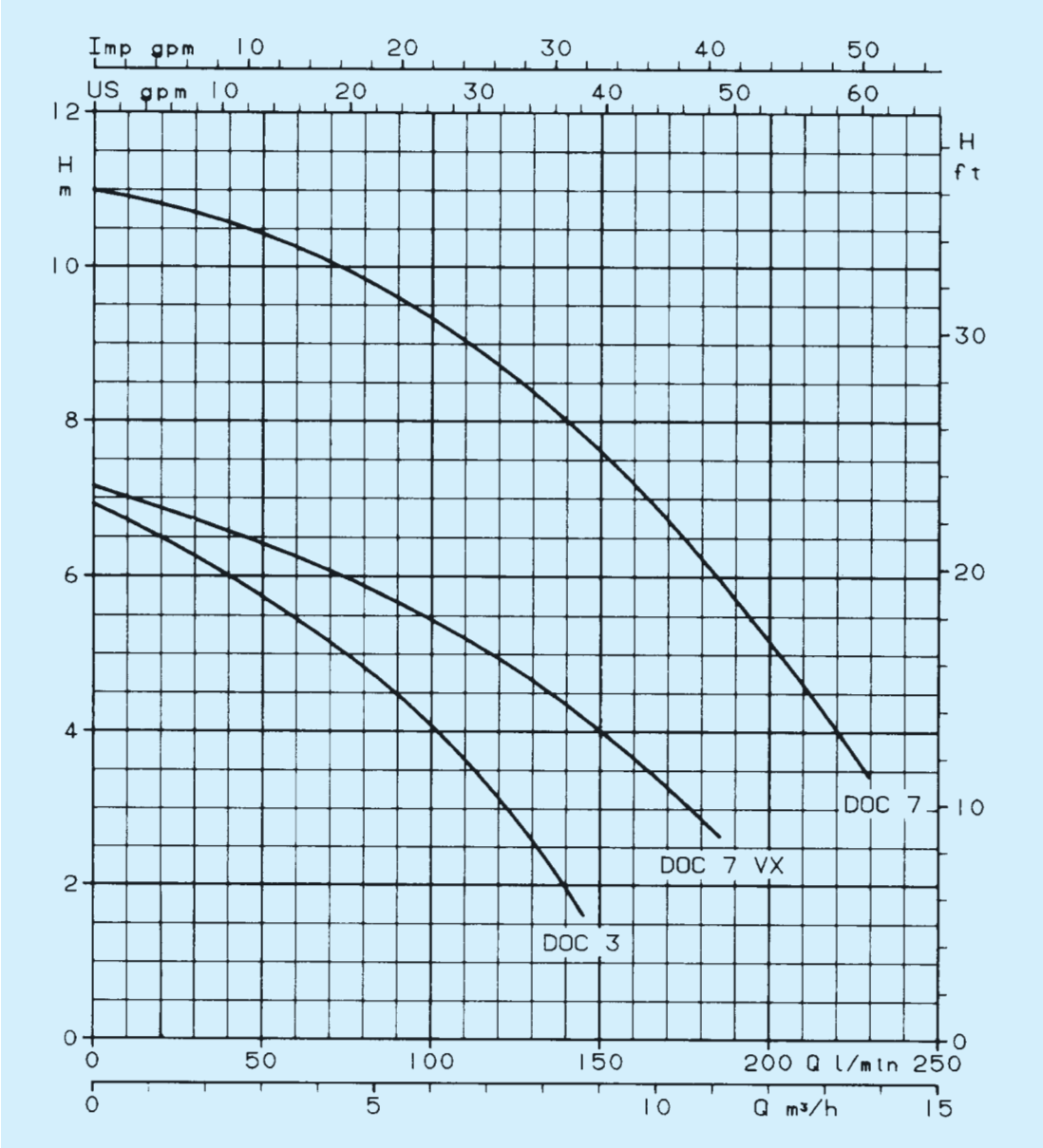

Однофазный 220 V 50 Hz	Марка насоса Трехфазный 220-240/ 380-415 V 50 Hz	кВт	л.с.	Потребляемая мощность		Емкостные характе-ристики		Сила тока А		Q = подача									
										л/мин	25	50	75	100	125	150	175	200	225
										м3/ч	1,5	3	4,5	6	7,5	9	10,5	12	13,5
				Одно-фазный	Трех-фазный	мкФ	В	Одно-фазный 220 В	Трех-фазный 380-415 В	H = напор, метры водяного столба									
DOC 3	–	0,25	0,33	0,31	–	6	450	1,5	–	6,3	5,7	5	4,1	2,8	–	–	–	–
DOC 7	DOC 7T	0,55	0,75	0,78	0,7	16	450	3,7	1,4	10,7	10,4	9,9	9,3	8,5	7,6	6,5	5,3	3,7
DOC 7VX	DOC 7VXT	0,55	0,75	0,7	0,65	16	450	3,4	1,3	6,8	6,4	6	5,4	4,8	4	3	–	–

Примечание: Однофазные модификации без поплавка обозначаются приставкой “SG”.
Характеристики действительны для жидкостей с плотностью ρ = 1,0 кг/дм³ и кинематической вязкостью γ = 1 мм²/с.

Схема установки

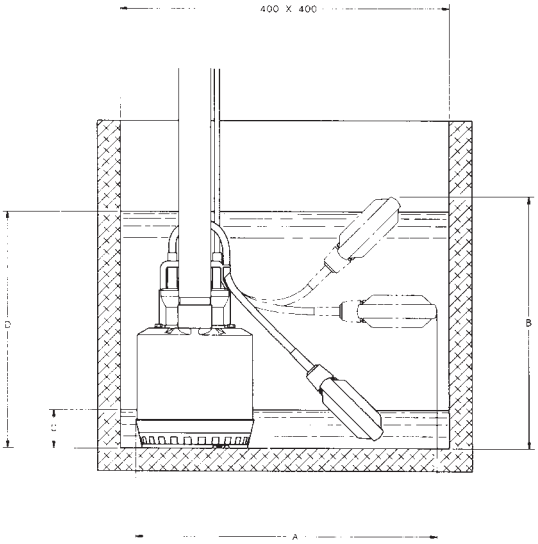

Марка насоса	Размеры, мм		Минималь-ный уровень воды	Максималь-ный уровень воды
	A	B	C	D
DOC 3	390	330	50	310
DOC 7	390	370	90	350
DOC 7VX	390	395	115	375

Размеры и масса насосов серии DOC

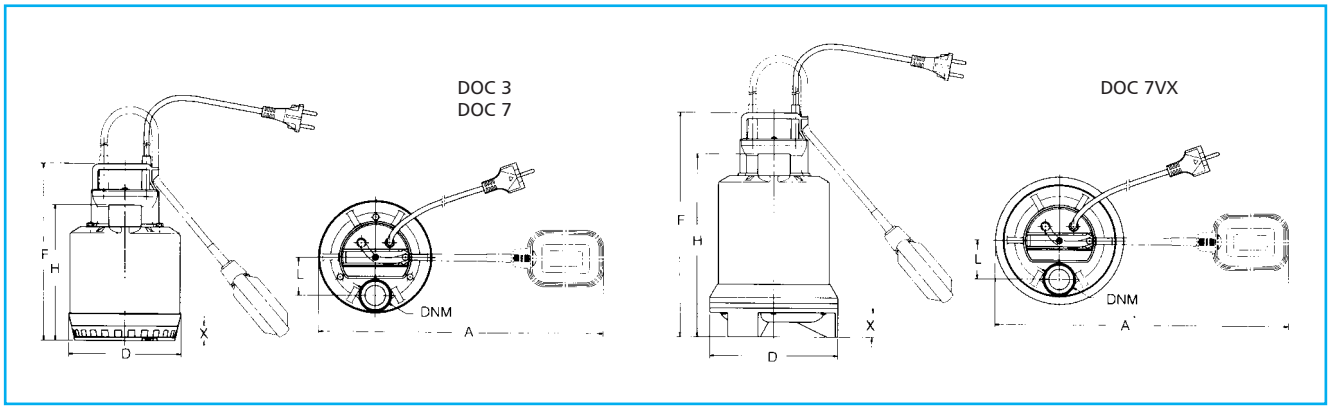

Марка насоса	Размеры, мм						DNM	Масса,
	A	D	F	H	L	X		кг
DOC 3	390	155	245	188	54	20	G 1"¼	4
DOC 7	390	155	285	228	54	20	G 1"¼	6
DOC 7VX	390	175	310	252	54	50	G 1"¼	6

X – минимальный уровень откачивания жидкости, 3 мм - для насосов со специальным всасывающим устройством

Принадлежности

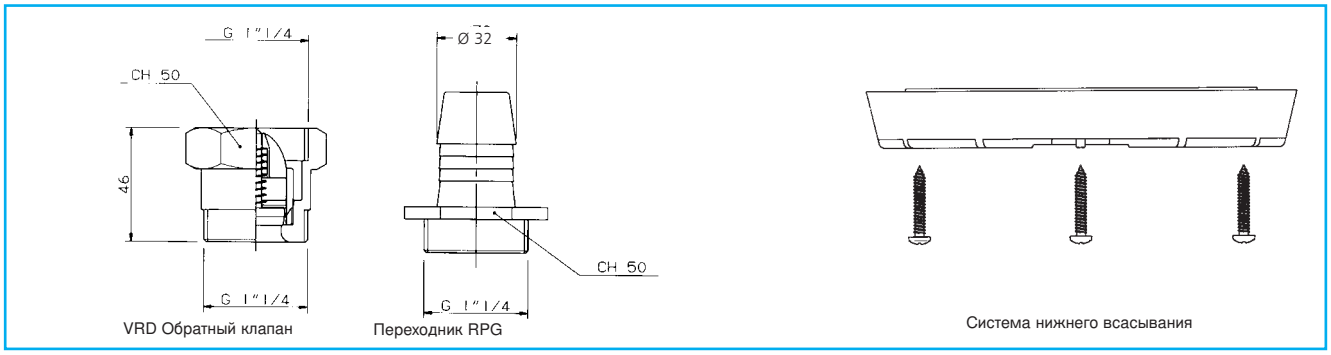

VRD Обратный клапан

Переходник RPG

Система нижнего всасывания

LOWARA

Серия Minibox

СБОРНЫЕ МИНИУСТАНОВКИ ДЛЯ УДАЛЕНИЯ ЗАГРЯЗНЕННОЙ ВОДЫ

Установка для откачивания бытовых сточных вод (кроме стоков от туалетов), которые не могут быть направлены в канализационный коллектор самотеком.

Описание

- Установка состоит из:
  погружного насоса для перекачивания сточных вод серии DOC; (**DOC3** – мощность 0,25 кВт, или **DOC7** – мощность 0,55 кВт).
  85-литрового полиэтиленового бака.
  гибкого шланга 1"1/4 и обратного клапана.
  Возможно подсоединение с правой или с левой стороны.
- При использовании установки для отвода дождевых или гаражных стоков, она комплектуется специальной сеткой и песчаным фильтром. При работе внутри помещения сетка заменяется водонепроницаемой крышкой.
- Диаметр входного отверстия 40 мм.
- Полная готовность к монтажу.
- Включение в сеть осуществляется с помощью кабеля со штепсельной вилкой.
- Возможен монтаж как на полу, так и под полом (под землей).
- Характеристики насосов представлены в данном каталоге в разделе «Серия DOC»
- Класс защиты IP 68.

Размеры установок серии Minibox

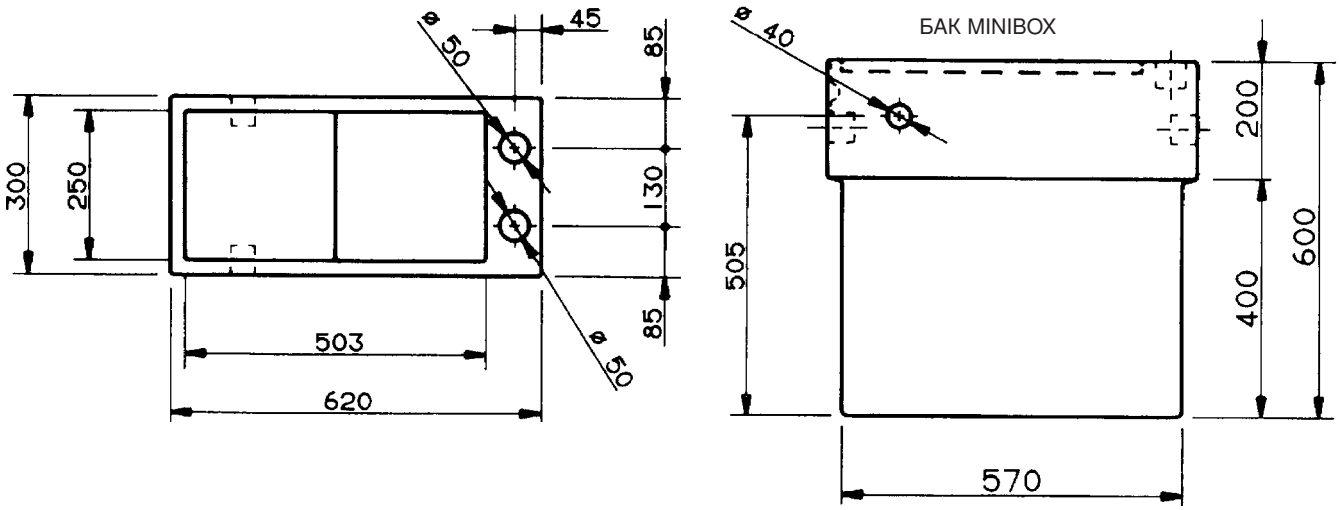

Схема подсоединения

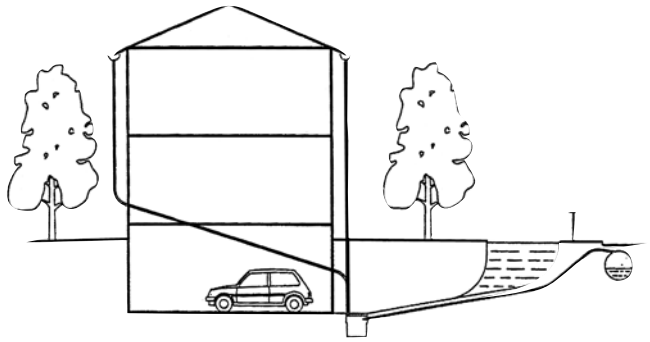

Пример применения установки **Minibox**

LOWARA

Серия DIWA

Насосы для перекачивания сточных вод

Погружные насосы для загрязненных вод выполненные полностью из нерж. стали AISI 304. Напор вплоть до 20 метров, подача до 425 л/мин (25,5 м³/ч).

Четыре базовых моделей с номинальной мощностью от 0,55 кВт (0,75 л.с.) до 1,5 кВт (2 л.с.).

Уплотнительная система DRIVELUB SEAL SYSTEM

- ❑ **Охлаждение электродвигателя производится перекачиваемой жидкостью.**
- ❑ **Высокое сопротивления абразивному разрушению.**
- ❑ **Компактность и легкость.**

Область применения

- Откачивание воды из затапливаемых гаражных помещений.
- Канализация гаражей, автостоянок.
- Строительство.
- Откачивание воды из водоемов и открытых резервуаров (в том числе на полив).
- Дренажные системы.
- Откачивание хозяйственно-бытовой воды из стиральных и посудомоечных машин, душевых.
- Фонтаны.

Рабочие характеристики

- **Температура** рабочей жидкости: до **50°C**.
- **Открытое рабочее колесо**.
- Уровень выключения насоса: **25 мм**.
- **Размер содержащихся в жидкости твердых частиц: до 8 мм**.
- **Максимальная глубина** погружения: **7м**.
- Кабель длиной **10 м** из неопрена **HO7RN-F**.
- **Сухой двигатель** (класс изоляции F) охлаждение перекачиваемой жидкостью.
- **Типы электродвигателей**:
  Однофазный 2-х полюсной с напряжением 220-240 В, частотой 50 Гц и мощн. от 0,55 до 1,1 кВт.
  Поставляется со встроенной защитой от перегрузок и поплавковым переключателем.
  Трехфазный 2-х полюсной с напряжением 380-415 В, частотой 50 Гц и мощностью от 0,55 до 1,5 кВт.
- Возможна поставка насосов с электродвигателем с частотой 60 Гц, а также без поплавкового переключателя (SG).

Автосмазка уплотнительных колец (система DRIVELUB)

Электродвигатель защищен от попадания воды несколькими уплотнительными кольцами с расположенной между ними масляной камерой.

Материалы

Узел	Материал
Корпус насоса Корпус электродвигателя Рабочее колесо Вал Всасывающая полость Болты и гайки	Нержавеющая сталь (AISI 304 - DIN 1.4301)
Передняя диффузионная плата	Нержавеющая сталь (AISI 304 - DIN 1.4301) покрытая полиуретаном
Нижнее механическое уплотнение	Карбид кремния/Карбид кремния
Кромочное уплотнение, эластомеры	Нитрильный каучук/NBR
Рукоятка	Нержавеющая сталь (AISI 304 - DIN 1.4301) покрытая полиуретаном

Серия DIWA
Рабочие характеристики насосов 2850 об/мин 50Гц

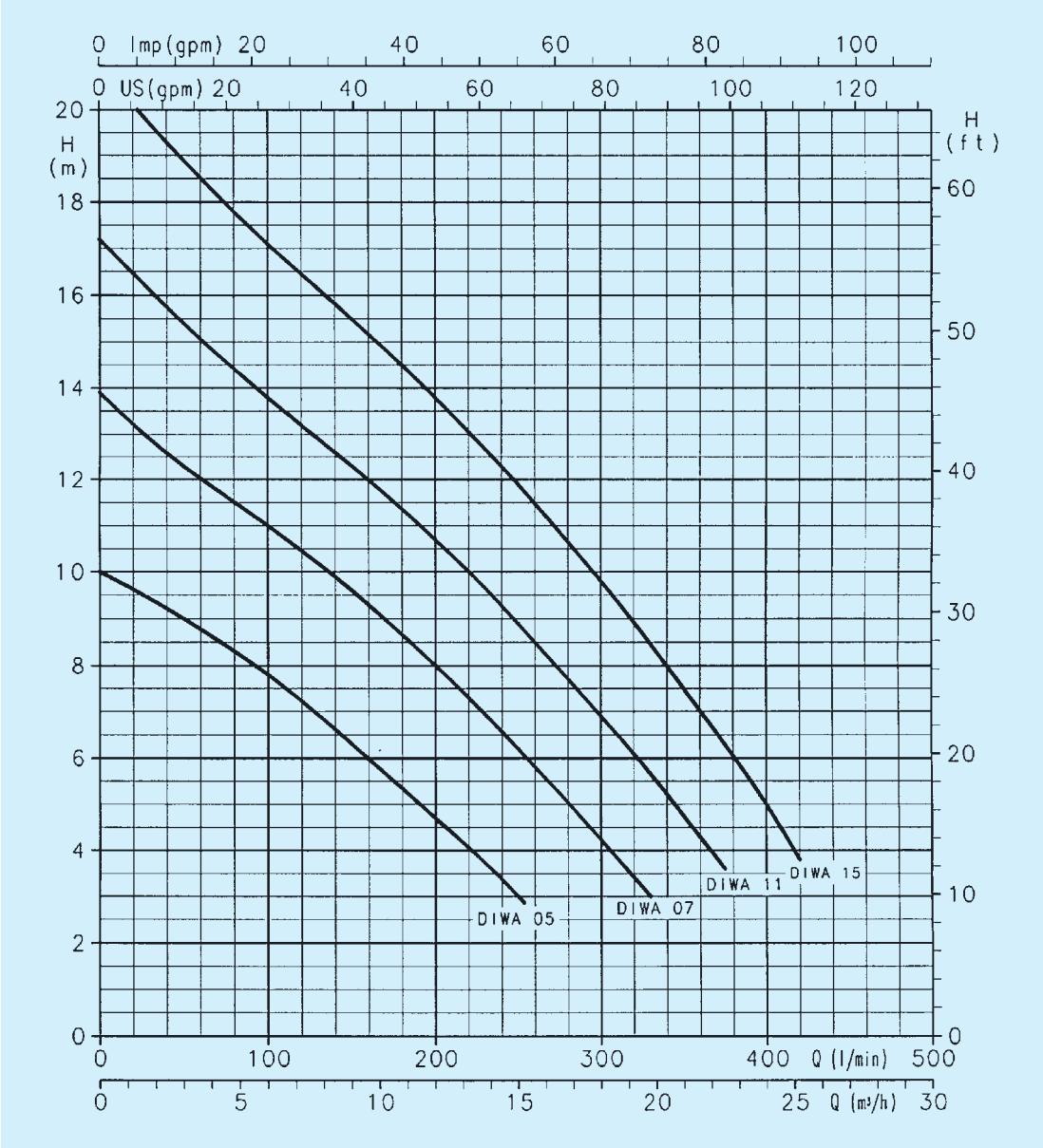

Марка насоса Однофазный 220-240 V 50 Hz	Марка насоса Трехфазный 380-415 V 50 Hz	кВт	л.с.	Потребляемая мощность, кВт Одно фазный 220-240 В	Потребляемая мощность, кВт Трех-фазный 380-415 В	Емкостные характери-стики мкФ	Емкостные характери-стики В	Сила тока А Одно-фазный 220-240 В	Сила тока А Трех-фазный 380-415 В	Q = подача л/мин	0	50	100	150	200	250	300	350	400	420
										м3/ч	0	3	6	9	12	15	18	21	24	**25,2**
										Н = напор, метры водяного столба										
DIWA 05	DIWA 05T	0,55	0,75	0,77	0,75	16	450	3,4	1,35		10	9	7,8	6,3	4,7	3				
DIWA 07	DIWA 07T	0,75	0,55	1,15	1,12	22	450	5,1	2,1		13,9		11	9,6	8	6,2	4,1			
DIWA 11	DIWA 11T	1,1	1,5	1,52	1,42	30	450	6,7	2,6		17		13,8	12,3	10,7	8,9	6,9	4,7		
	DIWA 15T	1,5	2		2,1				3,7		21		17,1	15,5	13,8	11,9	9,8	7,5	5	3,8

Показатели согласно нормам ISO 2548 для серийно производимых насосов класса С.

Размеры и масса насосов серии DIWA

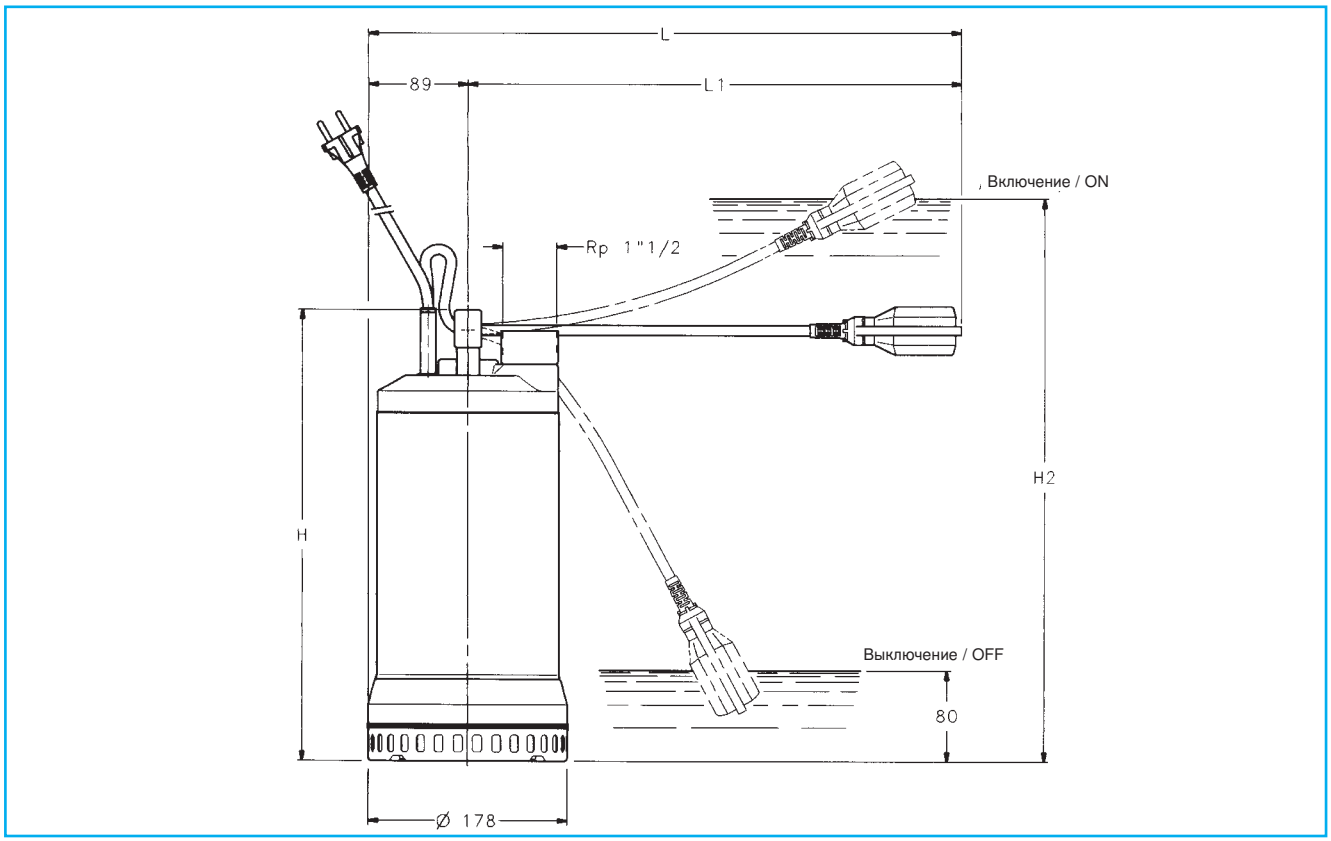

Марка насоса	Размеры, мм				Масса
	H	H1	L	L1	кг
DIWA 05	343	425	459	370	12
DIWA 07	388	485	514	425	14,5
DIWA 11	388	485	514	425	17
DIWA 05T	343	–	–	–	11
DIWA 07T	358	–	–	–	13
DIWA 11T	388	–	–	–	15
DIWA 15T	388	–	–	–	16,5

LOWARA

Серия DN

Погружные насосы для перекачивания сточных вод

Насосы с напором до 20 м, подачей до 280 л/мин (17 m^3/h) и мощностью до 0,75 кВт.

Область применения

- Откачивание воды из водоемов и открытых резервуаров (в том числе на полив).
- Дренажные системы.

Рабочие характеристики

- **Открытое рабочее колесо** с покрытием, устойчивым к абразивному износу.
- **Электродвигатель**, погруженный в диэлектрическую нетоксичную **маслянную ванну**, которая обеспечивает смазку подшипников и эффективное охлаждение электродвигателя.
- Класс защиты IP 68.
- Механическое уплотнение защищенное лабиринтом предотвращающим попадание песка.
- Максимальная **глубина погружения: 5 м**.
- **Максимальная температура** рабочей жидкости:
  50°C – при **полном погружении**;
  25°C – при **частичном погружении**;
- Типы электродвигателей:
  Однофазный с напряжением 220-240 В и частотой 50 Гц. Поставляется со встроенной защитой от перегрузок.
  Трехфазный с напряжением 220-240 В или 380-415 В и частотой 50 Гц. Защита от перегрузок обеспечивается пользователем.

Материалы

Узел	Материал
Корпус насоса	(200 UNI ISO 185) CAST IRON*
Рабочее колесо	Нержавеющая сталь + нитрильный каучук
Фланец, Всасывающая полость, Корпус электродвигателя	Нержавеющая сталь (AISI 304 - DIN 1,4301)
Уплотнение	Графит/керамика/ NBR
Уплотнение круглого сечения	Нитрильный каучук (NBR)
Вал	Нержавеющая сталь (AISI 303 - DIN 1.4305)

* Чугун покрашенный полибутадиеновой краскойнанесенной электрофорезом при 180°C.

Lowara
ITT Industries

Серия DN
Рабочие характеристики насосов 2850 об/мин 50Гц

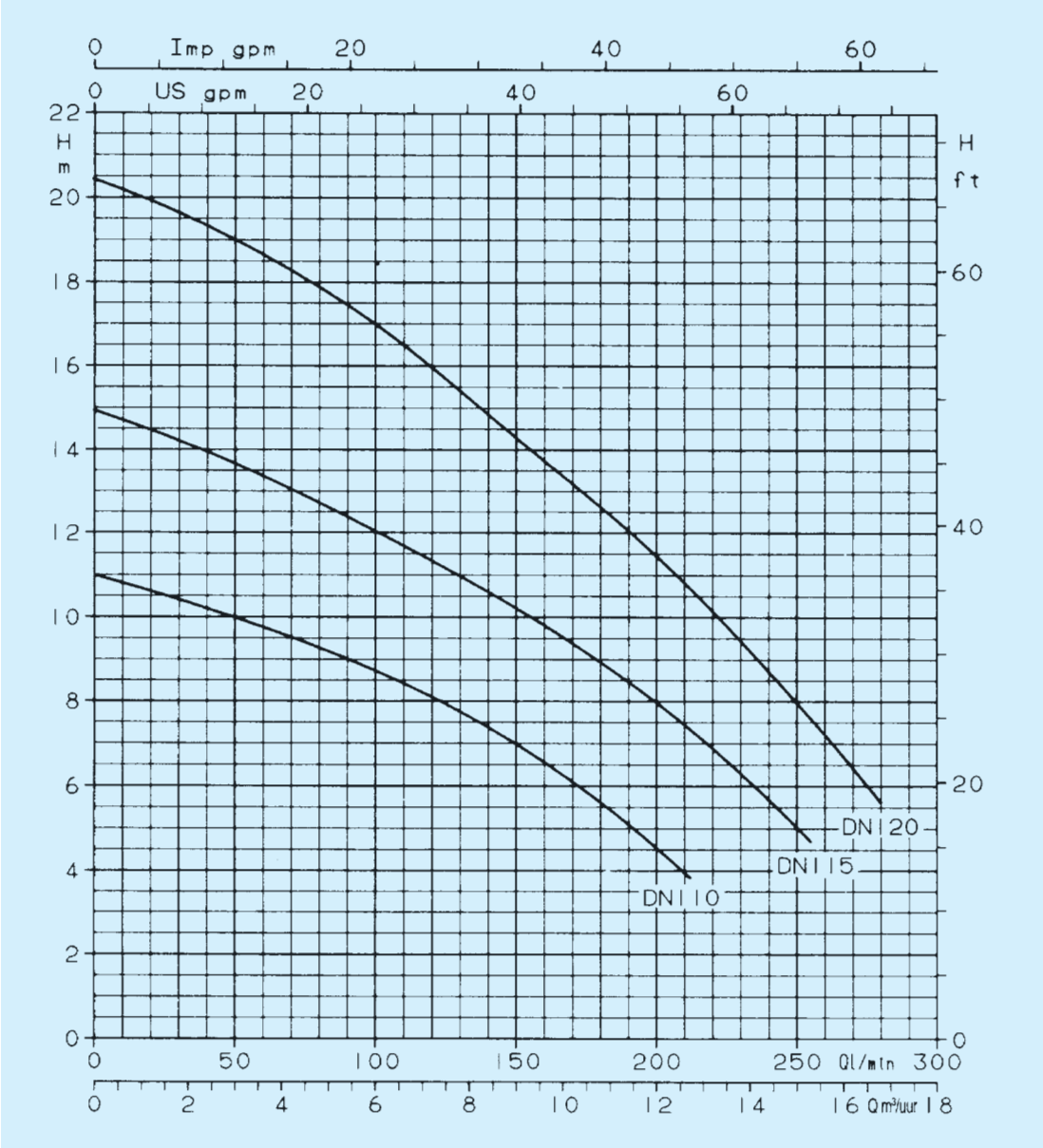

Марка насоса		Номинальная мощность кВт	Лошадиные силы	Потребляемая мощность, кВт		Емкостные характеристики		Сила тока А			Q = подача				
											л/мин 50	100	150	200	250
											м3/ч 3	6	9	12	15
Однофазный 220-230 В 50 Hz	Трехфазный 220-240 В 380-415 В 50 Hz			Одно-фазный	Трех-фазный	мкФ	В	Одно - фазный 220-230 В	Трех-фазный 220-240 В	Трех-фазный 380-415 V	H = напор, метры водяного столба				
DNM 110	DN 110	0,6	0,8	0,75	0,65	20	450	4	2,8	1,6	10	8,7	7	4,5	–
DNM 115	DN 115	0,6	0,8	0,95	0,85	20	450	4,7	3,1	1,8	13,7	12	10,5	8	5
DNM 120	DN 120	0,75	1	1,2	1,1	25	450	5,8	3,6	2,1	19	17	14,3	11,4	8

Показатели получены при работе с холодной водой и гарантированы в пределах установленных нормами ISO 2548 для серийно производимых насосов класса С.
Характеристики действительны для жидкостей с плотностью ρ = 1,0 кг/дм³ и кинематической вязкостью γ = 1 мм²/с.

DN

Размеры и масса насосов серии DN

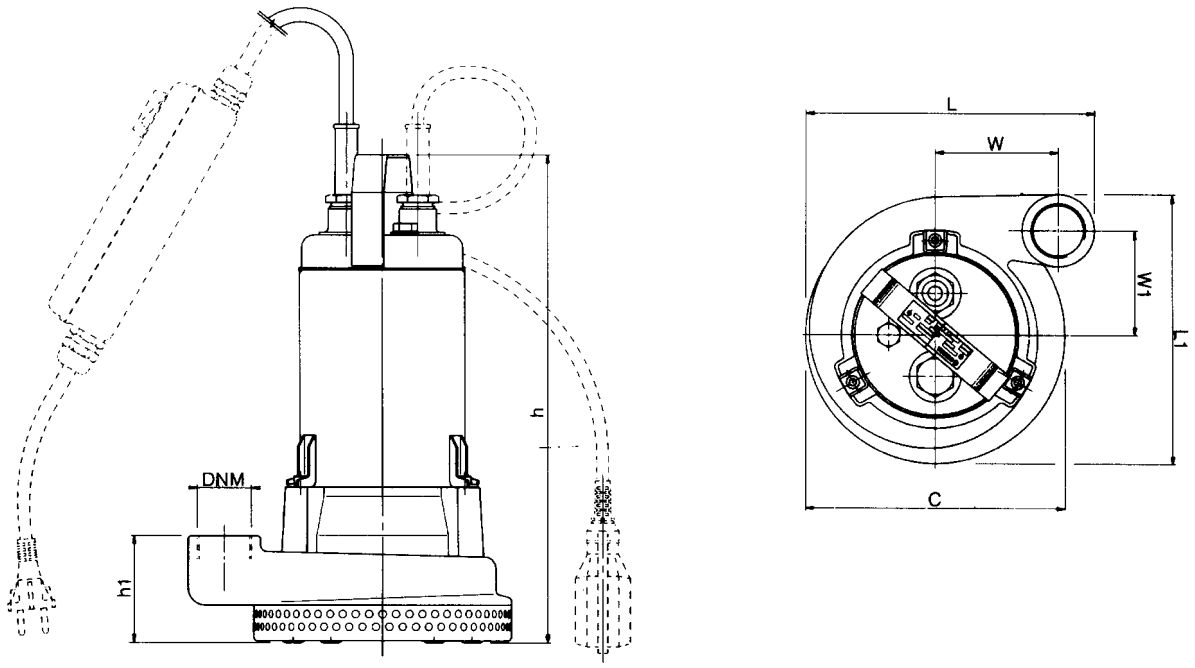

Марка насоса	Размеры, мм							DNM	Масса
	C	h	H1	L	L1	W	W1		кг
DN 110 - DNM 110	Ø 200	380	81	209	223	81	95	Rp 1"¼	18,5
DN 115 - DNM 115	Ø 200	380	81	209	223	81	95	Rp 1"¼	18,5
DN 120 - DNM 120	Ø 200	380	81	209	223	81	95	Rp 1"¼	19,5

LOWARA

Серия DOMO

Погружные насосы для перекачивания сточных вод
Разработаны для перекачивания жидкостей с содержанием твердых частиц с размерами до 50 мм (для модификаций DOMO 7 и DOMO 7VX – 35 мм).
DRIVELUB SEAL SYSTEM.

Область применения

- Откачивание воды из затапливаемых гаражных помещений.
- В грязесборниках и канализационных отстойниках.
- Откачивание воды из строительных котлованов и траншей.
- Дренажные системы.

Рабочие характеристики

- Непрерывное действие при температуре рабочей жидкости: до **35°C** при полном погружении насоса.
- **Сухой двигатель** (Класс изоляции F).
- Класс защиты IP 68.
- Кабель из неопрена **HO7RN-F**.
- **Максимальная глубина** погружения: **5м**.
- Типы электродвигателей:
  Однофазный 2-х полюсной с напряжен. 220-240 В, частотой 50 Гц и мощностью **от 0,55 до 1,1 кВт**.
  Поставляется со встроенной защитой от перегрузок и поплавковым переключателем (по требованию – без поплавкового переключателя).
  Встроенный конденсатор (за исключением DOMO 15 и DOMO 15 VX с панелью управления на кабеле).
  Трехфазный 2-х полюсной с напряжением 380-415 В, частотой 50 Гц и мощностью **от 0,55 до 1,5 кВт**.
- Однофазные модели предусматривают:
  Тепловую защиту от перегрузок.
- Модели **DOMO 7 и DOMO 7VX** предусматривают:
  – **Напорный патрубок на Rp 1½”** (типа девочка с резьбой газ).
  – 35 мм проход для взвешенных твердых частиц.
  – **Рабочее колесо усилиенное стекловолокном** (поставляется также и из нерж. стали).
- Модели **DOMO 10-15-20 и DOMO 10-15-20VX** предусматривают:
  – 2” **напорный патрубок**, типа девочка (превращаемые, при помощи факультативных принадлежностей, в модель с фланцем).
  - 50 мм проход для взвешенных твердых частиц.
  - **Двухканальное рабочее колесо или Vortex из нерж. стали.**

Автосмазка уплотнительных колец (система DRIVELUB)

- Электродвигатель защищен от попадания воды несколькими уплотнительными кольцами с расположенной между ними масляной камерой.

Материалы

Узел	Материал
Корпус насоса, Кожух двигателя	Нержавеющая сталь (AISI 304 - DIN 1.4301)
Рабочее колесо DOMO 7 (VX)	Стекловолокно усиленное нейлоном
Рабочее колесо DOMO 10 – 15 – 20 (VX)	Нержавеющая сталь (AISI 304 - DIN 1.4301)
Нижн. механич. уплотнение	Карбид кремния
Верхн. кромочное уплотнение	Нитрильный каучук/NBR
Вал	Нержавеющая сталь (AISI 304 - DIN 1.4301)
Рукоятка	Нейлон

Серия DOMO (с рабочим колесом двухстороннего входа)
Рабочие характеристики насосов 2850 об/мин 50Гц

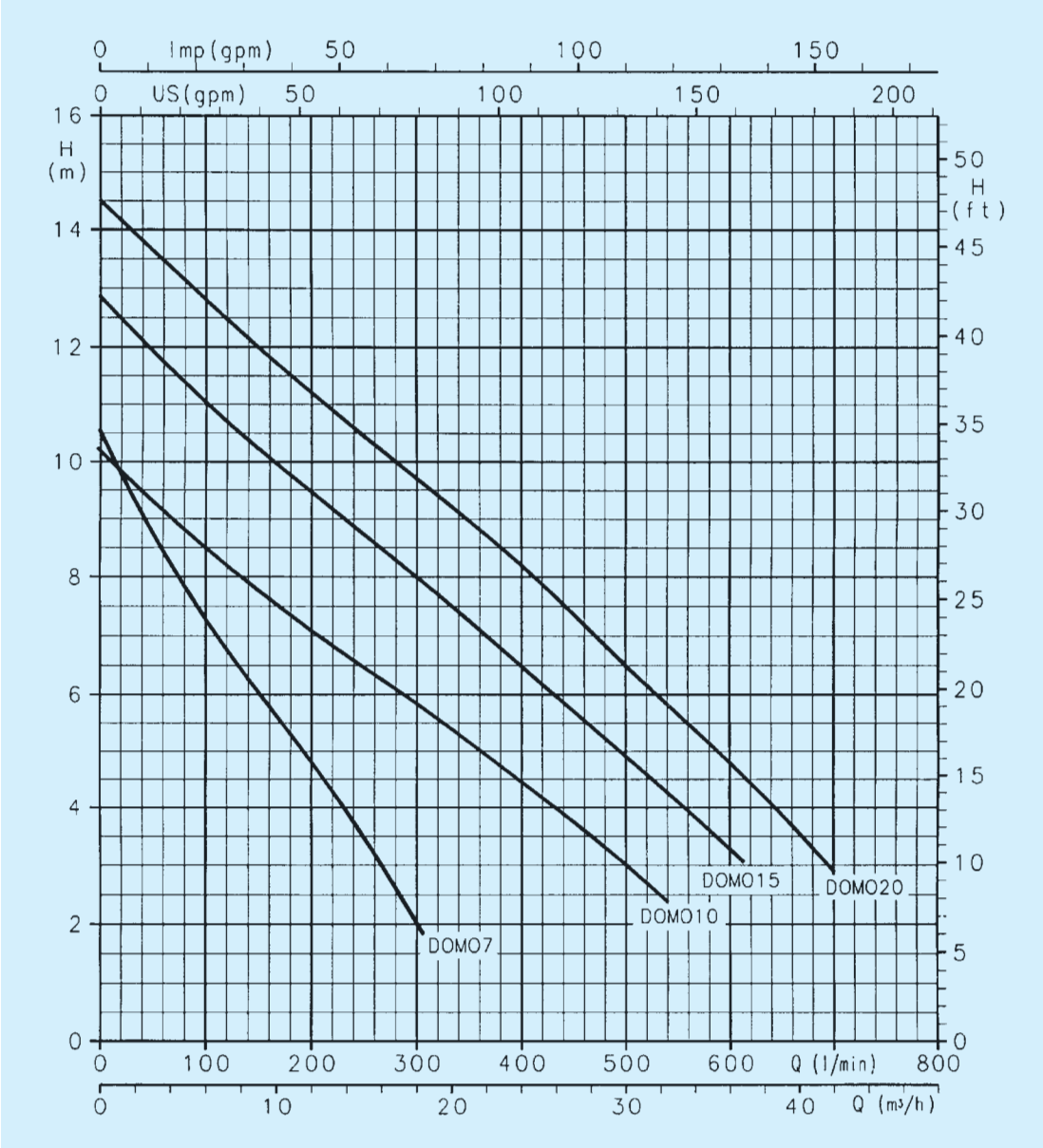

Марка насоса Однофазный 220-240 V 50 Hz	Марка насоса Трехфазный 50 Hz	кВт	л.с.	Потребляемая мощность, кВт Одно-фазный 220-240 В	Потребляемая мощность, кВт Трех-фазный 380-415 В	Емкостные характеристики мкФ	Емкостные характеристики В	Сила тока А Одно-фазный 220-240 В	Сила тока А Трех-фазный 220-240 В	Сила тока А Трех-фазный 380-415 В	Q = подача л/мин	50	100	150	200	250	300	350	400	450	500	600	700
											м3/ч	3	6	9	12	15	18	21	24	27	30	36	42
											H = напор, метры водяного столба												
DOMO 7	DOMO 7T	0,55	0,75	0,72	0,7	16	450	3,3	2,15	1,3		8,8	7,3	6,1	4,8	3,4	2	–	–	–	–	–	–
DOMO 10	DOMO 10T	0,75	1	1,15	1,15	22	450	5,1	3,5	2		9,3	8,5	7,8	7,1	6,5	5,8	5,2	4,5	3,7	3	–	–
DOMO 15	DOMO 15T	1,1	1,5	1,6	1,65	30	450	7,1	4,8	2,8		11,9	11	10,2	9,5	8,7	8	7,3	6,5	5,7	4,9	3,3	–
	DOMO 20T	1,5	2	–	2	–	–	–	6,2	3,6		13,7	12,8	12	11,2	10,4	9,7	9	8,2	7,3	6,5	4,8	2,9

Характеристики действительны для жидкостей с плотностью ρ = 1,0 кг/дм³ и кинематической вязкостью γ = 1 мм²/с.

DOMO

LOWARA

Серия DOMO VX (с рабочим колесом Vortex)
Рабочие характеристики насосов 2850 об/мин 50Гц

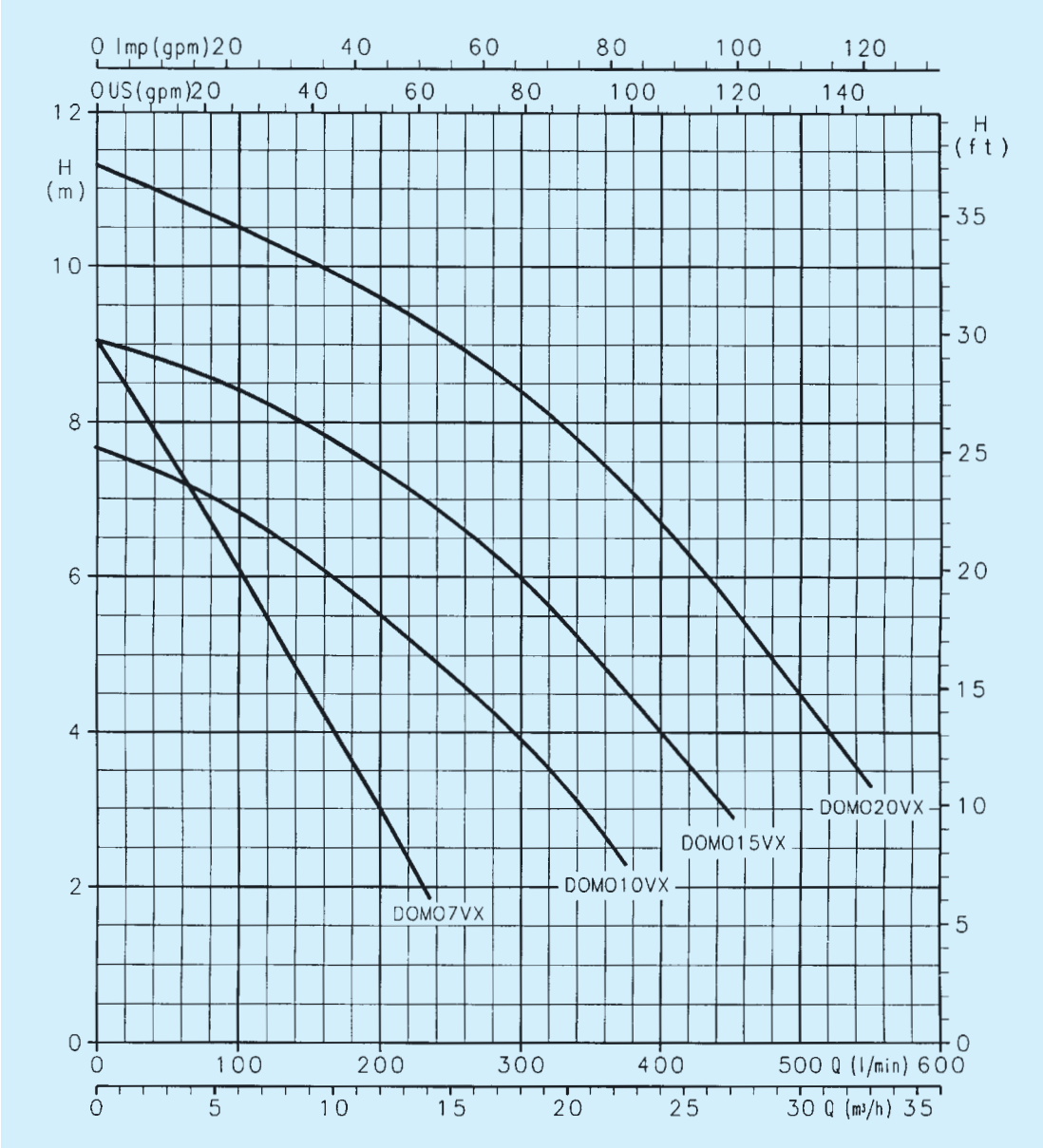

Марка насоса		кВт	л.с.	Потребляемая мощность, кВт		Емкостные-характери-стики		Сила тока А		Q = подача												
Однофазный 220-240 V 50 Hz	Трехфазный 380-415 V 50 Hz			Одно--фазный 220-240 В	Трех--фазный 380-415 В	мкФ	В	Одно--фазный 220-240 В	Трех--фазный 380-415 В	л/мин	50	100	150	200	250	300	350	400	450	500	600	700
										м3/ч	3	6	9	12	15	18	21	24	27	30	36	42
										H = напор, метры водяного столба												
DOMO 7VX	DOMO 7VXT	0,55	0,75	0,72	0,7	16	450	3,3	1,3	7,6	6,1	4,6	3	–	–	–	–	–	–	–	–
DOMO 10VX	DOMO 10VXT	0,75	1	1,18	1,2	22	450	5,2	2,1	7,3	6,8	6,2	5,5	4,8	3,9	2,9	–	–	–	–	–
DOMO 15VX	DOMO 15VXT	1,1	1,5	1,4	1,4	30	450	6,2	2,5	8,8	8,4	8	7,4	6,8	6	5	4	2,9	–	–	–
	DOMO 20VXT	1,5	2	–	1,85	–	–	–	3,4	10,9	10,5	10,1	9,6	9,1	8,4	7,6	6,7	5,7	4,5	–	–

Характеристики действительны для жидкостей с плотностью ρ = 1,0 кг/дм³ и кинематической вязкостью γ = 1 мм²/с.

DOMO

Размеры и масса насосов серии DOMO

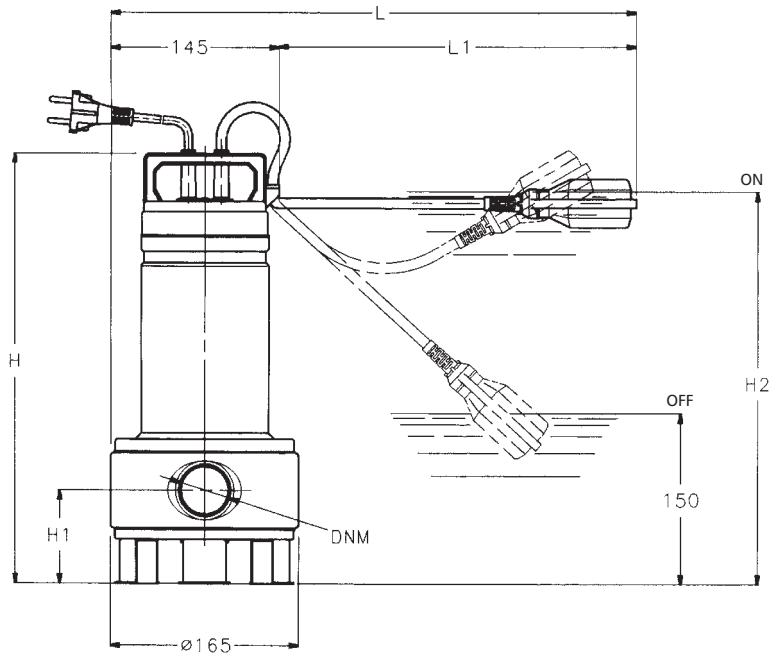

Марка насоса	Размеры, мм						DNM	Масса
	H	H1	H2	L	L1	L2		кг
DOMO 7 - DOMO 7VX	386	88	370	420	275	193	Rp 1"1/2	10
DOMO 10 - DOMO 10VX	463	111,5	415	495	350	198	Rp 2"	13,5
DOMO 15 - DOMO 15VX	463	111,5	415	495	350	198	Rp 2"	15
DOMO 7T - DOMO 7VXT	386	88	–	–	–	193	Rp 1"1/2	8,5
DOMO 10T - DOMO 10VXT	433	111,5	–	–	–	198	Rp 2"	11,5
DOMO 15T - DOMO 15VXT	463	111,5	–	–	–	198	Rp 2"	13,5
DOMO 20T - DOMO 20VXT	463	111,5	–	–	–	198	Rp 2"	14,5

LOWARA

Серия DL

Погружные насосы для перекачивания сточных вод

Насосы серии DL с рабочим колесом одностороннего входа или Vortex (DLV) для перекачивания жидкостей с высоким содержанием твердых частиц. Подача – до 100 м³/ч, напор – до 20м.

Область применения

- Откачивание фекальных вод со взвешенными в них твердыми и волокнистыми частицами
- Опорожнение грязесборников и канализационных отстойников.
- Дренаж строительных котлованов и траншей.

Рабочие характеристики

- **Электродвигатель** помещен в диэлектрическую маслянную ванну, которая обеспечивает смазку подшипников и эффективное охлаждение электродвигателя.
- **2 - х полюсные** (мощность 0,6 – 1,5 кВт) и **4 - х полюсные** (мощность 1,8 – 4 кВт).
- **Механическое уплотнение** защищенное **лабиринтом**.
- Максимальная глубина погружения: 5м.
- Класс защиты IP 68 .
- **Температура рабочей жидкости**:
  до 50°C при **полном погружении насоса**;
  до 25°C при **частичном погружении насоса**.
- **Размер** содержащихся в жидкости твердых частиц:
  до 45 мм – DL 80, 90, 105, Minivortex, Vortex;
  до 50 мм – DL 109, 125, 160, DLV 100, 115;
  до 60 мм – DL 180, 200;
  до 65 мм – DLV 120, 140, 160.
- Типы электродвигателей:
  Однофазный с напряжением 220-240 В и частотой 50 Гц. Поставляется со встроенной защитой от перегрузок.
  Трехфазный с напряжением 220-240 и 380-415 В и частотой 50 Гц. Защита от перегрузок обеспечивается пользователем.
- По требованию поставляется предварительно смонтированный поплавок (для однофазных моделей DL…CG, DLV…CG).

Материалы

2 - х полюсные насосы
DL 80, 90, 105,109, 125, Minivortex, Vortex, DLV 100, 115

Узел	Материал
Корпус насоса	Чугун *(200 UNI ISO 185)
Рабочее колесо	Нержавеющая сталь (AISI 304 - DIN 1.4301) Чугун (200 UNI ISO 185) для Minivortex и Vortex
Вал, Корпус электродвигателя Основание	Нержавеющая сталь (AISI 304 - DIN 1.4301)
Уплотнение круглого сечения	Нитрильный каучук (NBR)
Уплотнение	Графит/керамика/ нитрильный каучук/NBR
Напорный патрубок (DL 109,125 and DLV 100, 115)	Чугун (200 UNI ISO 185)

4 - х полюсные насосы
DL 160, 180, 200, DLV 120, 150

Узел	Материал
Корпус насоса Рабочее колесо	Чугун *(200 UNI ISO 185)
Вал	Нержавеющая сталь (AISI 420 - DIN 1.4021)
Рукоятка, Корпус электродвигателя Основание	Нержавеющая сталь (AISI 304 - DIN 1.4301)
Уплотнение	Карбид вольфр./карбид вольфр. /FPM
Уплотнение круглого сечения	Нитрильный каучук (NBR)

* Чугун покрашенный полибутадиеновой краской нанесенной электрофорезом при 180°C.

DL

Lowara
ITT Industries

Серия DL (с рабочим колесом одностороннего входа)
Рабочие характеристики насосов 2850 об/мин 50Гц

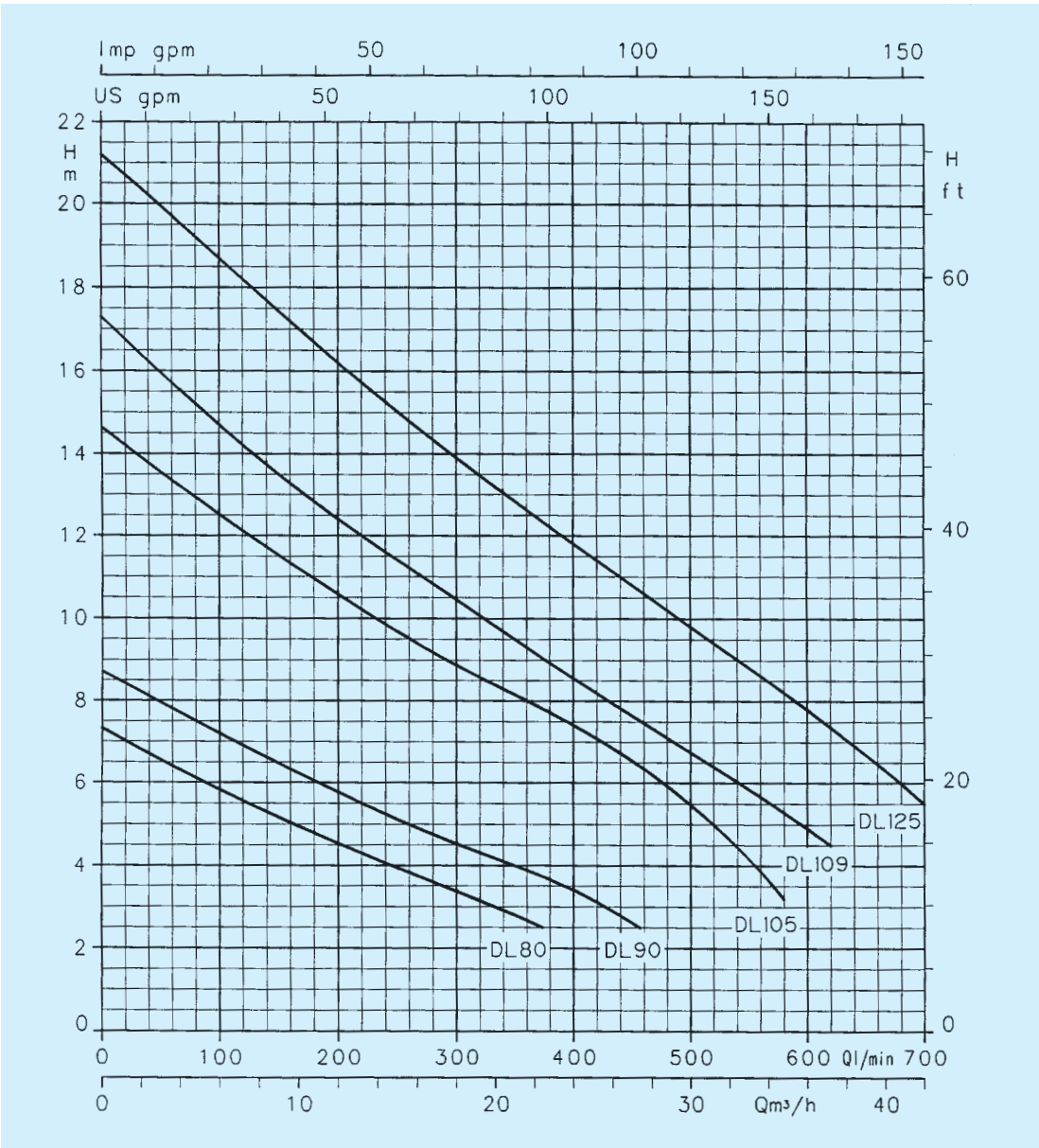

Марка насоса		кВт	л.с.	Потребляемая мощность, кВт		Емкостные характеристики		Сила тока А			Q = подача						
Однофазный 220-240 V 50 Hz	Трехфазный 220-240/ 380-415 V 50 Hz			Одно-фазный	Трех-фазный	мкФ	В	Одно-фазный 220-240 В	Трехфазный 220-240 В	Трехфазный 380-415 В	л/мин	100	200	300	400	500	600	700
											м3/ч	6	12	18	24	30	36	42
											H = напор, метры водяного столба							
DLM 80	DL 80	0,6	0,8	0,8	0,7	20	450	3,8	2,8	1,6		5,8	4,5	3,3	–	–	–	–
DLM 90	DL 90	0,6	0,8	0,9	0,85	20	450	4,2	3	1,75		7,2	5,7	4,5	3,3	–	–	–
–	DL 105	1,1	1,5	–	1,5	–	–	–	5	2,9		12,5	10,5	8,8	7,4	5,5	–	–
DLM 109	DL 109	1,1	1,5	1,75	1,75	30	450	8	5,7	3,3		14,5	12,5	10,5	8,5	6,5	5	–
–	DL 125	1,5	2	–	2,2	–	–	–	6,6	3,8		18,5	16	14	12	10	8	5,5

Характеристики действительны для жидкостей с плотностью ρ = 1,0 кг/дм³ и кинематической вязкостью γ = 1 мм²/с.

DL

Lowara
ITT Industries

Серия DL (с рабочим колесом Vortex)
Рабочие характеристики насосов 2850 об/мин 50Гц

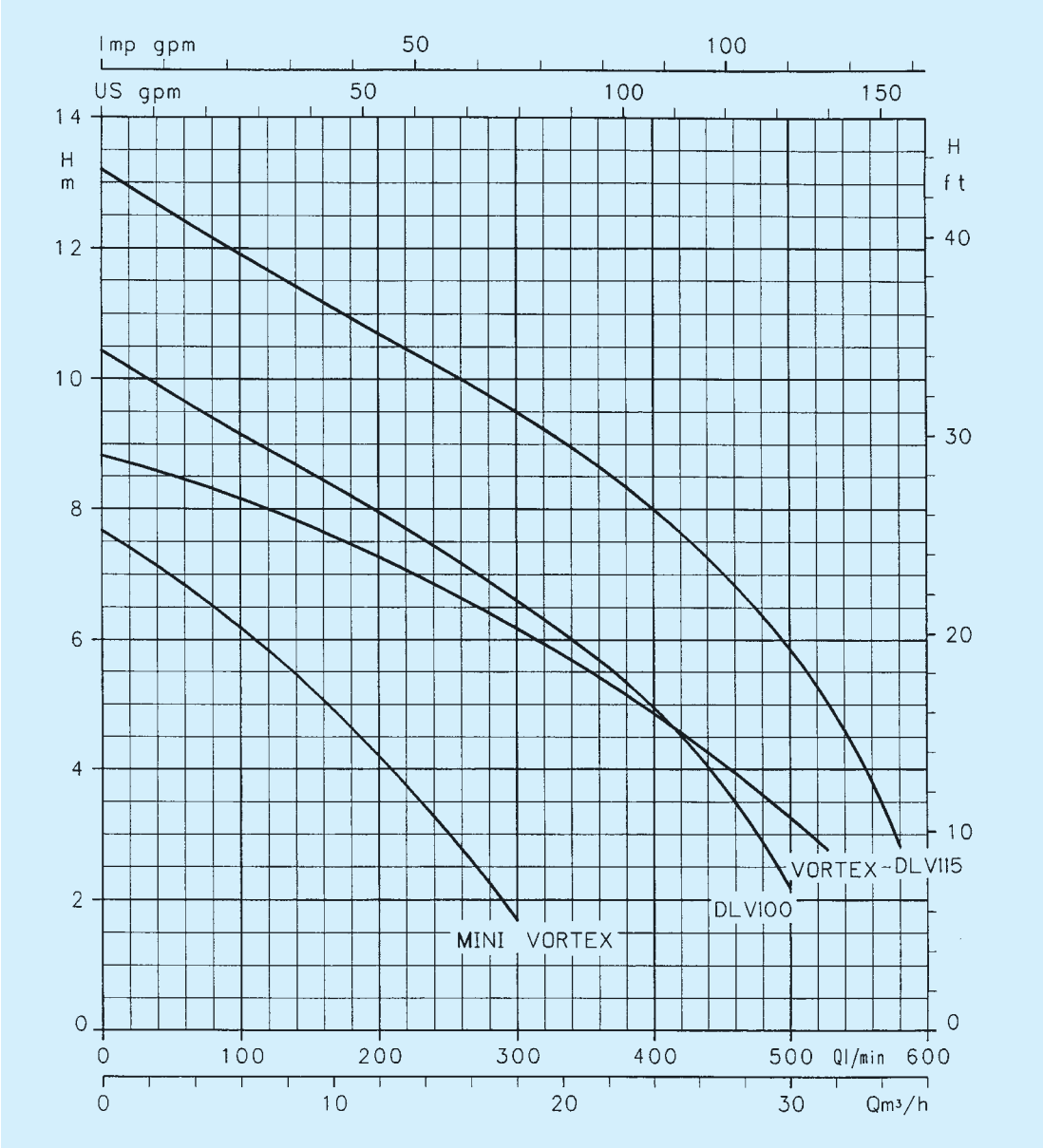

Марка насоса: Однофазный 220-240 V 50 Hz	Марка насоса: Трехфазный 220-240/ 380-415 V 50 Hz	кВт	л.с.	Потребляемая мощность, кВт: Одно-фазный	Потребляемая мощность, кВт: Трех-фазный	Емкостные характери-стики: мкФ	Емкостные характери-стики: В	Сила тока А: Одно-фазный 220-240 В	Сила тока А: Трехфазный 220-240 В	Сила тока А: Трехфазный 380-415 В	Q = подача, л/мин: 100	200	300	400	500	580
											Q = подача, м3/ч: 6	12	18	24	30	34,8
											H = напор, метры водяного столба					
MINI VORTEX M	MINI VORTEX	0,6	0,8	1	1	20	450	4,7	3,2	1,85	6,2	4,2	1,7	–	–	–
–	VORTEX	1,1	1,5	–	1,7	–	–	–	5,5	3,2	8,1	7,3	6,2	4,8	3,2	–
DLVM 100	DLV 100	1,1	1,5	1,7	1,7	30	450	7,8	5,6	3,2	9	8	6,5	5	2	–
–	DLV 115	1,5	2	–	2,2	–	–	–	6,6	3,8	12	10,5	9,5	8	6	3

Характеристики действительны для жидкостей с плотностью ρ = 1,0 кг/дм³ и кинематической вязкостью γ = 1 мм²/с.

DL

Серия DL (с рабочим колесом одностороннего входа)
Рабочие характеристики насосов 1450 об/мин 50Гц

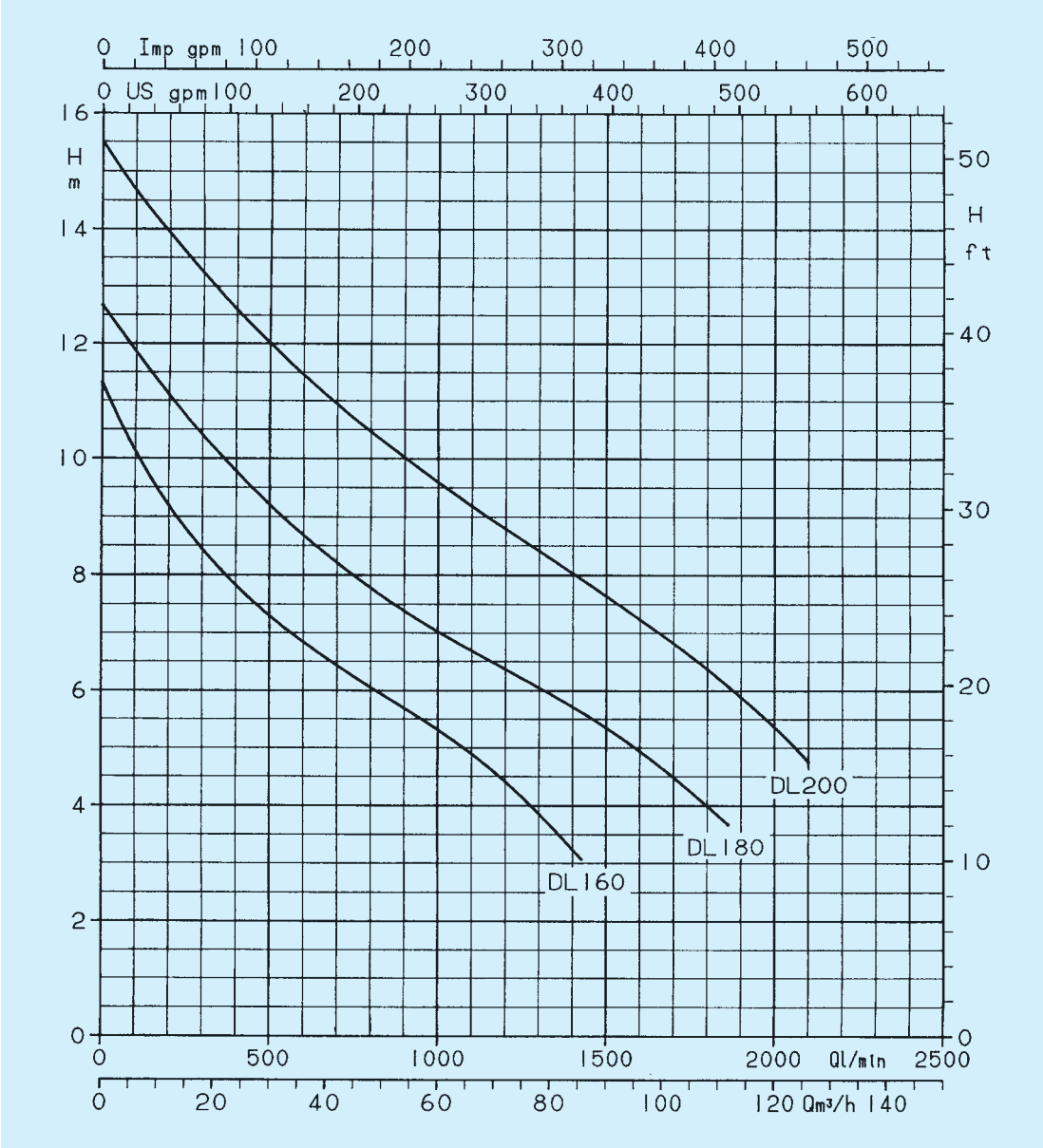

Марка насоса: Однофазный 220-240 V 50 Hz	Марка насоса: Трехфазный 220-240/ 380-415 V 50 Hz	кВт	л.с.	Потребляемая мощность, кВт: Одно-фазный	Потребляемая мощность, кВт: Трех-фазный	Емкостные-характери-стики: мкФ	Емкостные-характери-стики: В	Сила тока А: Одно-фазный 220-240 В	Сила тока А: Трехфазный 220-240 В	Сила тока А: Трехфазный 380-415 В	Q = подача, л/мин 500	750	1000	1250	1500	1750	2000
											м3/ч 30	45	60	75	90	105	120
											H = напор, метры водяного столба						
–	DL 160	1,85	2,5	–	2,1	–	–	–	6	3,5	7,3	6,2	5,3	4	–	–	–
–	DL 180	2,75	3,75	–	3,2	–	–	–	10	5,8	9,2	8	7	6,2	5,3	4,2	–
–	DL 200	4	5,5	–	4,7	–	–	–	15	8,7	12	10,7	9,6	8,6	7,6	6,6	5,3

Характеристики действительны для жидкостей с плотностью ρ = 1,0 кг/дм³ и кинематической вязкостью γ = 1 мм²/с.

DL

Серия DL (с рабочим колесом Vortex)
Рабочие характеристики насосов 1450 об/мин 50Гц

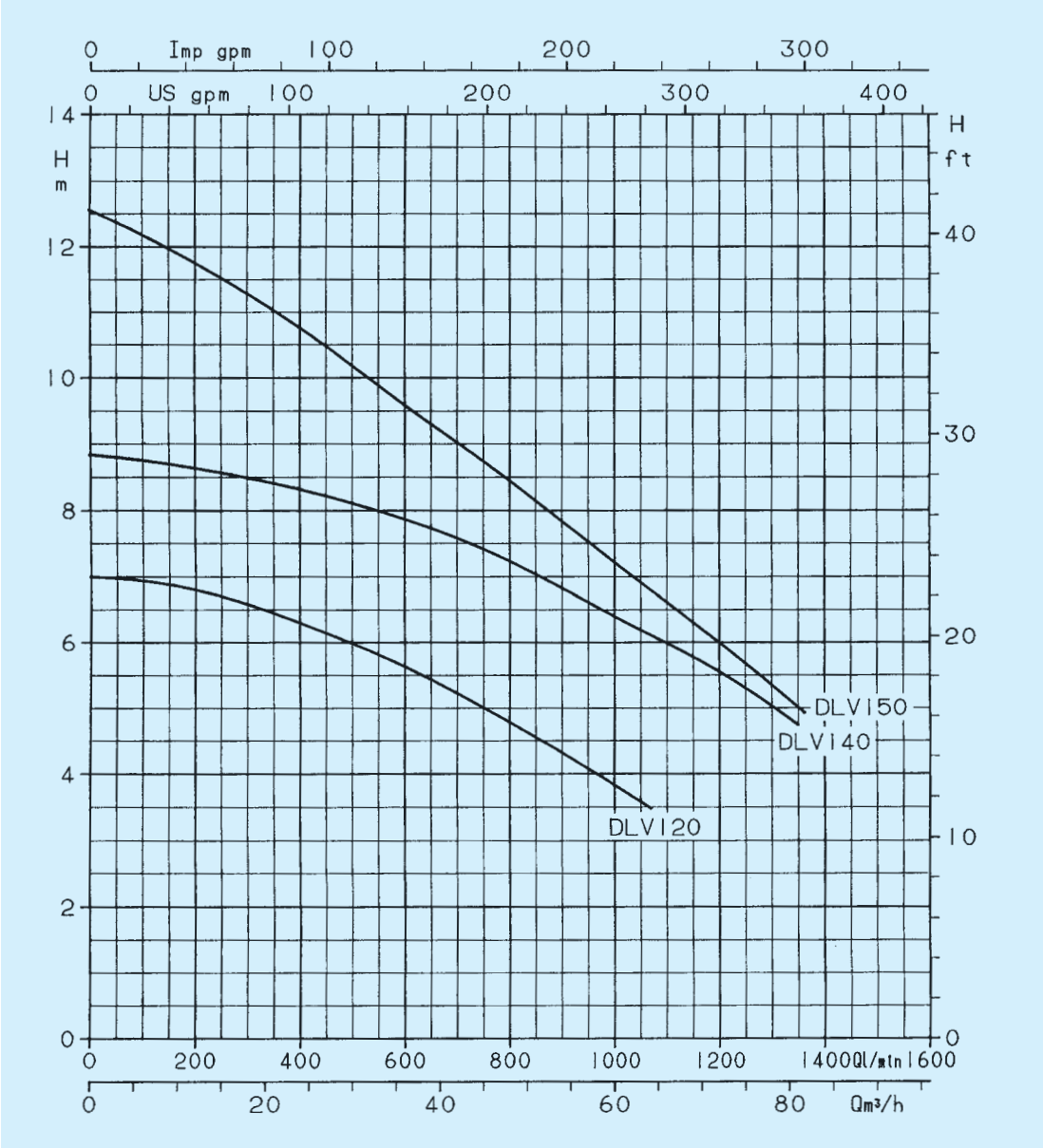

Марка насоса		кВт	л.с.	Потребляемая мощность, кВт		Емкостные-характери-стики		Сила тока А			Q = подача					
Однофазный 220-240 V 50 Hz	Трехфазный 220-240/ 380-415 V 50 Hz			Одно-фазный	Трех-фазный	мкФ	В	Одно-фазный 220-240 В	Трехфазный 220-240 В	Трехфазный 380-415 В	л/мин	250	500	750	1000	1250	1350
											м3/ч	15	30	45	60	75	84
											H = напор, метры водяного столба						
–	DLV 120	1,85	2,5	–	2,3	–	–	–	7,8	4,5		6,7	6	5	3,8	–	–
–	DLV 140	2,75	3,75	–	3,4	–	–	–	11,2	6,5		8,6	8,1	7,4	6,4	5,3	4,7
–	DLV 150	4	5,5	–	4,9	–	–	–	16,5	9,5		11,5	10,2	8,7	7,2	5,7	5

Характеристики действительны для жидкостей с плотностью ρ = 1,0 кг/дм³ и кинематической вязкостью γ = 1 мм²/с.

DL

Размеры и масса 2-х полюсных насосов серии DL(V)

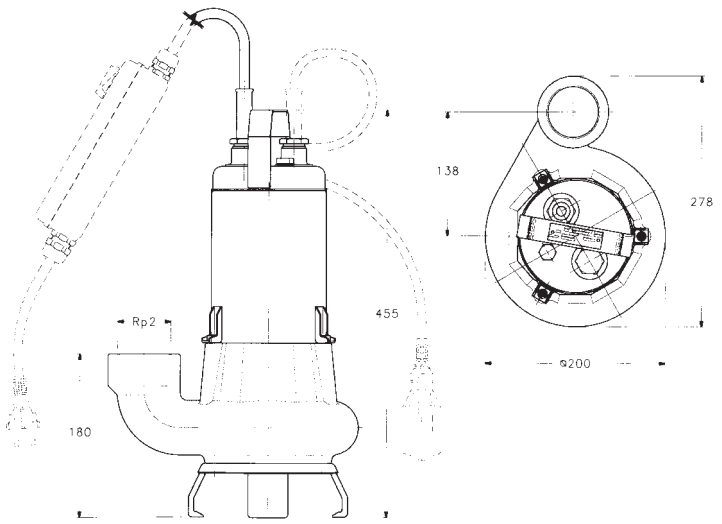

Марка насоса	Масса кг
DL 80 - DLM 80	19,5
DL 90 - DLM 90	20
DL 105	21
MINIVORTEX (M)	19
VORTEX	19

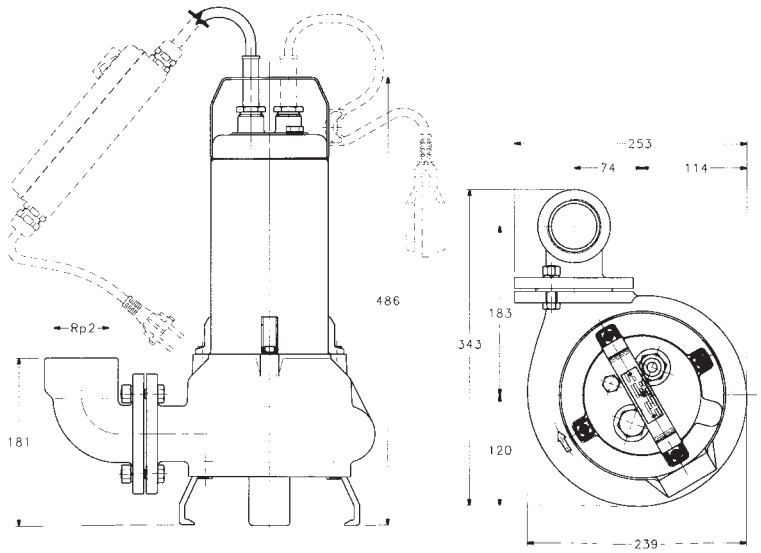

Марка насоса	Масса кг
DL 109 - DLM 109	27
DL 125	27
DLV 100 - DLM 100	27
DLM 115	27

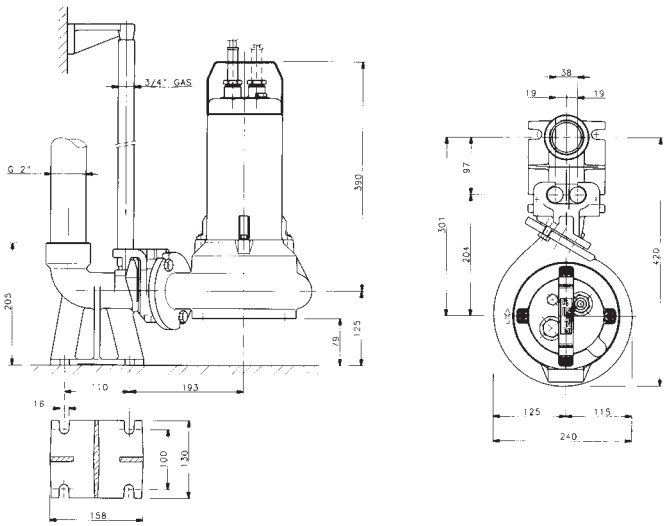

DL

Размеры и масса 4-х полюсных насосов серии DL(V)

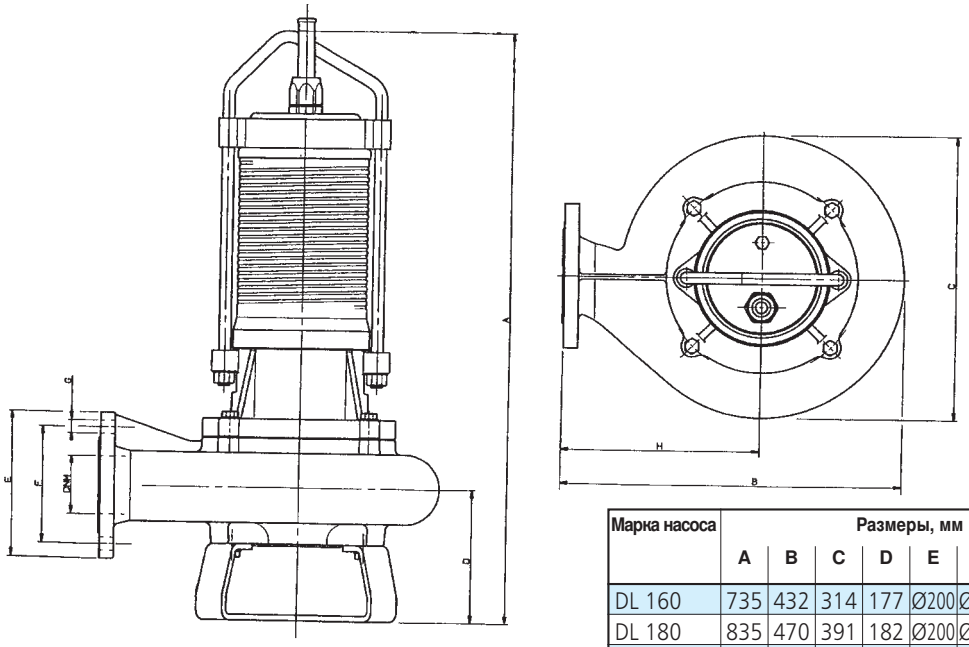

Марка насоса	Размеры, мм								DNM	Масса
	A	B	C	D	E	F	G	H		кг
DL 160	735	432	314	177	Ø200	Ø160	Ø18	275	Ø80	78
DL 180	835	470	391	182	Ø200	Ø160	Ø18	275	Ø80	103
DL 200	885	470	391	182	Ø200	Ø160	Ø18	275	Ø80	111
DLV 120	760	409	268	183	Ø200	Ø160	Ø18	275	Ø80	76
DLV 140	820	409	268	183	Ø200	Ø160	Ø18	275	Ø80	77
DLV 150	865	345	380	160	Ø200	Ø160	Ø18	180	Ø80	116

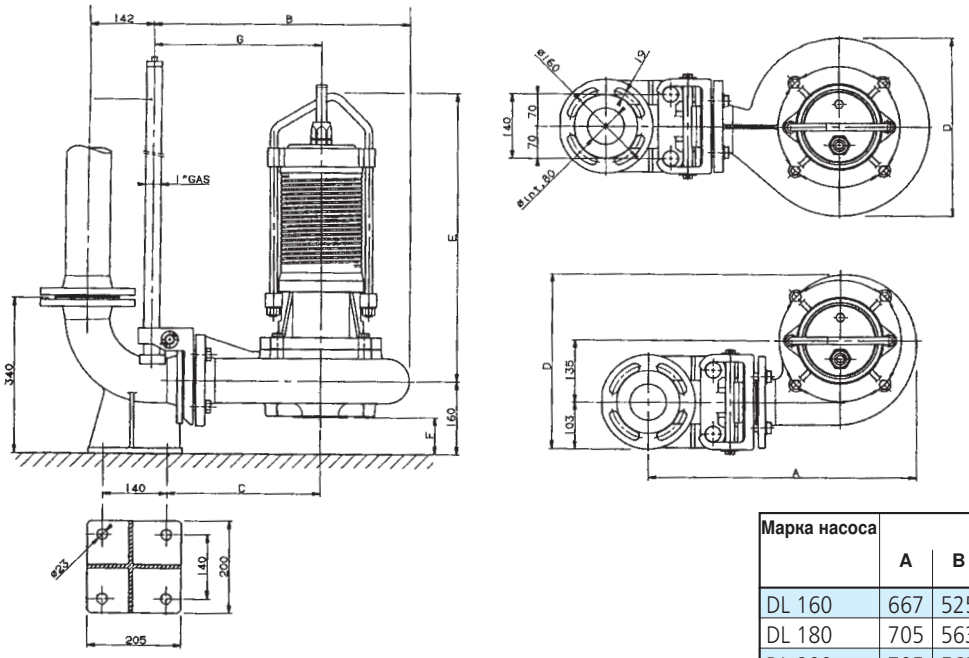

Марка насоса	Размеры, мм						
	A	B	C	D	E	F	G
DL 160	667	525	337	314	540	85	368
DL 180	705	563	337	391	636	80	368
DL 200	705	563	337	391	686	80	368
DLV 120	645	503	337	268	558	78	368
DLV 140	645	503	337	268	618	78	368
DLV 150	580	438	242	380	690	106	273

DL

LOWARA

Серии Domobox, Biobox, Doublebox

СБОРНЫЕ МИНИУСТАНОВКИ ДЛЯ УДАЛЕНИЯ ИЛИСТЫХ ВОД

Установки для откачивания бытовых сточных вод, которые не могут быть направлены в канализационный коллектор самотеком.

Описание

- Установки могут быть смонтированы в помещении, в туалете или на улице под землей.
- Не требуют обслуживания, так как их конструкция обеспечивает самоочистку при опорожнении.
- Установка **Biobox** состоит из полиэтиленового бака на **170 литров** оснащенного погружным насосом для перекачивания сточных вод серии DL (с рабочим колесом одностороннего входа) или DLV (с рабочим колесом Vortex), устройством для заглубления, поплавковым переключателем, панелью управления.
- Установка **Domobox** использует тот же бак что и Biobox, но не имеет устройства для заглубления и состоит из:
  - полиэтиленового бака на **170 литров**;
  - погружного однофазного насоса для перекачивания сточных вод серии DOMO (с фитингами из ПВХ)
  - поплавкового переключателя;
- Где необходимо большая безопасность можно использовать **Doublebox** состоящий из:
  - полиэтиленового бака на **400 литров** (двойной объем Biobox);
  - двух погружных насосов.
  Принцип работы тот же, но увеличена производительность насоса и безопасность.
- Система предусматривает:
  Лолиэтиленовый **бак** на **170 литров** (400 для Doublebox) с завинчиваемой крышкой.
  Кабельный разъем (при необходимости поплавки).
  Диаметр выходного отверстия **2”**.
  Три входных отверстия (для сточной воды и вентиляции).
  Погружной насос DOMO или DL типа Vortex.
  Устройство для заглубления (не предусмотрено для Domobox).
  Аварийная выпускная или спускная пробка
  Панель управления (для Doublebox и Biobox)
- Степень защиты IP68.
- По требованию поставляются следующие принадлежности:
  – Подставка на 300 мм (возможно установка вплоть до трех подставок).
  – Шаровой клапан.
  – Аварийный поплавок.
- Относительно рабочих характеристик (подача - напор) смотри документацию по насосам DOMO и DL настоящего каталога.

Lowara
ITT Industries

LOWARA

Технические данные

BIOBOX	DOUBLE-BOX	МАРКА НАСОСА ОДНОФАЗН. 220-230 В 50 Гц	ТРЕХФАЗН. 380-415 В 50 Гц	кВт	л.с.	МАРКА КРЫЛЬЧ.	УСТ-ВО ОПУС-КАНИЯ
170	–	DOMO 7	–	0,55	0,75	A CANALI	NO
170	–	DOMO 7VX	–	0,55	0,75	VORTEX	NO
170	–	DOMO 10	–	0,75	1	A CANALI	NO
170	–	DOMO 10VX	–	0,75	1	VORTEX	NO
170	400	DLM 90 •	DL 90 •	0,6	0,8	A CANALI	SI
170	400	MINI VX M •	MINI VX •	0,6	0,8	VORTEX	SI
170	400	DLM 109	DL 109	1,1	1,5	A CANALI	SI
170	400	DLVM 100	DLV 100	1,1	1,5	VORTEX	SI

• Только DOMOBOX

Относительно гидравлических параметров, смотри диаграммы соответствующего насоса.

БАК DOMOBOX и BIOBOX

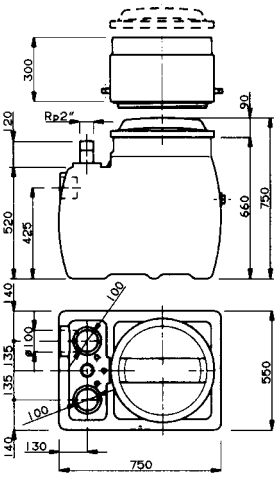

БАК DOUBLEBOX

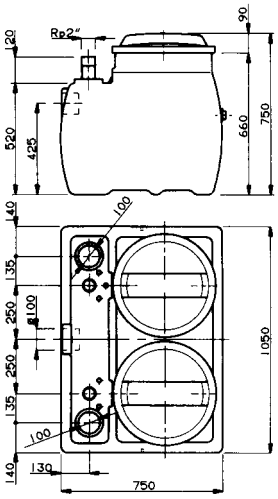

Схемы подсоединения

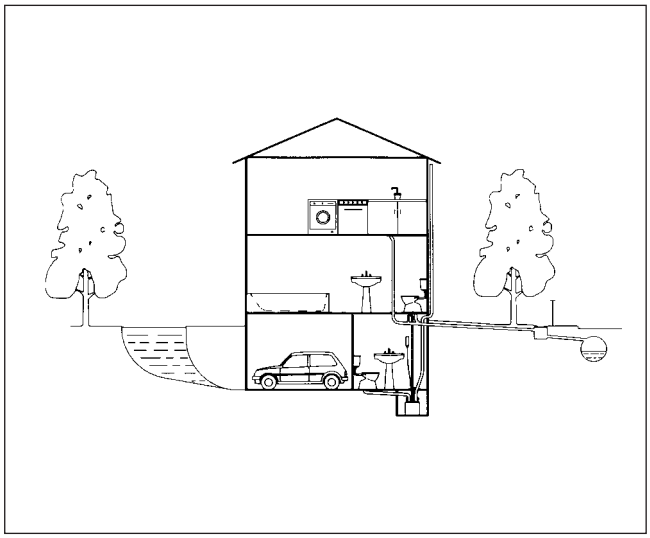

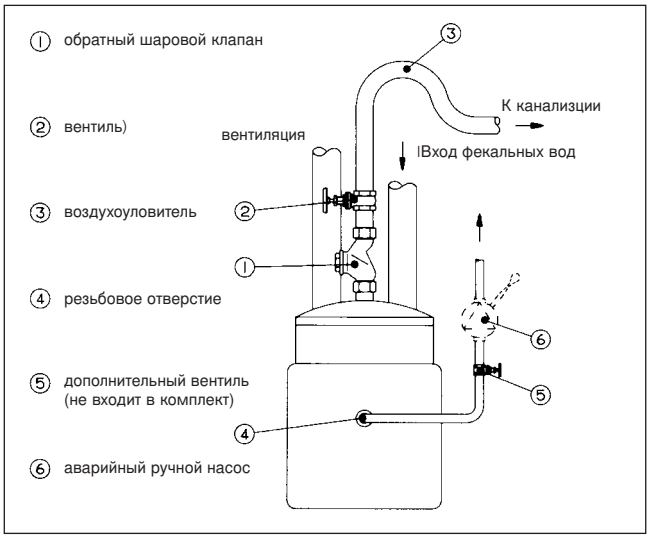

Принадлежности

Для
– DOMOBOX
– BIOBOX
– DOUBLEBOX:

– люк для наращивания и заглубления (высотой 300 мм; можно устанавливать до 3 шт.)
– обратный шаровой клапан.

Для DOUBLEBOX:
– поплавковый переключатель.

DOMOBOX BIOBOX DOUBLEBOX

LOWARA

Серии FDL – FXDL – FBDL

Погружные насосы для перекачивания сточных вод содержащих твердые частицы

Мощность – до 22 кВт (30 л.с.).
Выполнены из **чугуна (FDL)**, нержавеющей стали **AISI 316 (FXDL)**, **бронзы B 10 (FBDL)**.
Насосы FDL и FXDL с рабочим колесом Vortex.

FDL

FXDL FBDL

Область применения

- Откачивание хозяйственно-бытовых и промышленных стоков.
- Дренажные системы.
- В химической промышленности для перекачивания агрессивных жидкостей (FXDL).
- Откачивание воды с высоким содержанием солей (FBDL).

Рабочие характеристики

- **Максимальная температура** рабочей жидкости: **25 – 40°C** (см. таблицу гидравлических характеристик).
- **Максимальная глубина** погружения: **20 м**.
- Размер содержащихся в жидкости твердых частиц: **6 ÷ 100 мм** (см. таблицу гидравлических характеристик).
- Двойная система уплотнительных колец с расположенной между ними маслянной камерой.
- Крышка корпуса для регулировки объема рабочей камеры.
- **Сухой двигатель** (Класс изоляции: F).
- 2-, 4-, 6-ти полюсные модели.
- Подшипники двигателя с большим раб. запасом.
- Кабель из неопрена HO7RN-F (10 м).
- Щуп для измерения уровня масла в маслянной камере и датчик тепловой защиты статора на большинстве моделей (см. таблицу электрических характеристик).
- Модификация FXDL комплектуется кабельным разъемом для присоединения защитной трубки кабеля.

Принадлежности

- Устройство для крепления насоса в колодце (подвеска).
- Вставка для соединения насоса с трубопроводом.
- Подставка с тремя опорами.
- Шариковый обратный клапан.
- Поплавковый переключатель.
- Блок управления.

Материалы

FDL (V)

Узел	Материал
Корпус насоса Корпус электродвигателя, днище Рабочее колесо	FDL (V) Чугун (250 UNI ISO 185)
Вал	Нержавеющая сталь (AISI 430)
Подшипники	Шарового типа непрерывно смазываемые
Внешнее уплотнительное кольцо	Графит/керамика
Внутреннее уплотнительное кольцо	Карбид кремния/ Карбид кремния
Уплотнители	Нитрильный каучук (NBR)
Болты и гайки	Нержавеющая сталь (AISI 304)

FXDL (V) - FBDL

Узел	Материал	
Корпус насоса Корпус электродвигателя, днище Рабочее колесо	FXDL (V) Нержавеющая сталь (AISI 316)	FBDL Бронза морская B 10
Вал	Нержавеющая сталь (AISI 630)	
Подшипники	Шарового типа непрерывно смазываемые	
Внешнее уплотнительное кольцо	Графит/керамика	
Внутреннее уплотнительное кольцо	Карбид кремния/ Карбид кремния	
Уплотнители	Нитрильный каучук (NBR)	
Болты и гайки	Нержавеющая сталь (AISI 3164)	

Lowara
ITT Industries

LOWARA

Серия FDL - FDLV Электрические характеристики, 50Гц

Марка насоса Трехфаз-ный	Мощность кВт	Частота враще-ния мин -1	Сила тока In A 220-240 В Δ	380-415 В Y	380-415 В Δ	Пиковый ток Isp, A 220-240 В	380-415 В	Тип кабеля	Терми-ческая защита статора	Щуп для измерения уровня масла
FDL 61-42	1,7	1450	5,4	3,1	–	24		4 x 1,5	NO	NO
FDL 62-41	2,6	1450	8,2	4,7	–	36	21	4 x 2,5	NO	NO
FDL 64-22	3,5	2850	10	5,8		65	38	4 x 2,5	NO	NO
FDL 65-22	5,2	2850	15,3	8,8		78	45	7 x 2,5	SI	SI
FDL 66-21	6,6	2850	19,4	11,2		99	57	7 x 2,5	SI	SI
FDL 81-41	2	1450	6	3,5		27	16	4 x 2,5	NO	NO
FDL 82-41	2,8	1450	8,7	5		39	22	4 x 2,5	NO	NO
FDL 102-61	3	950	10,5	6		47	27	7 x 2,5	SI	SI
FDL 104-42	4,3	1450	14	8,10		59	34	4 x 2,5	NO	NO
FDL 106-41	5,7	1450			10,4		57	12 x 2,5	SI	SI
FDL 107-41	5,9	1450			10		55	12 x 2,5	SI	SI
FDL 107-42	6,5	1450			11,5		63	12 x 2,5	SI	SI
FDL 109-42	9,6	1450			18,5		142	10 x 4	SI	SI
FDL 109-41	11,2	1450			21,5		165	10 x 4	SI	SI
FDL 152-41	15,5	1450			28,5		220	12 x 2,5	SI	SI
FDL 153-43	23,5	1450			41,5		270	10 x 4	SI	SI
FDL 153-42	30,6	1450			54		351	10 x 4	SI	SI

Марка насоса Однофаз-ный	Мощность кВт	Частота враще-ния мин -1	Сила тока In A 220-240 В	Емкостные характерис-тики мкФ	В	Пиковый ток Isp, A	Тип кабеля	Терми-ческая защита статора	Щуп для измерения уровня масла
FDLM 81-41	1,7	1450	8,1	31,5	450	34	4 x 2,5	NO	NO

Марка насоса Трехфаз-ный	Мощность кВт	Частота враще-ния мин -1	Сила тока In A 220-240 В Δ	380-415 В Y	380-415 В Δ	Пиковый ток Isp, A 220-240 В	380-415 В	Тип кабеля	Терми-ческая защита статора	Щуп для измерения уровня масла
FDLV 61-42	1,5	1450	4,8	2,8		22	13	4 x 2,5	NO	NO
FDLV 61-41	1,6	1450	5	2,9		23	13	4 x 2,5	NO	NO
FDLV 62-41	2,5	1450	8	4,6		35	21	4 x 2,5	NO	NO
FDLV 81-43	1,5	1450	4,9	2,8		22	13	4 x 2,5	NO	NO
FDLV 81-42	1,6	1450	5,2	3		24	14	4 x 2,5	NO	NO
FDLV 81-41	1,9	1450	5,8	3,3		27	15	4 x 2,5	NO	NO
FDLV 82-42	2,4	1450	7,7	4,4		34	20	4 x 2,5	NO	NO
FDLV 82-41	2,8	1450	8,7	5		39	22	4 x 2,5	NO	NO
FDLV 83-41	3,2	1450	9,5	5,5		42	25	4 x 2,5	NO	NO
FDLV 84-22	4,5	2850	13,6	7,9		70	41	7 x 2,5	SI	SI
FDLV 85-21	6	2850	17,3	10		89	51	7 x 2,5	SI	SI
FDLV 104-41	4,3	1450	14,2	8,2		59	35	4 x 2,5	SI	SI
FDLV 106-42	5,4	1450			9,5		53	12 x 2,5	SI	SI
FDLV 106-41	6,8	1450			12		66	12 x 2,5	SI	SI
FDLV 152-42	24,7	1450			45		293	10 x 4	SI	SI
FDLV 153-41	29,5	1450			53,4		348	10 x 4	SI	SI

Марка насоса Однофаз-ный	Мощность кВт	Частота враще-ния мин -1	Сила тока In A 220-240 В	Емкостные характерис-тики мкФ	В	Пиковый ток Isp, A	Тип кабеля	Терми-ческая защита статора	Щуп для измерения уровня масла
FDLVM 81-43	1,6	1450	8	31,5	450	34	4 x 2,5	NO	NO

Серия FXDL - FBDL Электрические характеристики, 50Гц

Марка насоса Трехфаз-ный	Мощность кВт	Частота враще-ния мин -1	Сила тока In A 220-240 В Δ	380-415 В Y	Пиковый ток Isp, A 220-240 В	380-415 В	Тип кабеля	Терми-ческая защита статора	Щуп для измерения уровня масла
FXDLV 41-21	0,8	2850	2,8	1,6	13	7	4 x 1,5	NO	NO
FXDL 41-21	1	2850	3,3	1,9	15	9	4 x 1,5	NO	NO
FXDL 53-22	3,2	2850	9,5	5,5	62	36	4 x 2,5	NO	NO
FXDL 62-22	1,7	2850	5	2,9	26	15	4 x 2,5	NO	NO
FXDL 62-21	2,4	2850	7,6	4,4	50	29	4 x 2,5	NO	NO
FXDL 64-22	3,8	2850	11,6	6,7	76	44	4 x 2,5	NO	NO
FBDL 62-22	1,7	2850	5	2,9	26	15	4 x 2,5	NO	NO
FBDL 62-21	2,2	2850	6,4	3,7	42	24	4 x 2,5	NO	NO
FBDL 64-22	4,5	2850	10	5,8	65	38	4 x 2,5	NO	NO
FBDL 66-21	6,6	2850	19,4	12,2	99	57	7 x 2,5	SI	SI

* 4 = 3 фазы + заземление;
7 = 3 фазы + заземление + 2 температурный датчик + 1 датчик обнаружения воды;
10 = 6 фазы (Y/Δ) + заземление + 2 температурный датчик + 1 датчик обнаружения воды;
12 = 6 фазы (Y/Δ) + заземление + 2 температурный датчик + 1 датчик обнаружения воды + 2 не использованные

** На стандартной модели
*** Для наружного монтажа

Серия FDL (с рабочим колесом одностороннего входа)
Рабочие характеристики насосов, 50 Гц

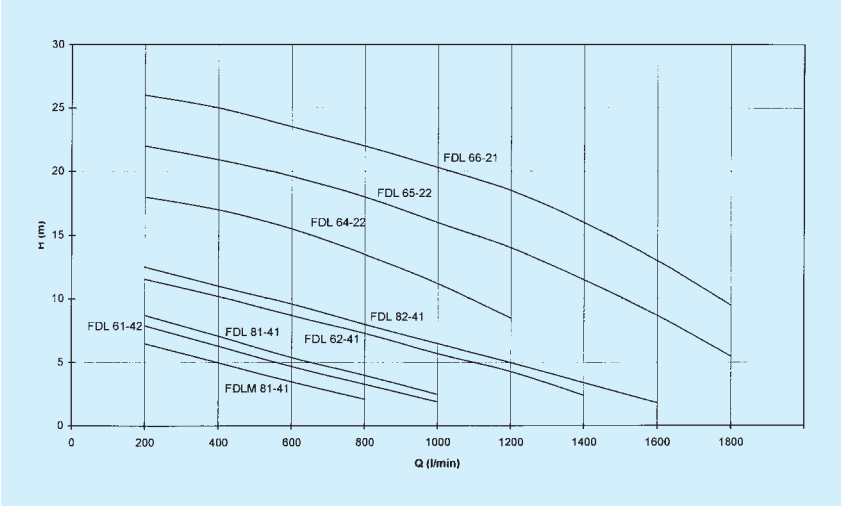

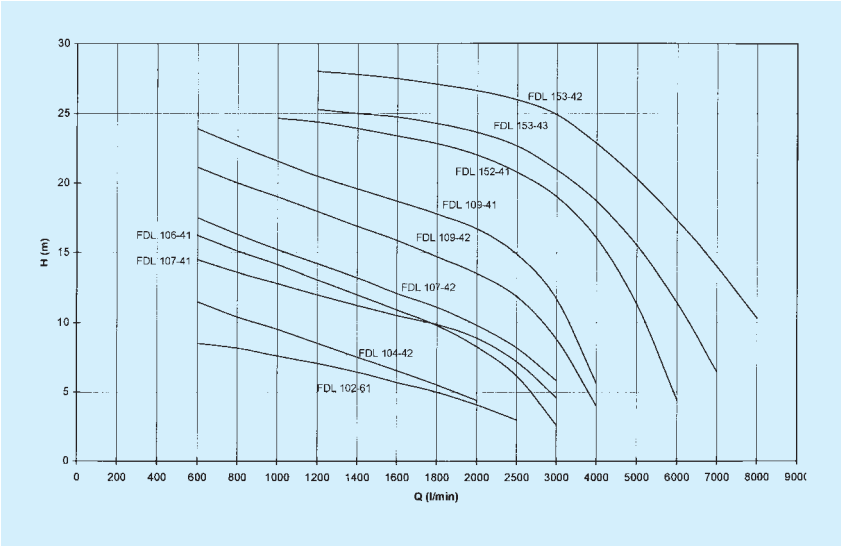

Гидравлические характеристики насосов, 50 Гц

Марка насоса	Мощность	rpm	Q = подача																DNM.	Размер твердых	Макс. LIQUID TEMP
			l/min	200	400	600	800	1000	1200	1400	1600	1800	2000	2500	3000	4000	5000	6000	7000			
			m³/h	12	24	36	48	60	72	84	96	108	120	150	180	240	300	360	420			
	кВ		H = напор, метры водяного столба																		мм	0C
FDL 61-42	1,7	1450		7,8	6,5	5,3	4	2,6												65	65	40
FDL 62-41	2,6	1450		11,5	10	8,7	7,4	6,2	4,8	3,3	2									65	65	40
FDL 64-22	3,5	2850		18	17	15,5	13,5	11,2	8,5											70	30	30
FDL 65-22	5,2	2850		21,5	20	19	17	16	14	12										70	30	30
FDL 66-21	6,6	2850		26	25	24	22	20	18	16	13									70	30	30
FDLM 81-41	1,7	1450		6,5	5	3,5	2,1													80	52	40
FDL 81-41	2	1450		9	7	5,3	4	2,5												80	52	40
FDL 82-41	2,8	1450		12	11	9,2	7,5	6,5	5	3,7	2,5									80	76	40
FDL 102-61	3	950		8,8	8,6	8,2	7,5	7,2	6,9	6,5	5,6	5,2	4,6	3						100	80	40
FDL 104-42	4,3	1450		14	13	11,5	10,2	9	8	7	6,2	5	4,1							100	–	–
FDL 106-41	5,7	1450		19	17	16	15	14	13	12	11	10	8	6	3					100	78	40
FDL 107-41	5,9	1450			15	14,3	13,6	13	12,6	11,5	10,8	9,9	9,2	7,2	5					100	100	40
FDL 107-42	6,5	1450			18	17	16	15	14	13	12	10	8	5						100	60	40
FDL 109-42	9,6	1450					20	18,5	17	16	15,4	14,2	13,7	12	9					100	90	40
FDL 109-41	11,2	1450					23	21,5	20	19	17	16,5	16	14	12	7				100	90	40
FDL 152-41	15,5	1450					21,5	20,5	20	18,8	18	17	16,5	15	13,5	10	6			150	100	40
FDL 153-43	23,5	1450					25,8	25,5	25,1	24,6	24	23,8	23,5	22,5	21,5	19,4	17	14	11	150	100	40
FDL 153-42	30,6	1450					28,5	28,2	28	27,8	27,6	27,5	27	26	25	23	20,5	17,5	14	150	100	25

Характеристики действительны для жидкостей с плотностью ρ = 1,0 кг/дм³ и кинематической вязкостью γ = 1 мм²/с.

Серия FDLV (с рабочим колесом Vortex)
Рабочие характеристики насосов 50Гц

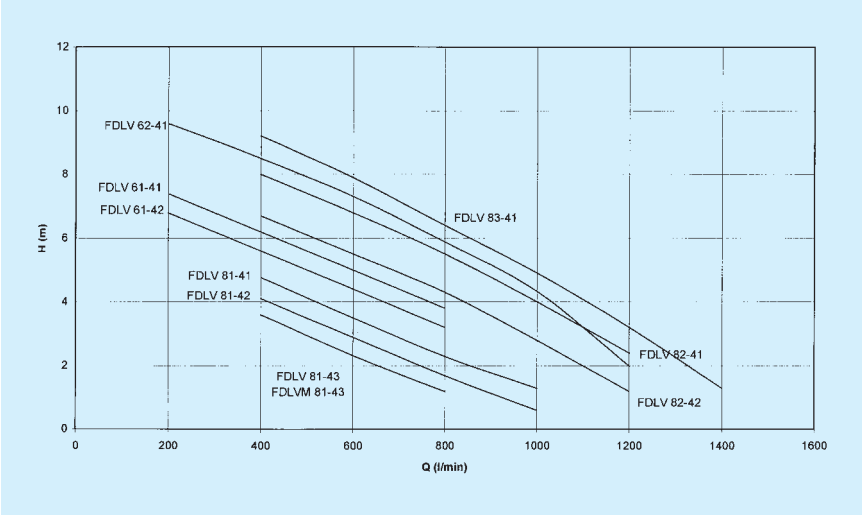

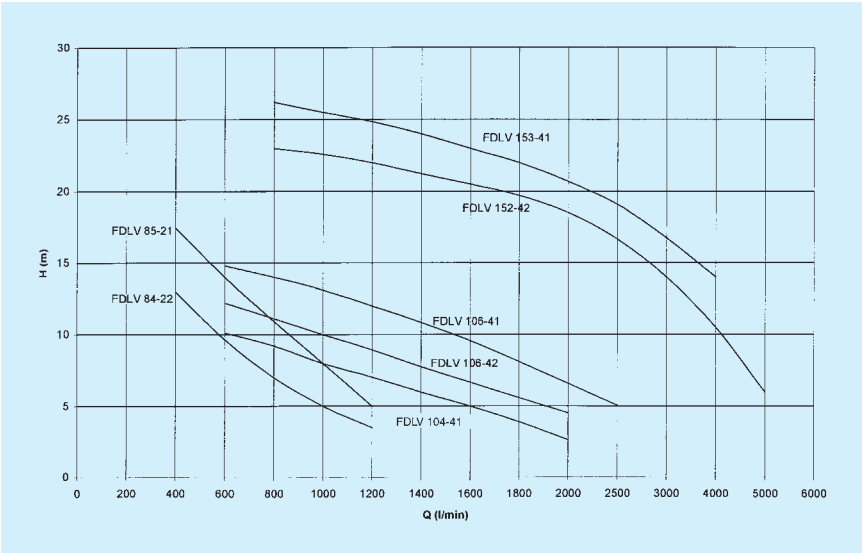

Гидравлические характеристики насосов, 50 Гц

МАРКА НАСОСА	ПОТРЕБЛЯЕМАЯ МОЩНОСТЬ кВт	мин$^{-1}$	Q = Подача л/мин	200	400	600	800	1000	1200	1400	1600	1800	2000	2500	3000	4000	5000	DNM	СВОБОДН. ПРОХОДН. СЕЧЕНИЕ (мм)	МАКС. ТЕМПЕРАТУРА ЖИДКОСТИ °C
			м^3/ч	12	24	36	48	60	72	84	96	108	120	150	180	240	300			
			H = Общий напор в метрах водяного столба																	
FDLV 61-42	1,5	1450		6,8	5,8	4,4	2,5											65	50	40
FDLV 61-41	1,6	1450		7,4	6,4	5	3,2											65	50	40
FDLV 62-41	2,5	1450		8,6	7,8	6,6	5	3,8	2,3									65	50	40
FDLVM 81-43	1,6	1465		4,8	3,6	2,4	1,2											80	50x60	40
FDLV 81-43	1,5	1450		4,5	3,4	2,2	1,2											80	50x60	40
FDLV 81-42	1,6	1450		5,1	4,1	3	1,7	0,6										80	50x60	40
FDLV 81-41	1,9	1450		5,9	4,8	3,5	2,3	1,3										80	50x60	40
FDLV 82-42	2,4	1400		7,6	6,7	5,5	4,3	2,8	1,2									80	60x50	40
FDLV 82-41	2,8	1400		9	8	6,8	5,2	4	2,4									80	60x50	40
FDLV 83-41	3,2	1400		10,6	9,2	7,9	6,2	5	3,2	1,3								80	50	40
FDLV 84-22	4,5	2860		16	13	10	7	5	3,5									80	50	40
FDLV 85-21	6	2860		22	18	14	11	8	5									80	50	40
FDLV 104-41	4,3	1450			11	9,6	8,5	8,1	7	6	5	3,8						100	70x90	40
FDLV 106-42	5,4	1450			13	12,2	11	10,5	9,2	8,5	7,2	6,2	5					100	70x90	40
FDLV 106-41	6,8	1450			15,2	14,8	13,5	12,8	12	10,5	9,2	8,2	7	3,5				100	70x90	40
FDLV 152-42	24,7	1460					23	22,8	22	20,5	20	19,5	18,5	16	14	10,5	6	150	100	25
FDLV 153-41	30	1460					26,2	25,5	24,5	23	22,5	22	21	18,2	17	13		150	100	25

Характеристики действительны для жидкостей с плотностью ρ = 1,0 кг/дм^3 и кинематической вязкостью γ = 1 мм^2/с.

Серии FXDL (V) - FBDL
Рабочие характеристики насосов, 50Гц

FXDL (V)

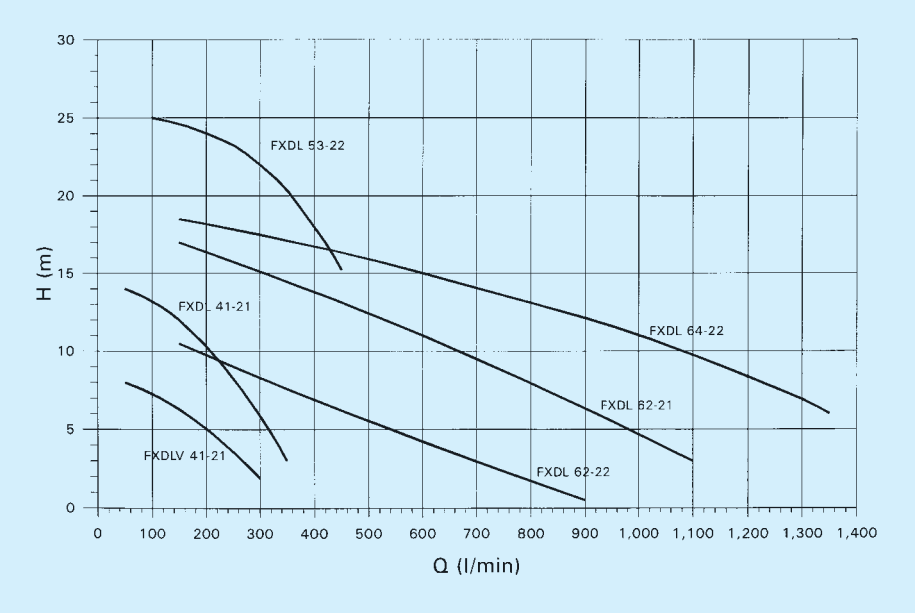

FBDL

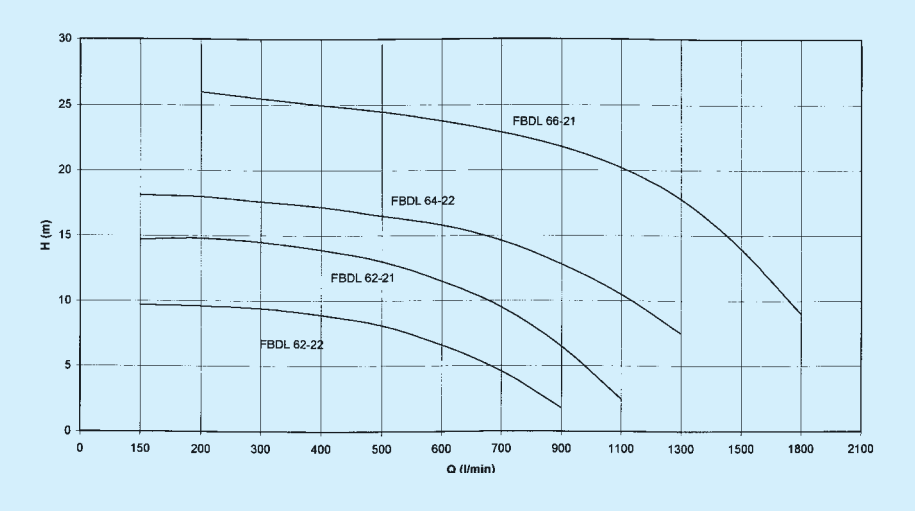

Гидравлические характеристики насосов, 50 Гц

МАРКА НАСОСА	ПОШЛОЩАЕМАЯ МОЩНОСТЬ кВт	мин⁻¹	Q = ПОДАЧА л/мин	50	100	150	200	300	400	500	600	700	900	1100	1300	1500	1800	DNM	СВОБОДН. СКВОЗН. ПРОХОД (мм)	МАКС. ТЕМПЕРАТУРА ЖИДКОСТИ °C
			м³/ч	3	6	9	12	18	24	30	36	42	54	66	78	90	108			
			H = Общий напор метров водяного столба																	
FXDLV 41-21	0,8	2850		8	7,5	6,3	5	1,8										1"½	30	40
FXDL 41-21	1	2850		14,8	13,5	12	10	5,5										1"½	6	40
FXDL 53-22	3,2	2860			25,2	24,8	23,8	22	18									2"	6	25
FXDL 62-22	1,7	2850			11,1	10,5	9,5	8,6	7,5	6,2	5	3,5						70	30	40
FXDL 62-21	2,4	2860				17	16,5	15,1	13,5	12,5	11	9	6,5	3				70	30	40
FXDL 64-22	3,8	2860				18,5	18	17,4	17	16	15	14	12	9,5	6,9			70	30	25
FBDL 62-22	1,7	2850				11	10,1	9	7,5	6,8	5,5	4,6	1,8					70	30	40
FBDL 62-21	2,2	2850				16,5	15,9	14,5	13	11,5	10,5	9	5,9	2,5				70	30	40
FBDL 64-22	3,5	2850				18,1	18	17,6	17	16,2	15,5	14,8	12,5	10	7,5			70	30	30
FBDL 66-21	6,6	2850					26	25,5	26	24,5	24	23	21	19	17,5	14	9	70	30	30

Характеристики действительны для жидкостей с плотностью ρ = 1,0 кг/дм³ и кинематической вязкостью γ = 1 мм²/с.

Размеры и масса насосов серий FDL (V) – FXDL (V) – FBDL

Монтаж при помощи устройства для крепления насоса (подвески)

Марка насоса	A	B	C	D	F	G	H	I	J	K	L	M	DN	kg
FDL 64 - 22	95	464	85	410	370	256	494	62	250	190	143	160	70	50
FDL 66 - 21 et FDL 65 - 22	95	464	85	410	370	256	570	62	250	190	143	160	70	70
FDL 81 - 41	95	657	85	416	370	256	565	85	250	250	156	160	80	67
FDL 82 - 41	95	657	85	416	370	256	590	85	250	250	156	160	80	71
FDL 102 - 61	105	761	85	466	400	266	620	80	250	300	210	160	100	118
FDL 106 - 41	105	761	85	466	400	266	620	80	250	300	210	160	100	116
FDL 107 - 41	105	711	85	436	400	266	730	50	250	270	190	160	100	125
FDL 107 - 42	105	761	85	466	400	266	715	80	250	300	210	160	100	134
FDL 109 - 41 et 42	105	720	85	440	400	266	826	80	250	280	195	160	100	138
FDL 152 - 41	138	931	85	566	252	373	825	90	300	400	280	200	150	280
FDL 153 - 43	138	931	85	566	525	373	955	90	300	400	280	200	150	328
FDL 153 - 42	138	931	85	466	525	373	955	90	300	400	280	200	150	328
FDLV 61 - 41 et FDLV 62 - 41	65	528	85	299	385	300	510	140	180	225	145	205	65	50
FDL 61 - 42 et FDL 62 - 41	65	528	85	299	385	300	510	140	180	225	145	205	65	50
FDLM 81 - 41	95	657	85	416	370	256	565	85	250	250	156	160	80	67
FDLV 81 - 43	95	646	85	411	370	256	510	122	250	245	150	160	80	57
FDLV 81 - 42	95	646	85	411	370	256	510	122	250	245	150	160	80	57
FDLV 81 - 41	95	646	85	411	370	256	510	122	250	245	150	160	80	57
FDLV 82 - 42	95	646	85	411	370	256	545	122	250	245	150	160	80	61
FDLV 82 - 41	95	646	85	411	370	256	545	122	250	245	150	160	80	61
FDLV 83 - 41	95	646	85	411	370	256	545	122	250	245	150	160	80	62
FDLV 84 - 22	95	649	85	414	370	256	621	60	250	248	150	160	80	70
FDLV 85 - 21	95	649	85	414	370	256	621	60	250	248	150	160	80	70
FDLV 104 - 41	105	711	85	446	400	266	642	90	250	280	180	160	100	115
FDLV 106 - 41	105	711	85	446	400	266	720	90	250	280	180	160	100	120
FDLV 152 - 42	138	965	85	616	525	373	1014	125	300	450	264	200	150	330
FDLV 153 - 41	138	965	85	616	525	373	1014	125	300	450	264	200	150	330
FDLV M 81 - 43	95	646	85	411	370	256	510	122	250	245	150	160	80	57
FXDLV 41 - 21							422			135	105		1"1/2	30
FXDL 41 - 21							422			135	105		1"1/2	30
FXDL 53 - 22							440			205	140		2"	45
FXDL 62 - 22							440			143	121		70	40
FXDL 62 - 21							494			190	143		70	51
FXDL 64 - 21							494			190	143		70	51
FBDL 62 - 22							440			143	121		70	39
FBDL 62 - 21							494			191	143		70	52
FBDL 64 - 22							494			190	143		70	52
FBDL 66 - 21							570			190	143		70	70

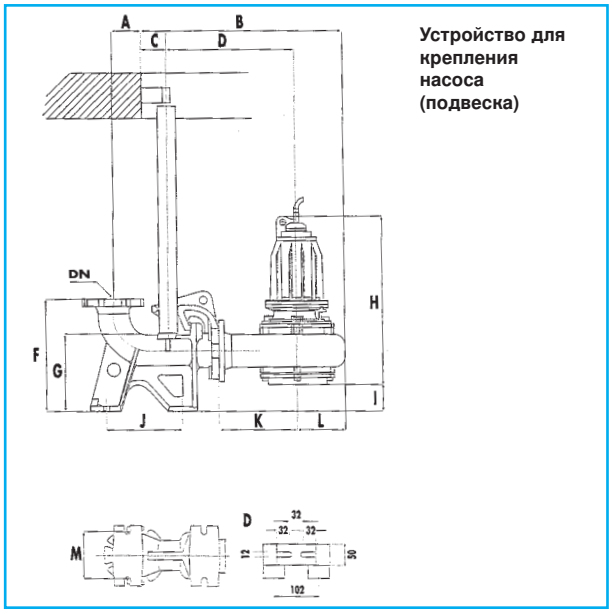

Устройство для крепления насоса (подвеска)

По требованию поставляется каретка и прокладка DN 70-80-100-150 для соединения серии FDL и FDLV к установкам с системой спуска по направляющей трубе.
ПРИМЕЧАНИЕ: Чертеж насоса ориентировочный. Для получения более подробной информации обращайтесь к нашей коммерческой сети.

LOWARA

Серия DIGGER

Погружные насосы для перекачивания сточных вод для профессионального дренажа

Разработаны для перекачивания жидкостей с высоким содержанием примесей песка. Напор – до 14 м, подача – до 300 л/мин (18 м^3/час).
Гидравлическая часть выполнена полностью из устойчивой к износу технической пластмассы на основе полиуретана.

Область применения

- Откачивание воды из строительных котлованов и траншей.
- Дренаж колодцев не содержащих крупных взвешенных частиц.
- В промышленности для перекачки жидкостей содержащих абразивные вещества.

Рабочие характеристики

- Открытое рабочее колесо из технической пластмассы на основе полиуретана.
- Напорный патрубок DN 50 (2”).
- **Размер содержащихся** в жидкости твердых частиц: до **6 мм**.
- **Температура рабочей** жидкости: до **35°C**.
- **Максимальная глубина** погружения: **5 м**.
- **Кабель** из неопрена (типа HO7RN-F 3G1) с вилкой.
- Однофазный электродвигатель с номинальной мощностью 0,40 и 0,75 кВт.
- Двойная система уплотнений с масляной камерой.
- Однофазные модели, поставляются как с автоматическим режимом работы (с поплавком), так и с ручным режимом работы (без поплавка)
- **Сухой двигатель (Класс изоляции F)**.
- По требованию поставляется всасывающее устройство для “аспирации тонкого слоя жидкости” позволяющее практически полностью откачивать воду с затапливаемой поверхности.

Материалы

Узел	Материал
Корпус насоса, вал Вал статора	Нержавеющая сталь AISI 304 - (DIN 1.4301)
Рабочее колесо	Техническая пластмасса на основе полиуретана
Диффузор	Полиуретан
Верхняя секция насоса	Технополимер
Уплотнение круглого сечения	NBR
Механ. уплотнение (двойное) графит/керамика	Карбид кремния/Карбид кремния +

Размеры и масса насосов

Марка насоса	Диаметр	Высота	Масса * кг
DIGGER 4	185	415	9
DIGGER 8	185	450	12

* Без кабеля

Lowara
ITT Industries

LOWARA

Серия DIGGER
Рабочие характеристики насосов 2850 об/мин 50Гц

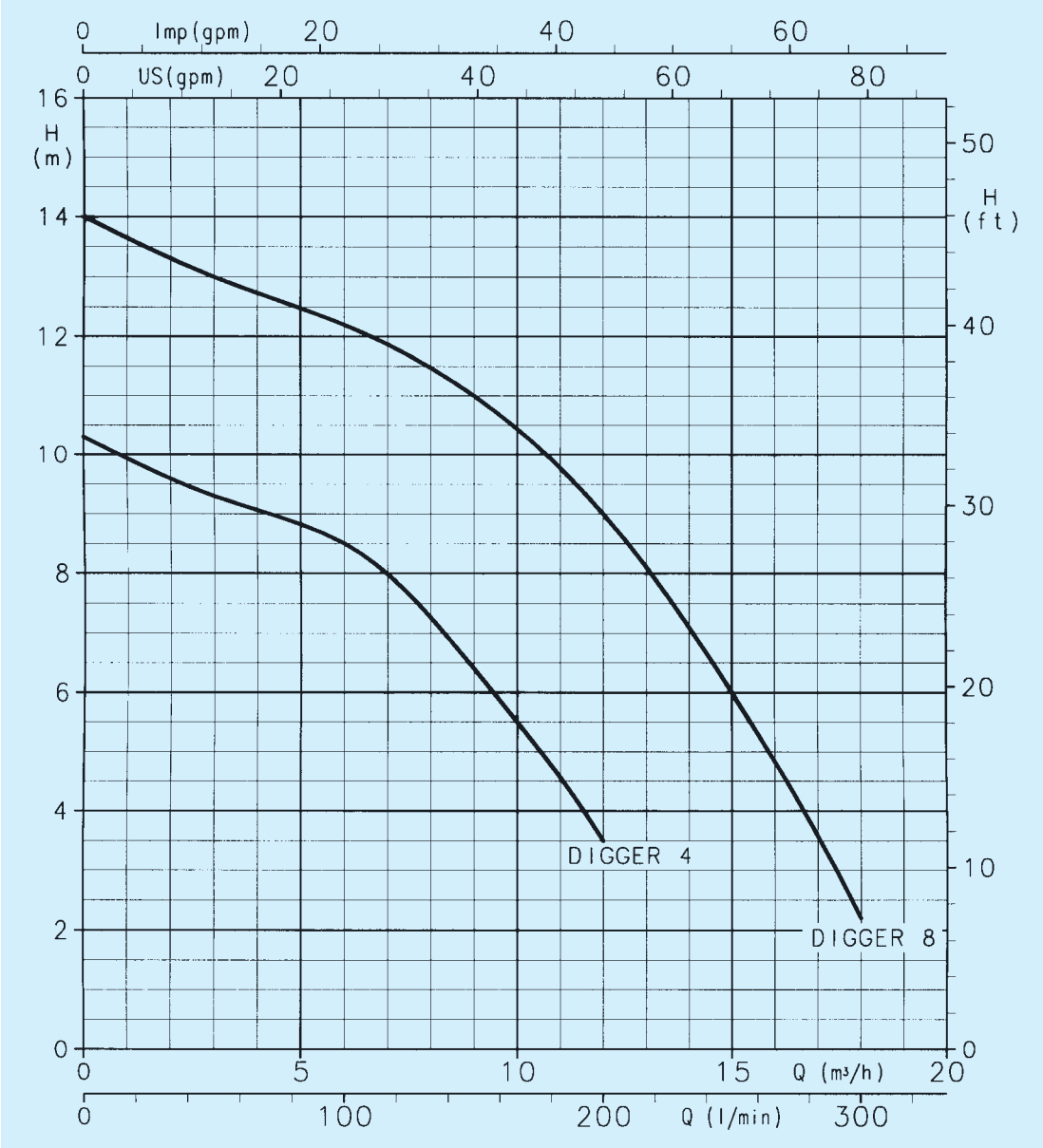

Марка насоса Однофазный 220-240 V 50 Hz	Номинальная мощность, кВт	Лошадиные силы	Потребляемая мощность, кВт Однофазный 220-240 В	Емкостные характеристики мкФ	Емкостные характеристики В	Сила тока А Однофазный 220-240 В	Q = подача л/мин	0	50	100	150	200	250	300
							м³/ч	0	3	6	9	12	15	18
							H = напор, метры водяного столба							
DIGGER 4	0,4	0,55	0,77	14	450	3,4		10,5	9,5	8,5	6,2	3,5	1	
DIGGER 8	0,75	1,00	1,15	22	450	5,1		14	13	12,2	11	9	5,6	2,3

Характеристики действительны для жидкостей с плотностью ρ = 1,0 кг/дм³ и кинематической вязкостью γ = 1 мм²/с.

LOWARA

СЕРИЯ PBU

АВАРИЙНЫЙ ПИТАТЕЛЬ

PBU (Pump Back Up) - это защитное устройство сети, которое помогает избежать ушерба и проблем вызванных внезапным прекращением подачи электроэнергии. Часто причиной перерыва в подаче электроэнергии является гроза, и, в результате, насосы, которые должны были предотвратить затопление помещений остаются без питания.
PBU - это устройство в состоянии накапливать электроэнергию в двух обычных свинцовых автомобильных батареях на 12 В при помощи встроенного автоматического зарядного устройства.
В случае необходимости PBU генерирует переменный ток используя элеткроэнергию накопленную в двух батареях.

Область применения

- PBU устанавливается в жилых помещениях, офисах, магазинах, складах и др. общественных местах, где может обеспечивать питанием однофазные насосы или аварийные лампы.

Установка

- Ввиду того, что PBU имеет небольшие размеры он может быть установлен на настенной полке.
- Вилка подачи электропитания на PBU подсоединяется к сети, а насос (или другое устройство) к розетке расположенной на выходе защитного устройства.
- PBU в состоянии в состоянии обеспечить питание насоса вне зависимости от наличия или отсутсвия питания в сети.
  Поэтому является абсолютно необходимым чтобы PBU был защищен на выходе высокочувствительным дифференциальным выключателем.

Технические характеристики

- Напряжение на входе и выходе: 220 В 50 Гц.
- PBU оснащен следующим:
  – Рабочими и защитные плавкие предохранители.
  – Размыкателем.
  – Сигнальными лампочками.
  – Защитой от перегрузок.
  – Защитой от короткого замыкания.
  – Вилкой для подсоединения к сети.
  – Набор проводов для подсоединения к батарее (по требованию).
- PBU поставляется в модификации 800/A, способной генерировать 800 VA, и соответствующей всем нормам требуемым для оборудования этого типа (Распоряжение об электромагнитной совместимости 89/336/CE).

Технические данные PBU 800/A

НОМИНАЛЬНАЯ МОЩНОСТЬ	800 ВА
ПОГЛОЩАЕМЫЙ ТОК	40 А
ПОДАВАЕМЫЙ ТОК	4,0 А
АВАРИЙНОЕ ВЫХОДНОЕ НАПРЯЖЕНИЕ	200÷260 В пер. т. при нагрузке 60%
ПУСКОВОЙ ТОК	10 А
НАПРЯЖЕНИЕ БАТАРЕЙ	24 В пост. тока
МИНИМАЛЬНАЯ ЕМКОСТЬ БАТАРЕЙ	100 Ah
МАКСИМАЛЬНАЯ ЕМКОСТЬ БАТАРЕЙ	200 Ah
МАССА	кг 15
РАЗМЕРЫ	480x260x200

LOWARA

Панели управления

Область применения

- Управление и защита одно- и трехфазных насосов.

Серия QSM

- Предназначен для управления погружным однофазным насосом на 4”. Состоит из коробки из термоплатика, общего выключателя с сигнальной лампочкой, теплового выключателя, конденсатора.

МАРКА ПАНЕЛИ	УКАЗАННАЯ МОЩНОСТЬ		ТОК СРАБАТЫВАНИЯ ЗАЩИТЫ	КОНДЕН-САТОР 450 V	НАПРЯЖ.
	кВт	л.с.	А	мкф	В
QSM 33	0,25	0,33	2,8	12,5	1 x 230 50 Гц
QSM 50	0,37	0,5	3,5	16	1 x 230 50 Гц
QSM 75	0,55	0,75	5	20	1 x 230 50 Гц
QSM 100	0,75	1	6,5	30	1 x 230 50 Гц
QSM 150	1,1	1,5	9,6	40	1 x 230 50 Гц

Серия QSM/SP

- Предназначен для управления погружным однофазным насосом на 5” (Scuba). Состоит из коробки из термоплатика, общего выключателя с сигнальной лампочкой, теплового выключателя, конденсатора.

МАРКА ПАНЕЛИ	УКАЗАННАЯ МОЩНОСТЬ		ТОК СРАБАТЫВАНИЯ ЗАЩИТЫ	КОНДЕН-САТОР 450 V	НАПРЯЖ.
	кВт	л.с.	А	мкф	В
QSM/SP 75	0,55	0,75	–	18	1 x 230 50 Гц
QSM/SP 120	0,9	1,2	–	25	1 x 230 50 Гц
QSM/SP 150	1,1	1,5	–	30	1 x 230 50 Гц

Серия QMC

- Предназначен для управления погружным однофазным насосом на 4”. Состоит из металлической окрашенной коробки, общего выключателя с сигнальной лампочкой, теплового выключателя, конденсатора, плавких предохранителей.

МАРКА ПАНЕЛИ	УКАЗАННАЯ МОЩНОСТЬ		ТОК СРАБАТЫВАНИЯ ЗАЩИТЫ	КОНДЕН-САТОР 450 V	НАПРЯЖ.
	кВт	л.с.	А	мкф	В
QMC/02	0,25	0,33	3	12,5	1 x 230 50 Гц
QMC/03	0,37	0,5	4	16	1 x 230 50 Гц
QMC/05	0,55	0,75	5	20	1 x 230 50 Гц
QMC/07	0,75	1	6	30	1 x 230 50 Гц
QMC/11	1,1	1,5	9	40	1 x 230 50 Гц
QMC/15	1,5	2	11	50	1 x 230 50 Гц
QMC/22	2,2	3	16	70	1 x 230 50 Гц

Серия QPC

- Предназначен для управления погружным однофазным насосом на 4”. Состоит из пластмассовой, общего выключателя с сигнальной лампочкой, теплового выключателя, конденсатора, кронштейнов для крепления к стене.

МАРКА ПАНЕЛИ	УКАЗАННАЯ МОЩНОСТЬ		ТОК СРАБАТЫВАНИЯ ЗАЩИТЫ	КОНДЕН-САТОР 450 V	НАПРЯЖ.
	кВт	л.с.	А	мкф	В
QPC/02	0,25	0,33	3	12,5	1 x 230 50 Гц
QPC/03	0,37	0,5	4	16	1 x 230 50 Гц
QPC/05	0,55	0,75	5	20	1 x 230 50 Гц
QPC/07	0,75	1	6	30	1 x 230 50 Гц
QPC/11	1,1	1,5	9	40	1 x 230 50 Гц
QPC/15	1,5	2	11	50	1 x 230 50 Гц
QPC/22	2,2	3	16	70	1 x 230 50 Гц

Серия QMCS

- Предназначен для управления погружным однофазным насосом на 4”. Состоит из металлической окрашенной коробки, общего выключателя с сигнальной лампочкой, теплового выключателя, конденсатора, плавких предохранителей. Подготовлен к использованию поплавка в качестве защиты от работы вхолостую. Датчики можно получить запросив соответствующий набор Kit SLD24.

МАРКА ПАНЕЛИ	УКАЗАННАЯ МОЩНОСТЬ		ТОК СРАБАТЫВАНИЯ ЗАЩИТЫ	КОНДЕН-САТОР 450 V	НАПРЯЖ.
	кВт	л.с.	А	мкф	В
QMCS/02	0,25	0,33	3	12,5	1 x 230 50 Гц
QMCS/03	0,37	0,5	4	16	1 x 230 50 Гц
QMCS/05	0,55	0,75	5	20	1 x 230 50 Гц
QMCS/07	0,75	1	6	30	1 x 230 50 Гц
QMCS/11	1,1	1,5	9	40	1 x 230 50 Гц
QMCS/15	1,5	2	11	50	1 x 230 50 Гц
QMCS/22	2,2	3	16	70	1 x 230 50 Гц

Серия QPCS

- Предназначен для управления погружным однофазным насосом на 4”. Состоит из пластмассовой коробки, общего выключателя с сигнальной лампочкой, теплового выключателя, конденсатора, электронной платы управления с защитой от перегрузок напряжения, таймером для насоса, сигнальными лампочками, кронштейнами для крепления к стене; подготовлен к использованию поплавка или датчиков в качестве защиты от работы вхолостую.

МАРКА ПАНЕЛИ	УКАЗАННАЯ МОЩНОСТЬ		ТОК СРАБАТЫВАНИЯ ЗАЩИТЫ	КОНДЕН-САТОР 450 V	НАПРЯЖ.
	кВт	л.с.	А	мкф	В
QPCS 02	0,25	0,33	3	12,5	1 x 230 50 Гц
QPCS 03	0,37	0,5	4	16	1 x 230 50 Гц
QPCS 05	0,55	0,75	5	20	1 x 230 50 Гц
QPCS 07	0,75	1	6	30	1 x 230 50 Гц
QPCS 11	1,1	1,5	9	40	1 x 230 50 Гц
QPCS 15	1,5	2	11	50	1 x 230 50 Гц
QPCS 22	2,2	3	16	70	1 x 230 50 Гц

Серия QM

- Предназначен для управления поверхностным однофазным насосом прямого запуска. Состоит из металлической окрашенной коробки, общего выключателя, трансформатора, контактора, термореле, плавких предохранителей, сигнальной лампочки. Подготовлен к использованию поплавка в качестве защиты от работы вхолостую. Датчики можно получить запросив соответствующий набор Kit SLD24.

МАРКА ПАНЕЛИ	УКАЗАННАЯ МОЩНОСТЬ		ДИАПАЗОН ПРИМЕНЕНИЯ		НАПРЯЖЕНИЕ
	кВт	л.с.	МИНИМ. А	МАКСИМ. А	В
QM/02	0,25	0,33	1,4	2,3	1 x 230 50/60 Гц
QM/03	0,37	0,5	2	3,3	1 x 230 50/60 Гц
QM/05	0,55	0,75	3	5	1 x 230 50/60 Гц
QM/07	0,75	1	4,5	7,5	1 x 230 50/60 Гц
QM/11	1,1	1,5	6	10	1 x 230 50/60 Гц
QM/22	1,5-2,2	2-3	9	15	1 x 230 50/60 Гц

Серия QTD

- Предназначен для управления поверхностным или погружным трехфазным насосом прямого запуска. Состоит из металлической окрашенной коробки, общего выключателя, трансформатора, контактора, термореле, плавких предохранителей, сигнальной лампочки. Подготовлен к использованию поплавка в качестве защиты от работы вхолостую. Датчики можно получить запросив соответствующий набор Kit SLD24.

МАРКА ПАНЕЛИ	УКАЗАННАЯ МОЩНОСТЬ		ДИАПАЗОН ПРИМЕНЕНИЯ		НАПРЯЖЕНИЕ
	кВт	л.с.	МИНИМ. А	МАКСИМ. А	В
QTD/03	0,37	0,5	0,9	1,5	3 x 400 50/60 Гц
QTD/05	0,55	0,75	1,4	2,3	3 x 400 50/60 Гц
QTD/11	0,75-1,1	1-1,5	2	3,3	3 x 400 50/60 Гц
QTD/15	1,5	2	3	5	3 x 400 50/60 Гц
QTD/22	2,2	3	4,5	7,5	3 x 400 50/60 Гц
QTD/30	3	4	6	10	3 x 400 50/60 Гц
QTD/40	4	5,5	9	12	3 x 400 50/60 Гц
QTD/55	5,5	7,5	9	15	3 x 400 50/60 Гц
QTD/92	7,5-9,2	10-12,5	14	23	3 x 400 50/60 Гц

Серия Q3D

- Предназначен для управления поверхностным или погружным трехфазным насосом прямого запуска. Состоит из металлической окрашенной коробки, общего выключателя, контактора, термореле, плавких предохранителей, вольтметра, амперметра, сигнальной лампочки, переключателя Ручной-0-Автоматический режим. Подготовлен к использованию поплавка в качестве защиты от работы вхолостую. Датчики можно получить запросив соответствующий набор Kit SLD24.

МАРКА ПАНЕЛИ	УКАЗАННАЯ МОЩНОСТЬ		ДИАПАЗОН ПРИМЕНЕНИЯ		НАПРЯЖЕНИЕ
	кВт	л.с	МИНИМ. А	МАКСИМ А	В
Q3D/55	5,5	7,5	9	15	3 x 400 50/60 Гц
Q3D/92	7,5-9,2	10-12,5	14	23	3 x 400 50/60 Гц
Q3D/110	11	15	20	32	3 x 400 50/60 Гц
Q3D/150	15	20	28	38	3 x 400 50/60 Гц
Q3D/185	18,5	25	35	50	3 x 400 50/60 Гц
Q3D/220	22	30	46	63	3 x 400 50/60 Гц
Q3D/370	30-37	40-50	60	80	3 x 400 50/60 Гц

Серия Q3Y

- Предназначен для управления поверхностным или погружным трехфазным насосом запускаемым при помощи соединения звезда/треугольник. Состоит из металлической окрашенной коробки, общего выключателя, трансформатора, контактора, термореле, таймера, плавких предохранителей, вольтметра, амперметра, сигнальной лампочки, переключателя Ручной-0-Автоматический режим. Подготовлен к использованию поплавка в качестве защиты от работы вхолостую. Датчики можно получить запросив соответствующий набор Kit SLD24.

МАРКА ПАНЕЛИ	УКАЗАННАЯ МОЩНОСТЬ		ДИАПАЗОН ПРИМЕНЕНИЯ		НАПРЯЖЕНИЕ
	кВт	л.с.	МИНИМ. А	МАКСИМ. А	В
Q3Y/40	4	5,5	8	12	3 x 400 50/60 Гц
Q3Y/55	5,5	7,5	12	17	3 x 400 50/60 Гц
Q3Y/92	7,5-9,2	10-12,5	17	24	3 x 400 50/60 Гц
Q3Y/150	11-15	15-20	24	34	3 x 400 50/60 Гц
Q3Y/220	18,5-22	25-30	34	52	3 x 400 50/60 Гц
Q3Y/300	30	40	52	70	3 x 400 50/60 Гц
Q3Y/370	37	50	70	85	3 x 400 50/60 Гц
Q3Y/550	45-55	60-75	85	110	3 x 400 50/60 Гц
Q3Y/750	75	100	110	140	3 x 400 50/60 Гц
Q3Y/900	81-90	110-125	135	185	3 x 400 50/60 Гц
Q3Y/1100	110	150	185	235	3 x 400 50/60 Гц

Серия Q3I

- Предназначен для управления поверхностным или погружным трехфазным насосом запускаемым при помощи индуктивного пускового реостата. Состоит из металлической окрашенной коробки, общего выключателя, трансформатора, контактора, термореле, плавких предохранителей, индуктивного пускового реостата, таймера, вольтметра, амперметра, сигнальной лампочки, переключателя Ручной-0-Автоматический режим. Подготовлен к использованию поплавка в качестве защиты от работы вхолостую. Датчики можно получить запросив соответствующий набор Kit SLD24.

МАРКА ПАНЕЛИ	УКАЗАННАЯ МОЩНОСТЬ		ДИАПАЗОН ПРИМЕНЕНИЯ		НАПРЯЖЕНИЕ
	кВт	л.с.	МИНИМ. А	МАКСИМ. А	В
Q3I/55	5,5	7,5	9	15	3 x 400 50/60 Гц
Q3I/92	7,5-9,2	10-12,5	14	23	3 x 400 50/60 Гц
Q3I/110	11	15	20	32	3 x 400 50/60 Гц
Q3I/150	12,5-15	17-20	28	38	3 x 400 50/60 Гц
Q3I/220	18,5-22	25-30	35	47	3 x 400 50/60 Гц
Q3I/300	30	40	46	62	3 x 400 50/60 Гц
Q3I/370	37	50	60	78	3 x 400 50/60 Гц
Q3I/550	45-55	60-75	75	110	3 x 400 50/60 Гц
Q3I/750	75	100	90	140	3 x 400 50/60 Гц
Q3I/900	81-90	110-125	120	190	3 x 400 50/60 Гц
Q3I/1100	110	150	180	285	3 x 400 50/60 Гц

Серия Q3A

- Предназначен для управления поверхностным или погружным трехфазным насосом запускаемым при помощи автотрансформатора. Состоит из металлической окрашенной коробки, общего выключателя, трансформатора, контактора, термореле, плавких предохранителей, автотрансформатора, таймера, вольтметра, амперметра, сигнальной лампочки, переключателя Ручной-0-Автоматический режим. Подготовлен к использованию поплавка в качестве защиты от работы вхолостую. Датчики можно получить запросив соответствующий набор Kit SLD24.

МАРКА ПАНЕЛИ	УКАЗАННАЯ МОЩНОСТЬ		ДИАПАЗОН ПРИМЕНЕНИЯ		НАПРЯЖЕНИЕ
	кВт	л.с	МИНИМ. А	МАКСИМ А	В
Q3A/55	5,5	7,5	9	15	3 x 400 50/60 Гц
Q3A/92	7,5-9,2	10-12,5	14	22	3 x 400 50/60 Гц
Q3A/110	11	15	20	30	3 x 400 50/60 Гц
Q3A/150	12,5-15	17-20	28	37	3 x 400 50/60 Гц
Q3A/220	18,5-22	25-30	35	48	3 x 400 50/60 Гц
Q3A/300	30	40	46	60	3 x 400 50/60 Гц
Q3A/370	37	50	60	78	3 x 400 50/60 Гц
Q3A/550	45-55	60-75	75	110	3 x 400 50/60 Гц
Q3A/750	75	100	90	145	3 x 400 50/60 Гц
Q3A/900	81-90	110-125	120	195	3 x 400 50/60 Гц
Q3A/1100	110	150	180	295	3 x 400 50/60 Гц

Серия Q3SF

- Предназначен для управления поверхностным или погружным трехфазным насосом с запуском “софтстарт”. Состоит из металлической окрашенной коробки, общего выключателя, трансформатора, сигнальной лампочки, плавких предохранителей, переключателя Ручной-0-Автоматический режим, переключателя 0-1 для ваключения обводного контактора, статического пускателя для прогрессивного запуска и останова, клавиатуры, светящегося указателя ЛСД, защитного устройства, обводного контактора, интерфейса RS232/RS485. Подготовлен к использованию поплавка в качестве защиты от работы вхолостую. Датчики можно получить запросив соответствующий набор Kit SLD24.

МАРКА ПАНЕЛИ	УКАЗАННАЯ МОЩНОСТЬ		ДИАПАЗОН ПРИМЕНЕНИЯ		НАПРЯЖЕНИЕ
	кВт	л.с.	МИНИМ. А	МАКСИМ. А	В
Q3SF/150	15	20	–	30	3 x 400 50/60 Гц
Q3SF/220	22	30	–	45	3 x 400 50/60 Гц
Q3SF/300	30	40	–	60	3 x 400 50/60 Гц
Q3SF/370	37	50	–	75	3 x 400 50/60 Гц
Q3SF/450	45	60	–	85	3 x 400 50/60 Гц
Q3SF/550	55	75	–	110	3 x 400 50/60 Гц
Q3SF/590	59	80	–	125	3 x 400 50/60 Гц

Серия QDRM

- Предназначен для управления дренажным однофазным насосом с прямым запуском. Состоит из металлической окрашенной коробки, общего выключателя, трансформатора, контактора, теплового выключателя, плавких предохранителей, сигнальных лампочек, кнопки для выключения аварийной сирены. Подготовлен к использованию поплавка и аварийной сирены.

МАРКА ПАНЕЛИ	УКАЗАННАЯ МОЩНОСТЬ		ДИАПАЗОН ПРИМЕНЕНИЯ		НАПРЯЖЕНИЕ
	кВт	л.с.	МИНИМ. А	МАКСИМ. А	В
QDRM/02	0,25	0,33	1,4	2,3	1 x 230 50/60 Гц
QDRM/03	0,37	0,5	2	3,3	1 x 230 50/60 Гц
QDRM/05	0,55	0,75	3	5	1 x 230 50/60 Гц
QDRM/07	0,75	1	4,5	7,5	1 x 230 50/60 Гц
QDRM/11	1,1	1,5	6	10	1 x 230 50/60 Гц
QDRM/22	1,5-2,2	2-3	9	15	1 x 230 50/60 Гц

Серия QDR

- Предназначен для управления дренажным трехфазным насосом с прямым запуском. Состоит из металлической окрашенной коробки, общего выключателя, трансформатора, контактора, теплового выключателя, плавких предохранителей, сигнальных лампочек, кнопки для выключения аварийной сирены. Подготовлен к использованию поплавка и аварийной сирены.

МАРКА ПАНЕЛИ	УКАЗАННАЯ МОЩНОСТЬ		ДИАПАЗОН ПРИМЕНЕНИЯ		НАПРЯЖЕНИЕ
	кВт	л.с.	МИНИМ. А	МАКСИМ. А	В
QDR/03	0,37	0,5	0,9	1,5	3 x 400 50/60 Гц
QDR/05	0,55	0,75	1,4	2,3	3 x 400 50/60 Гц
QDR/11	0,75-1,1	1-1,5	2	3,3	3 x 400 50/60 Гц
QDR/15	1,5	2	3	5	3 x 400 50/60 Гц
QDR/22	2,2	3	4,5	7,5	3 x 400 50/60 Гц
QDR/30	3	4	6	10	3 x 400 50/60 Гц
QDR/40	4	5,5	9	12	3 x 400 50/60 Гц
QDR/55	5,5	7,5	9	15	3 x 400 50/60 Гц
QDR/92	7,5-9,2	10-12,5	14	23	3 x 400 50/60 Гц

Серия 9QDRM2

- Предназначен для управления дренажным однофазным насосом с прямым запуском. Состоит из металлической окрашенной коробки, общего выключателя, трансформатора, теплового выключателя, плавких предохранителей,клавиатуры с сигнальными лампочками, кнопки для выключения аварийной сирены, автоматичксого инвертора. Подготовлен к использованию поплавка и аварийной сирены.

МАРКА ПАНЕЛИ	УКАЗАННАЯ МОЩНОСТЬ		ДИАПАЗОН ПРИМЕНЕНИЯ		НАПРЯЖЕНИЕ
	кВт	л.с.	МИНИМ. А	МАКСИМ. А	В
9QDRM2/02	0,25	0,33	1,4	2,3	1 x 230 50/60 Гц
9QDRM2/03	0,37	0,5	2	3,3	1 x 230 50/60 м
9QDRM2/05	0,55	0,75	3	5	1 x 230 50/60 Гц
9QDRM2/07	0,75	1	4,5	7,5	1 x 230 50/60 Гц
9QDRM2/11	1,1	1,5	6	10	1 x 230 50/60 Гц
9QDRM2/22	1,5-2,2	2-3	9	15	1 x 230 50/60 Гц

Серия 9QDR2

- Предназначен для управления дренажным трехфазным насосом с прямым запуском. Состоит из металлической окрашенной коробки, общего выключателя, трансформатора, теплового выключателя, плавких предохранителей, сигнальных лампочек, кнопки для выключения аварийной сирены, автоматичксого инвертора. Подготовлен к использованию поплавка и аварийной сирены.

МАРКА ПАНЕЛИ	УКАЗАННАЯ МОЩНОСТЬ		ДИАПАЗОН ПРИМЕНЕНИЯ		НАПРЯЖЕНИЕ
	кВт	л.с.	МИНИМ. А	МАКСИМ. А	В
9QDR2/03	0,37	0,5	0,9	1,5	3 x 400 50/60 Гц
9QDR2/05	0,55	0,75	1,4	2,3	3 x 400 50/60 Гц
9QDR2/11	0,75-1,1	1-1,5	2	3,3	3 x 400 50/60 Гц
9QDR2/15	1,5	2	3	5	3 x 400 50/60 Гц
9QDR2/22	2,2	3	4,5	7,5	3 x 400 50/60 Гц
9QDR2/30	3	4	6	10	3 x 400 50/60 Гц
9QDR2/40	4	5,5	9	12	3 x 400 50/60 Гц
9QDR2/55	5,5	7,5	9	15	3 x 400 50/60 Гц
9QDR2/92	7,5-9,2	10-12,5	14	23	3 x 400 50/60 Гц

Вспомогательные электрощиты

Серия QCL5

- Дополнительный блок для электрических панелей управления в которых отсутсвует защитный контур предохраняющий насос от работы вхолостую. Может быть использован также и для подключения световых или звуковых аварийных сигналов. Состоит из пластмассовой коробки, электронного модуля с регулировкой чувствительности контроля уровня, датчиков.

МАРКА ПАНЕЛИ	НАГРУЗКА НА КОНТАКТЫ В x A	МАГНИТНО-ТЕПЛОВОЙ ВЫКЛ.	НАПРЯЖЕНИЕ В	
QCL5/24	48 x 3	–	1x24	50/60 Гц
QCL5/230	48 x 3	–	1x230	50/60 Гц

Серия QCL10

- Дополнительный блок для электрических панелей управления в которых отсутсвует защитный контур предохраняющий насос от работы вхолостую. Может быть использован также и для подключения световых или звуковых аварийных сигналов, или как электрощит для насоса небольшой мощности. Состоит из пластмассовой коробки, электронного модуля с регулировкой чувствительности контроля уровня, контактора, датчиков.

МАРКА ПАНЕЛИ	НАГРУЗКА НА КОНТАКТЫ В x A	МАГНИТНО-ТЕПЛОВОЙ ВЫКЛ.	НАПРЯЖЕНИЕ В	
QCL10/24	230 x 9	–	1x24	50/60 Гц
QCL10/230	230 x 9	–	1x230	50/60 Гц

Серия QCLP10

- Дополнительный блок для электрических панелей управления в которых отсутсвует защитный контур предохраняющий насос от работы вхолостую. Может быть использован также и для подключения световых или звуковых аварийных сигналов, или как электрощит для насоса небольшой мощности. Состоит из пластмассовой коробки, электронного модуля с регулировкой чувствительности контроля уровня, теплового выключателя, датчиков.

МАРКА ПАНЕЛИ	НАГРУЗКА НА КОНТАКТЫ В x A	МАГНИТНО-ТЕПЛОВОЙ ВЫКЛ.	НАПРЯЖЕНИЕ В	
QCLP10/24	230 x 9	C10A Icn6KA	1x24	50/60 Гц
QCLP10/230	230 x 9	C10A Icn6KA	1x230	50/60 Гц

Принадлежности для панелей управления

Крепление к стене

Марка	Описание	Используется в следующих панелях управления
KIT ALI	Набор кронштейнов для крепления к стене	QMC, QMCS, QM, QTD, QDRM, QDR, 9QDRM2, 9QDR2

Защита против работы в холостую

Марка	Описание	Используется в следующих панелях управления
KIT SLD24	Модуль-набор датчиков уровня с кабелепроводкой + 3 электрода	QMCS, QM, QTD, Q3D, Q3Y, Q3I, Q3A, Q3SF
E/SLC	3 набора электродов (датчиков) без кабеля	QPCS
CAVO 1x1,5 H07RN-F	Однополюсный кабель для датчиков, длиной до 200 м	
	Поплавки выполняющие одно действие (опорожнение)	
SMALL + 1.5	С 1,5 м кабеля H07RN-F	QMCS, QPCS, QM, QTD, Q3D, Q3Y, Q3I, Q3A, Q3SF, QDRM, QDR, 9QDR2M, 9QDR2
SMALL + 5	с 5 м кабеля H07RN-F	QMCS, QPCS, QM, QTD, Q3D, Q3Y, Q3I, Q3A, Q3SF, QDRM, QDR, 9QDR2M, 9QDR2
SMALL + 5 + противовес.	с 5 м кабеля H07RN-F и противовес	QMCS, QPCS, QM, QTD, Q3D, Q3Y, Q3I, Q3A, Q3SF, QDRM, QDR, 9QDR2M, 9QDR2
	Поплавки выполняющие два действия (опорожнение-наполнение)	
KEY + 1.5	с 1.5 м кабеля из ПВХ	QMCS, QPCS, QM, QTD, Q3D, Q3Y, Q3I, Q3A, Q3SF, QDRM, QDR, 9QDR2M, 9QDR2
KEY + 5	с 5 м кабеля из ПВХ	QMCS, QPCS, QM, QTD, Q3D, Q3Y, Q3I, Q3A, Q3SF, QDRM, QDR, 9QDR2M, 9QDR2
KEY + 5 + противовес	с 5 м кабеля из ПВХ и противовес	QMCS, QPCS, QM, QTD, Q3D, Q3Y, Q3I, Q3A, Q3SF, QDRM, QDR, 9QDR2M, 9QDR2
	Поплавки выполняющие одно действие (без ртути)	
MERCURY MC	с 15 м кабеля	QDRM, QDR, 9QDR2M, 9QDR2

Грозовая защита

Марка	Описание	Используется в следующих панелях управления
DPF	Плата варистора с кабелепроводкой	QSM, QSM/SP, QMC, QPC, QMCS
KIT VR1	Модуль-набор варисторов для однофазной линии	QM
KIT VR3	Модуль-набор варисторов для трехфазной линии	QTD, Q3D, Q3Y, Q3I, Q3A, Q3A, Q3SF
KIT SCA3	Электронный модуль-набор для трехфазн. линии	Q3D, Q3Y, Q3I, Q3A, Q3SF

Плата подачи различных сигналов

Дополнительный блок для электрощитов предназначенных для управления двумя дренажными насосами. Состоит из ряда чистых контактов (C-NA-NC), которые позволяют осуществлять подачу сигналов (щит под напряжением), автоматический/ручной режим, пуск/остановка насоса № 1, пуск/остановка насоса № 2, срабатывание общего теплового выключателя, крайнее аварийное состояние.
Контакты имеют номинально допустимый ток в 1 ампер и максимально допустимое напряжение в 250 В.

Марка	Описание	Используется в следующих панелях управления
KIT RILS20	Плата-набор подачи сигналов	9QDRM2, 9QDR2

Сирены и мигающие сигнальные лампы

Марка	Описание	Используется в следующих панелях управления
ES 3.8	Электрон. аварийная сирена 12 В пост. тока - 110 дБ(А)	QDRM, QDR, 9QDR2M, 9QDR2
Microlamp N	Красная мигающая сигн. лампа 12 В пост./пер. тока	QDRM, QDR, 9QDR2M, 9QDR2
Microlamp N	Жёлтая мигающая сигн. лампа 12 В пост./пер. тока	QDRM, QDR, 9QDR2M, 9QDR2

Реле давления

Марка	Диапазон давления		Степень защиты IP	Используется в следующих панелях управления
	Максимальный бао	дифференциальный бар		
FSG2	1,4 - 4,6	1,0 - 2,3	20	QMCS, QPCS, QM, QTD, Q3D, Q3Y, Q3I, Q3A, Q3SF
FYG 22	2,8 - 7,0	1,2 - 2,7	20	QMCS, QPCS, QM, QTD, Q3D, Q3Y, Q3I, Q3A, Q3SF
FYG 32	5,6 - 10,5	1,9 - 3,4	20	QMCS, QPCS, QM, QTD, Q3D, Q3Y, Q3I, Q3A, Q3SF
XMPA12B2131	1,3 - 12	1,4 - 8,4	54	QMCS, QPCS, QM, QTD, Q3D, Q3Y, Q3I, Q3A, Q3SF
PMG/5G	1,0 - 5,0	0,6 - 2,5	44	QMCS, QPCS, QM, QTD, Q3D, Q3Y, Q3I, Q3A, Q3SF
PMG/12G	3,0 - 12,0	1,5 - 4,0	44	QMCS, QPCS, QM, QTD, Q3D, Q3Y, Q3I, Q3A, Q3SF
B12DN	5,0 - 16,0	1,0 - 3,5	40	QMCS, QPCS, QM, QTD, Q3D, Q3Y, Q3I, Q3A, Q3SF

* Значения чисто ориентировочные

Спусковой кабель круглого сечения (добавлять к кабелюдвигателя погружных насосов)

Сечение ...мм^2	Одножильный силовой 1 x ...мм^2	Трехжильный силовой 3 x мм^2	Четырехжильный силовой 4 x ...мм^2	Заземление 1 x ...мм^2
1	–	A07RN-F	H07RN-F	–
1,5	–	A07RN-F	H07RN-F	H07V-K
2,5	H07RN-F	A07RN-F	H07RN-F	H07V-K
4	H07RN-F	A07RN-F	H07RN-F	H07V-K
6	H07RN-F	A07RN-F	H07RN-F	H07V-K
10	H07RN-F	A07RN-F	H07RN-F	H07V-K
16	H07RN-F	A07RN-F	H07RN-F	H07V-K
25	H07RN-F	A07RN-F	H07RN-F	H07V-K
35	H07RN-F	A07RN-F	H07RN-F	H07V-K
50	H07RN-F	–	–	H07V-K
70	H07RN-F	–	–	–
95	H07RN-F	–	–	–

Относительно выбора спускового кабеля смотри таблицы приведенные в каталоге погружных насосов.

Соединения для спускового кабеля

Марка	Описание
Scotch 23 + 33	лента (самоклеящаяся лента 19 мм x 9 метров + лента из ПВХ 19 мм x 20 метров)
GT - 1	термозажимы
GT - 2	термозажимы
GT - 3	термозажимы
GT - 4	термозажимы
GT - 5	термозажимы
GT - 6	термозажимы
GR - 1	литые изделия
GR - 2	литые изделия
GR - 3	литые изделия
GR - 5	литые изделия

Относительно выбора спускового кабеля смотри таблицы приведенные в каталоге погружных насосов.

LOWARA

Частотные преобразователи HYDROVAR

Насосы SVH
Насосы FCEH

Hydrovar - это автоматическое устройство спаренное с вариатором частоты, позволяющее управлять всеми типами центробежных насосов

Область применения

- Регулирование давления с различной скоростью (поддерживание постоянного давления в различных промышленных, сельскохозяйственных и гражданских применениях).
- Фильтрация и обработка воды (поддерживание постоянного напора в зависимости от потери давления).
- Системы отопления и кондиционирования (поддерживание постоянного дифференциального давления в закрытом контуре).
- Наполнение паровых котлов (поддерживание постоянного уровня).

Характеристики

- **Однофазные модели**:
  Hydrovar серии HV 2/…
  Мощность: 1,5 – 2,2 кВт.
  Подводимое напряжение: 1 x 230 В +/-15%, 40 – 60 Гц
  Напряжение электродвигателя: 3 x 230 В, 50 – 60 Гц
- **Трехфазные модели**:
  Hydrovar серии HV 3/…
  Мощность: 2,2 – 45 кВт.
  Подводимое напряжение: 3 x 400 В +/-15%, 40 – 60 Гц
  Напряжение электродвигателя: 3 x 400 В, 50 – 60 Гц
- Встроенное **устройство предотвращающее образование конденсата**.
- Интерфейс для подключения к компьютеру **RS458**.
- **Возможно под соединение до 4-х Hydrovar** (RS458).
- Возможна **синхронная работа** насосов.
- Оснащены незагруженными контактами **“двигатель в работе”** и **“аварийная ситуация”.**
- Возможность дистанционного пуска и останова
- Благодаря его особой разработке Hydrovar может быть установлен на всех стандартных двигателях.
- Hydrovar **автоматически избегает блокировки механического уплотнения.**
- Защита системы при помощи **пароля.**
- **Принимает все пассивные сигналы** от 4 до 20 мА
- Температура окружающей среды: от 5 до 40°C.
- Относительная влажность при 40°C: 50% и 90% при 20°C

Технология Hydrovar

- Частотный преобразователь Hydrovar обеспечивает автоматическую регулировку скорости асинхронного трехфазного электродвигателя в зависимости от пассивного **сигнала значением от 4 до 20 мА.**
- Запатентованная система контроля отключает насос в случае отклонения от заданного режима работы.
- Подача насоса регулируется скоростью вращения в зависимости **от давления или разности давлений в соответствии с потреблением, основанном на заданных параметрах системы** (Рис. 3).
- Hydrovar может управляться также от внешней системы подающий пассивный сигнал на 4-20 мА. В данном случае скорость двигателя регулирует непосредственно пользователь.
- Hydrovar снабжен устройством для передачи сигналов включения и выключения для рабочих и аварийных режимов на центральную контрольную станцию, а также интерфейсом RS 485 для подключения к компьютерной сети.

ДИСТАНЦИОННОЕ УПРАВЛЕНИЕ

- Для предотвращения возможного ущерба, причиняемого неквалифицированным персоналом, установочные параметры могут быть частично или полностью защищены **паролем**. Включение и выключение насоса, а также установка требуемых параметров, осуществляются нажатием соответствующих кнопок на частотного преобразователя с появлением информации на жидкокристаллическом дисплее **(на 7 языках).**

  Световая индикация параметров работы: “ON” – “СЕТЬ”, “RUN” – “РАБОТА”, “FAULT” – “НЕИСПРАВНОСТЬ”.
- В случае соединения нескольких устройств, микропроцессоры, содержащиеся в них, контролируют работу насосов в соответствии с заданными параметрами. Они также определяют цикличность работы насосов и автоматически выключают их в случае неисправности, не требуя дополнительных контролирующих устройств.
- Частотный преобразователь обеспечивает синусоидальное изменение выходящего напряжения, модулируемого длиной импульса и работает с контролируемой выработкой переменного тока. Частота импульса 8 кГц предотвращает появление нежелательного шума при работе электродвигателя. Охлаждение частотного преобразователя осуществляется вентилятором электродвигателя, а в случае настенной модели – вентилятором, расположенным в его основании.

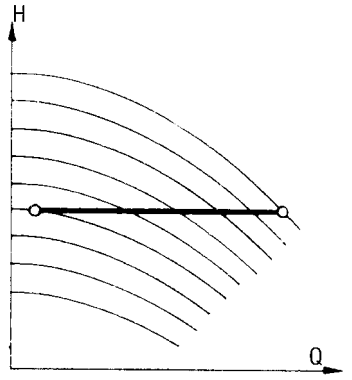

Регулирование, основанное на постоянном давлении.

Рис. 1

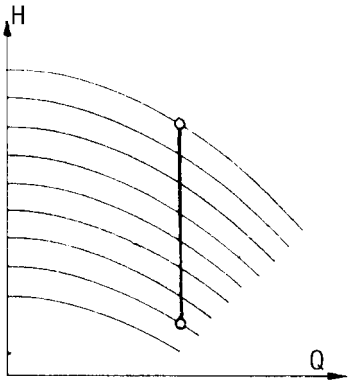

Регулирование, основанное на постоянной подаче

Рис. 2

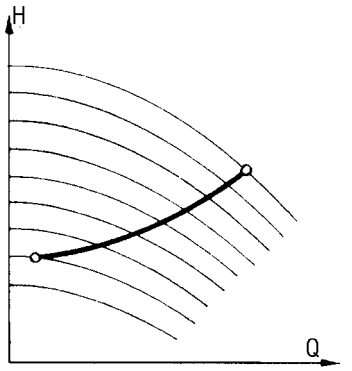

Регулирование, основанное на заданных характеристиках системы.

Рис. 3

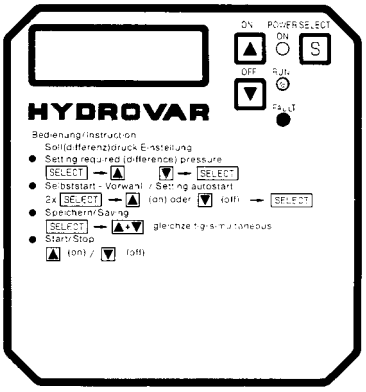

Fig. 4

Настенный частотный преобразователь Hydrovar

Описание

Описанный ранее настенный частотный преобразователь, снабженный крепежным устройством и вентилятором.

Характеристики

- **Мощность: от 1,1 до 45 кВт**.
- Подводимое напряжение и напряжение электродвигателя – см. характеристики Hydrovar.
- **Максимально допустимая** длина скрытого кабеля для соединения «электродвигатель – Hydrovar»: от **20** до **100 м** с дополнительным устройством.

Модели

Марка	Номинальная мощность, kW	Максимальная сила тока, A	Подводимое напряжение, V	Напряжение электродвигателя, V
HV 2.1 W	1,5	7	1 x 230	3 x 230
HV 2.2 W	2,2	9	1 x 230	3 x 230
HV 3.2 W	2,2	5	3 x 400	3 x 400
HV 3.3 W	3	7	3 x 400	3 x 400
HV 3.4 W	4	9	3 x 400	3 x 400
HV 3.5 W	5,5	12	3 x 400	3 x 400
HV 3.7 W	7,5	15	3 x 400	3 x 400
HV 3.11 W	11	22	3 x 400	3 x 400

МАРКА	НОМИНАЛЬНАЯ МОЩНОСТЬ кВт	МАКСИМАЛЬН. ТОК (A)
HV 3.30 W	30	58
HV 3.37 W	37	71
HV 3.45 W	45	85

Размеры

1,5 ÷ 3 кВт

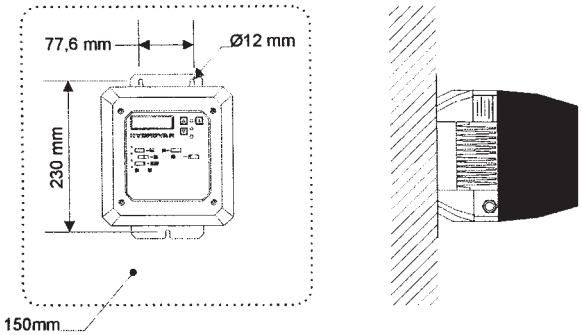

4 ÷ 11 кВт

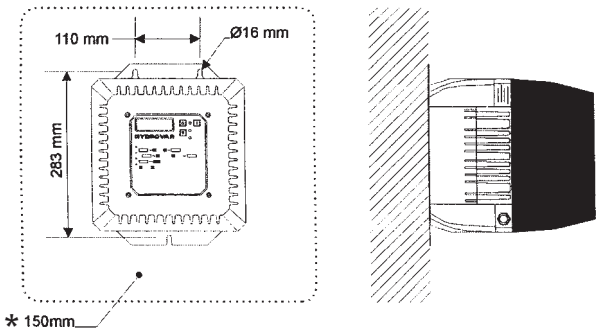

30 ÷ 45 кВт

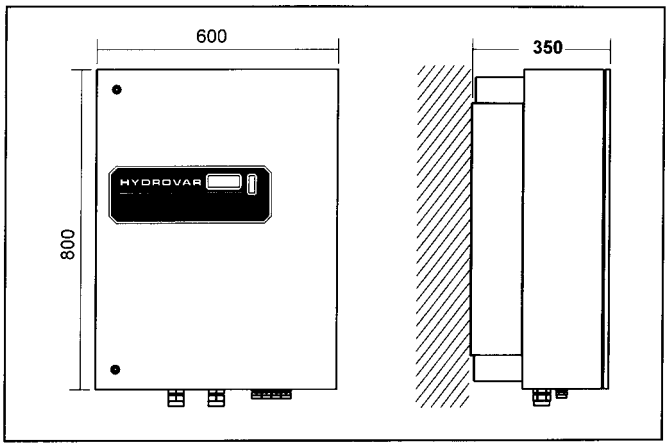

Многоступенчатые насосы SVH

Описание

- Многоступенчатые вертикальные центробежные насосы серии SSV (см. соответствующую главу каталога) конструкции «инлайн». Рабочее колесо, диффузор и корпус насоса выполнены из нержавеющей стали.
- Частотный преобразователь Hydrovar, смонтированный непосредственно на электродвигателе. Охлаждение Hydrovar осуществляется вентилятором электродвигателя.
- В стандартных моделях осуществляется регулирование, основанное на заданных характеристиках системы.

Технические характеристики

Однофазные модели:

- Мощность: 1,5 ÷ 2,2 кВт.
  Подводимое напряжение U: 1x230 В ± 15%, 40 ÷ 60 Гц
  Напряжение электродвигателя U1: 3x230 В, 50 - 60 Гц.

Трехфазные модели:

- Мощность: 2,2 ÷ 22 кВт.
  Подводимое напряжение U: 3x400 В ± 15%, 40 ÷ 60 Гц
  Напряжение электродвигателя U1: 3x400 В, 50 - 60 Гц.
- **Максимальная подача: 72 м³/ч**.
- **Максимальный напор: 247 м**.
- **Для получения более полной информации о характеристиках и размерах различных моделей обращайтесь к представителям фирмы «Lowara»**.

Насосы FCEH конструкции «инлайн»

Описание

- Центробежные насосы серии SFC (см. соответствующую главу каталога) конструкции «инлайн».
- Частотный преобразователь Hydrovar, смонтированный непосредственно на электродвигателе. Охлаждение Hydrovar осуществляется вентилятором электродвигателя.
- В стандартных моделях осуществляется регулирование, основанное на заданных характеристиках системы.

Технические характеристики

Однофазные модели:

- Мощность: 1,5 ÷ 2,2 кВт .
  Подводимое напряжение U: 1x230 В ± 15%, 40 ÷ 60 Гц
  Напряжение электродвигателя U1: 3x230 В, 50 - 60 Гц

Трехфазные модели:

- Мощность: 2,2 ÷ 22 кВт.
  Подводимое напряжение U: 3x400 В ± 15%, 40 ÷ 60 Гц
  Напряжение электродвигателя U1: 3x400 В, 50 - 60 Гц
- **Максимальная подача: 190 м3/ч**.
- **Максимальный напор: 90 м**.
- **Для получения более полной информации о характеристиках и размерах различных моделей обращайтесь к представителям фирмы «Lowara»**.

LOWARA

Гидропневмобаки

Пневмобаки сферической и цилиндрической формы

Описание	Объем, L	Рабочее давление, бар	Максимальная рабочая температура, 0C	Размеры, мм: Высота	Размеры, мм: Длина (L) Диаметр (D)	Масса, кг	Диаметр-присоединения
IDROTUBA 8L	8	10	+40	320	D 210	4	Rp 1″
IDROSFERA 24L	24	5	+40	420	D 360	5	Rp 1″
IDROSFERA INOX 24L	24	10	+50	360	D 350	5	Rp 1″
IDROTUBA 24L VERTICALE	24	8	+40	470	D 270	5	Rp 1″
IDROTUBA 24L STAFFE	24	8	+40	290	L 470	5,5	Rp 1″

Ps = Рабочее давление

Вертикальные пневмобаки, тестированные CE (ex ISPESL)*

Объем, л	Размеры, мм: Ø D	Размеры, мм: H	Диаметры присоединений: u	Диаметры присоединений: v
60	380	855	1″	½″
100	450	945	1″	½″
200	550	1253	1″	½″
300	630	1371	1″½	½″
500	750	1610	1″½	½″

Цилиндрические баки с внешней защитой выполненной эпоксидной краской.

Сменная мембрана из EPDM (вплоть до 24 л) или BUTILE (от 60 до 500 л) нетоксичная согласно D.M. 21/03/73.

Модель прошедшая испытания CE (ex ISPESL)* освобожденная от заявлении о продаже, от контроля при установки и от периодических проверок (если установлены в единичном экземпляре; поставляется с комплектом документации, манометром и предохранительным клапаном.

Максимальное рабочее давление 10 бар.

Заводская подзарядка 1,5 бар.

Для иностранных рынков имеется модель CE-EXPORT (без манометра и предохр. клапана).

ОБОЗНАЧЕНИЯ

u - Питание/пользователь

v - Предохр. клапан/Манометр/Реле давления

МЕМБРАНА: **A** 60 - 80 CE-EXPORT

B ВСЕ ОСТАЛЬНЫЕ

IDROSFERA

IDROTUBA С КРОНШТЕЙНАМИ

IDROTUBA

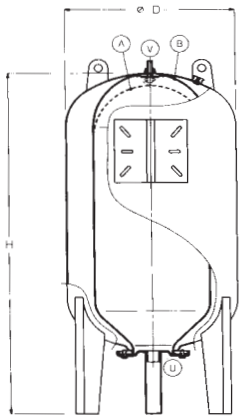

Вертикальные пневмобаки, тестированные CE (ex ISPESL)*

* Модели только для итальянского рынка

LOWARA

ПРИНАДЛЕЖНОСТИ

КАБЕЛИ ЗАГЛУБЛЕНИЯ

ПОПЛАВКИ

СОЕДИНЕНИЯ И ИЗОЛЯЦИОННЫЕ ЛЕНТЫ

ШАРИКОВЫЕ СТОПОРНЫЕ КЛАПАНЫ (ДЛЯ ИЛИСТЫХ ВОД)

ЛИТЫЕ ПЛАСТИКОВЫЕ СОЕДИНЕНИЯ

УСТРОЙСТВА ПОДЪЕМА И ЗАГЛУБЛЕНИЯ

ТЕРМОЗАЖИМНЫЕ СОЕДИНЕНИЯ

РЕЛЕ ДАВЛЕНИЯ

ГИБКИЕ ШЛАНГИ

НАБОР УКАЗАТЕЛЕЙ УРОВНЯ

УСТРОЙСТВО ПОДАЧИ ВОЗДУХА

ФИЛЬТРЫ ДЛЯ СРЕДНЕГО НАПОРА ВОДЫ (ДО 10 м^3/час)

ФИЛЬТРЫ ДЛЯ ВЫСОКГО НАПОРА ВОДЫ (ДО 30 м^3/час)

СМЯГЧИТЕЛИ ВОДЫ

ПРОПОРЦИОНАЛЬНЫЕ ДОЗАТОРЫ ПОЛИФОСФАТОВ